

antipanic

Member of DOM Security



Catalogo 2024

# antipanic

## specialisti in sicurezza

antipanic

MemberofDOMSecurity

Catalogo 2024

# antipanic

## specialisti in sicurezza

Ci riserviamo il diritto di apportare modifiche dovute
a un successivo sviluppo tecnico e non ci assumiamo alcuna
responsabilità per errori di stampa ed errori evidenti conte-
nuti in questo catalogo e nelle altre documentazioni.

NORME E INDICI 01

MANIGLIONI DA APPLICARE 02

Modulo – Unico – Modulo fascia – Modulo Push – Push Pad
Optional – Accessori per maniglioni da applicare

COMANDI ESTERNI 03

Standard – Easy-cil – Elettrico

THESIGN 04

Maniglioni Inox 316 – Comando esterno – Accessori

MANIGLIONI DA INFILARE 05

Di-più – Push Bar – Maniglioni da infilare tagliafuoco
Optional – Accessori

SERRATURE MULTIPUNTO AUTOMATICHE 06

SERRATURA OLTRE 07

Oltre – Accessori

INCONTRI ELETTRICI 08

RICAMBI 09

INDICAZIONI TECNICHE 10

# Indice per codice


| Codice prodotto | Pagina |
|---|---|
| 10 | 186 |
| 20 | 186 |
| 30 | 186 |
| 40 | 186 |
| 50 | 186 |
| 60DX | 186 |
| 60SX | 186 |
| 101 | 118 |
| 103 | 120 |
| 103/MEC | 191 |
| 103/MEC/2 | 191 |
| 105 | 136 |
| 105AUT | 140 |
| 105MOT | 142 |
| 106 | 138 |
| 111 | 146 |
| 121 | 150 |
| 122 | 150 |
| 153 | 122 |
| 160 | 124 |
| 183 | 168 |
| 190 | 169 |
| 200T | 40 |
| 200TEL | 41 |
| 400E/360 | 190 |
| 401/S | 28 |
| 401T | 25 |
| 401/TEL | 29 |
| 402T | 26 |
| 403/H/MOT | 30 |
| 403/L/MOT | 31 |
| 403T | 27 |
| 410/390 | 78 |
| 411 | 57 |
| 412 | 58 |
| 413 | 59 |
| 450LLT | 65 |
| 450LT | 65 |
| 450T | 65 |
| 452LT | 67 |
| 452T | 67 |
| 455LLT | 66 |
| 455LT | 66 |
| 455T | 66 |
| 481 | 75 |
| 481/1 | 76 |
| 481/2 | 76 |
| 481/3 | 76 |
| 481/4 | 77 |
| 481/5 | 77 |
| 481/6 | 77 |
| 490/1 | 71 |
| 490/1FIRE | 71 |
| 490/2FIRE | 71 |
| 490/3 | 72 |
| 490/4 | 72 |
| 490/5 | 72 |
| 491 | 73 |
| 495/1 | 73 |
| 495/2 | 73 |
| 495/3 | 74 |
| 495/4 | 74 |
| 495/5 | 74 |
| 498 | 79 |
| 499 | 79 |
| 501 | 35 |
| 502 | 36 |
| 503 | 37 |
| 550 | 68 |
| 550L | 68 |
| 550LL | 68 |
| 552 | 70 |
| 552L | 70 |
| 555 | 69 |
| 555L | 69 |
| 555LL | 69 |
| 600 | 60 |
| 600/390 | 78 |
| 601 | 44 |
| 601EL | 50 |
| 602 | 46 |
| 603 | 48 |
| 603MOT | 52 |
| 680 | 79 |
| 701 | 126 |
| 703 | 128 |
| 711 | 148 |
| 753 | 130 |
| 760 | 132 |
| 1001 | 156 |
| 1003 | 158 |
| 1005 | 164 |
| 1021 | 151 |
| 1022 | 152 |
| 1022/1 | 152 |
| 1022/2 | 152 |

1040 ..... 80
1040MC ..... 80
1050 ..... 81
1052 ..... 81
1053 ..... 160
1080 ..... 164
1081 ..... 91
1082 ..... 151
1083 ..... 162
1090 ..... 84
1090/GL ..... 85
1090P ..... 84
1090P/GL ..... 85
1090R ..... 86
1090SR ..... 86
1092 ..... 87
1092P ..... 87
1093 ..... 88
1093P ..... 88
1094 ..... 90
1095 ..... 100
1095IC ..... 102
1095ICP ..... 103
1095P ..... 101
1095TF ..... 104
1095TFP ..... 105
1098 ..... 91
1100 ..... 64 - 165
1100/390 ..... 78
1190 ..... 95
1190P ..... 95
1192 ..... 96
1192P ..... 96
1290 ..... 89
1290P ..... 89
1390 ..... 97
1390P ..... 97
1490 ..... 90
4000 ..... 185
4100 ..... 185
4200 ..... 185
4300 ..... 185
4400 ..... 186
4500 ..... 183
4600 ..... 183
4700 ..... 184
4800 ..... 184
5100/1 ..... 180
5100/2 ..... 180
5200/1 ..... 181
5200/2 ..... 181
5300 ..... 182
7000/01 - 02 - 03 ..... 176
7000/04 ..... 177
7000/80 - 100 - 110 ..... 177
7000/360 ..... 190
7000E ..... 177
7001 ..... 173
7002 ..... 173
7003 ..... 174
7004 ..... 174
7005 ..... 175
7006 ..... 175
7070 ..... 177
10200 ..... 110
10200/M ..... 110
10202 ..... 110
10202/M ..... 110
10203 ..... 110
10203/M ..... 110
10203LAT ..... 110
10203LAT/M ..... 110
10300 ..... 112
10300/M ..... 112
10302 ..... 112
10302/M ..... 112
10303 ..... 112
10303/M ..... 112
10303LAT ..... 112
10303LAT/M ..... 112
10490/1 ..... 115
10490/2 ..... 115
10900 ..... 114
10900GL ..... 114
CAV02/3 ..... 191
Cilindro fisso ..... 176
Cilindro staccato ..... 177
Doppio cilindro fisso ..... 176
Doppio cilindro staccato ... 176
Frontali ..... 186
Micro ..... 61
Micro serie di-più ..... 153
MOT03 ..... 190

# antipanic - specialisti in sicurezza

## La nostra mission è quella di offrire al mercato e ai nostri partner soluzioni innovative e all'avanguardia nel settore dei maniglioni antipanico.



Antipanic nasce nel 2005 con l'obiettivo, come suggerisce il nome, di essere leader nel settore dei maniglioni antipanico.
In questi anni, dopo aver passato la crisi finanziaria del 2008 e l'ultima crisi pandemica, Antipanic è riuscita a ritagliarsi un ruolo importante nel mercato delle vie di fuga diventando l'azienda con la gamma di prodotti più vasta del mercato ed una dell'aziende più certificate del settore.
Le certificazioni CE, UL e Certifire attestano la qualità indiscussa della nostra produzione che, dalla sede di Bologna dopo 15 anni di attività, è oggi presente in più di 30 paesi nel mondo.
Modulo, Modulo Push, Unico, Vento, DiPiù, Easy-cil fino ad arrivare alla versione lusso Thesign, il solo antipanico completamente costruito in acciaio inox Aisi316, sono solo una piccola parte della nostra produzione.
Grazie al know-how dei propri collaboratori ed alla gamma di prodotti Antipanic è il partner ideale per risolvere tutte le problematiche tecniche ed estetiche dei nostri clienti.




L'innovazione ha sempre guidato il nostro percorso portandoci a traguardi importanti fino all'ingresso, nel settembre 2018, come partner di uno dei gruppi più importanti del panorama mondiale della sicurezza, Dom Security.
Oggi Antipanic, membro di Dom Security, si propone ancora di più come azienda solida ed innovativa.
Antipanic – specialisti in sicurezza





# Maniglioni da applicare

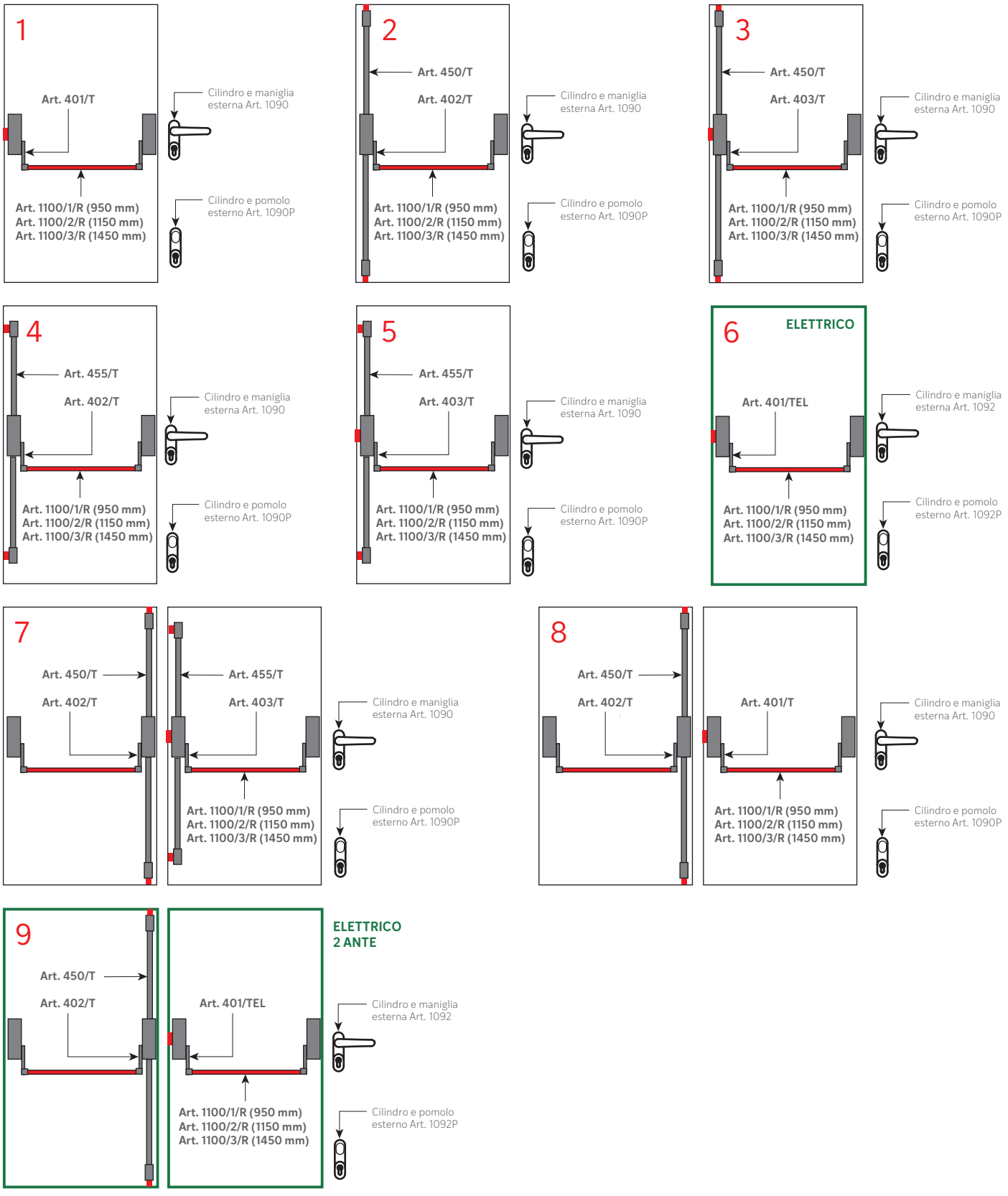

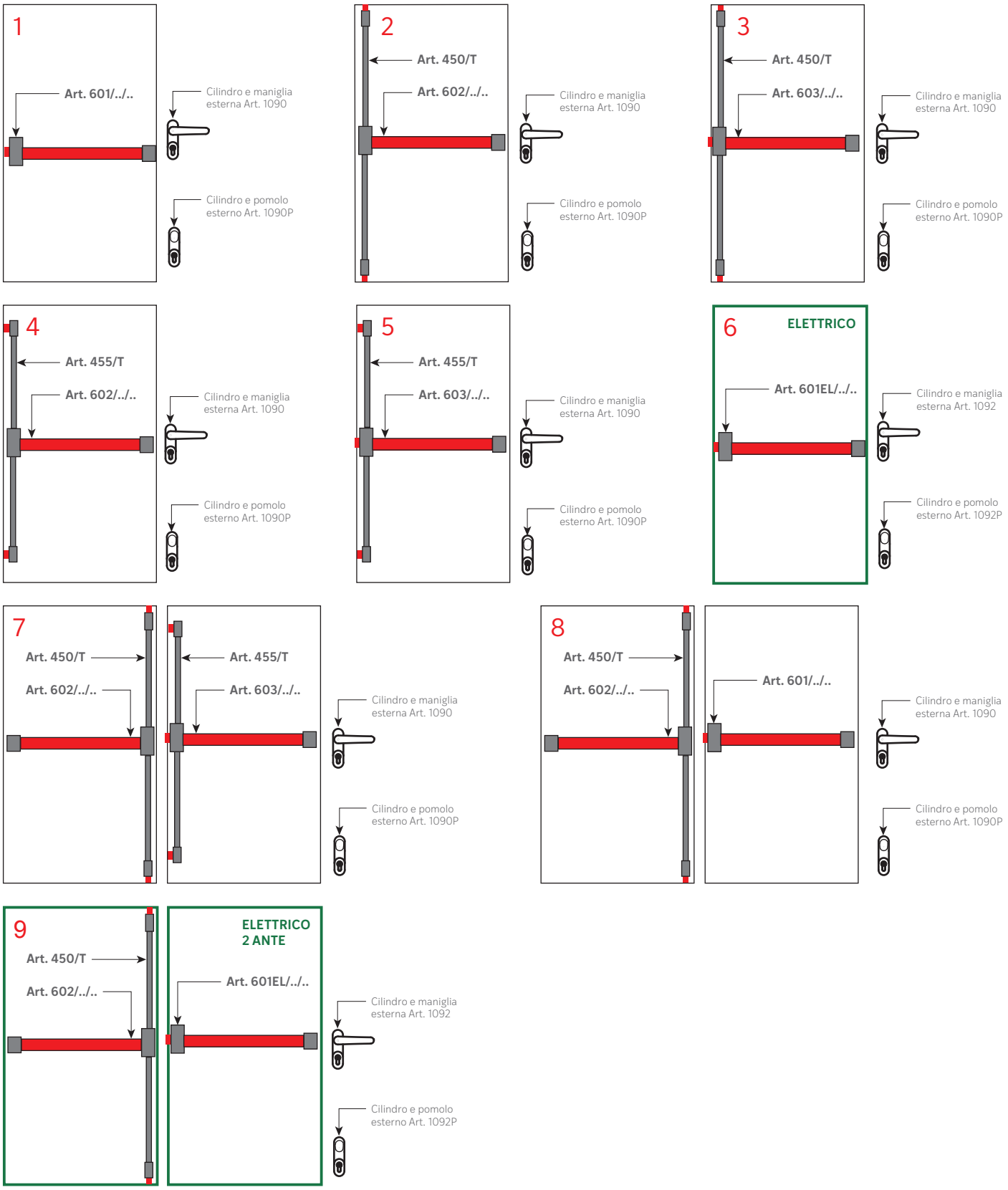
1
Art. 601/../..
Cilindro e maniglia esterna Art. 1090
Cilindro e pomolo esterno Art. 1090P
2
Art. 450/T
Art. 602/../..
Cilindro e maniglia esterna Art. 1090
Cilindro e pomolo esterno Art. 1090P
3
Art. 450/T
Art. 603/../..
Cilindro e maniglia esterna Art. 1090
Cilindro e pomolo esterno Art. 1090P
4
Art. 455/T
Art. 602/../..
Cilindro e maniglia esterna Art. 1090
Cilindro e pomolo esterno Art. 1090P
5
Art. 455/T
Art. 603/../..
Cilindro e maniglia esterna Art. 1090
Cilindro e pomolo esterno Art. 1090P
6
ELETTRICO
Art. 601EL/../..
Cilindro e maniglia esterna Art. 1092
Cilindro e pomolo esterno Art. 1092P
7
Art. 450/T
Art. 602/../..
Art. 455/T
Art. 603/../..
Cilindro e maniglia esterna Art. 1090
Cilindro e pomolo esterno Art. 1090P
8
Art. 450/T
Art. 602/../..
Art. 601/../..
Cilindro e maniglia esterna Art. 1090
Cilindro e pomolo esterno Art. 1090P
9
Art. 450/T
Art. 602/../..
ELETTRICO 2 ANTE
Art. 601EL/../..
Cilindro e maniglia esterna Art. 1092
Cilindro e pomolo esterno Art. 1092P

# Maniglioni da infilare

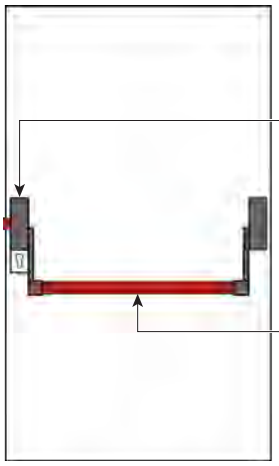

Art. 101

Art. 1080

Art. 1100/1/R (950 mm)
Art. 1100/2/R (1150 mm)
Art. 1100/3/R (1450 mm)

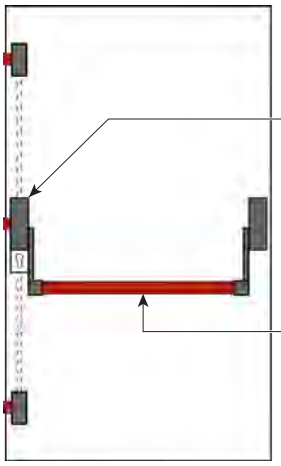

Art. 103
Art. 153
Art. 160

Art. 1080 solo per 103

Art. 1100/1/R (950 mm)
Art. 1100/2/R (1150 mm)
Art. 1100/3/R (1450 mm)

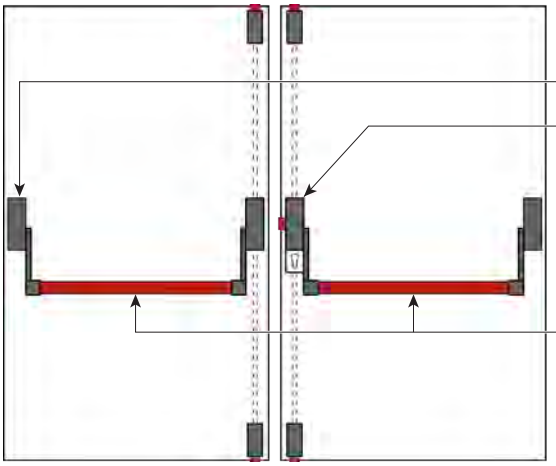

Art. 106

Art. 105
Art. 105MOT
Art. 105AUT

Art. 1080 solo per 105

Art. 1100/1/R (950 mm)
Art. 1100/2/R (1150 mm)
Art. 1100/3/R (1450 mm)

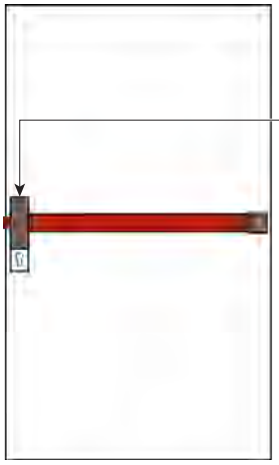

Art. 701

Art. 1080

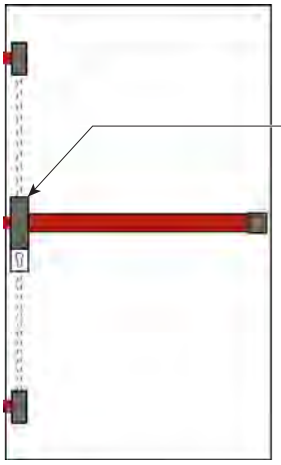

Art. 703
Art. 753
Art. 760

Art. 1080 solo per 703

# Porte taglia fuoco

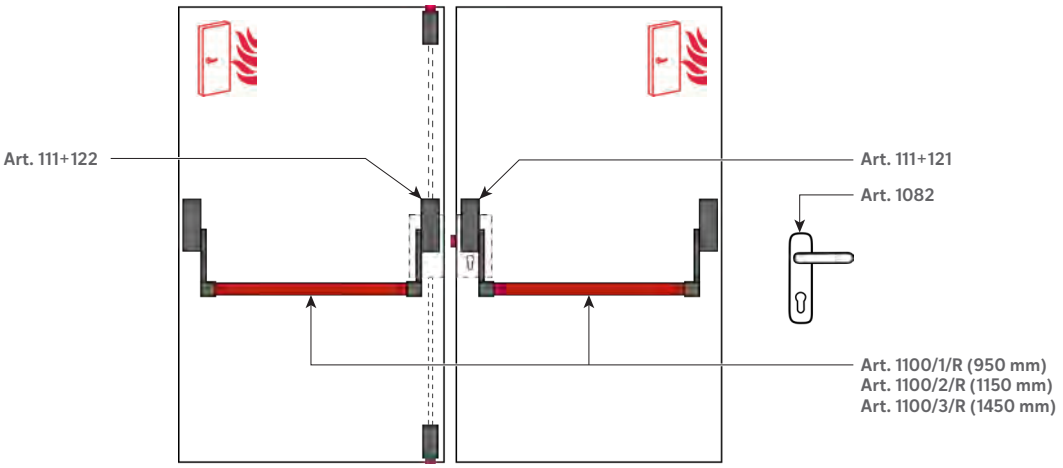


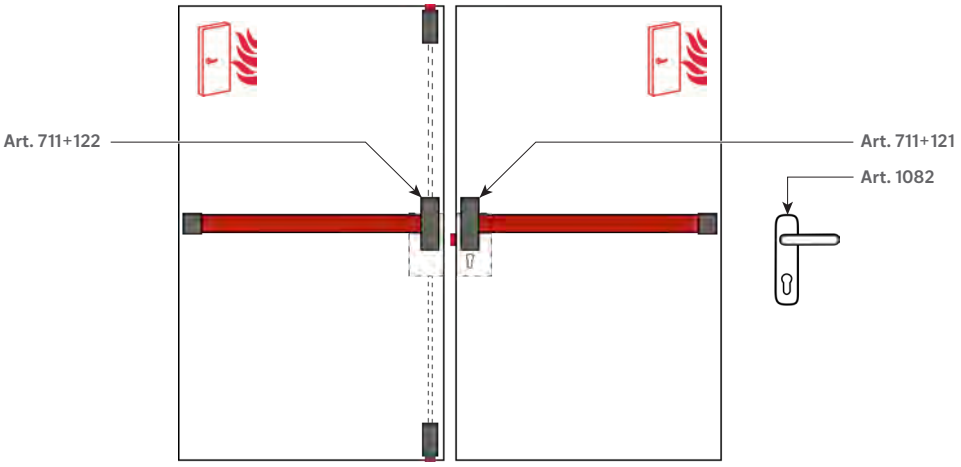

# Principali contenuti dalla Norma Europea UNI EN 1125:2008

1 Un maniglione antipanico deve essere sempre apribile in qualsiasi momento e da chiunque (compresi bambini, anziani, portatori di handicap ecc.) esercitando uno sforzo minimo.

2 Un maniglione antipanico deve poter essere applicato anche su porte di comune passaggio (ad esempio negozi, uffici, ospedali, scuole ecc.) e deve quindi garantire una alta o altissima frequenza d'uso.

3 Un maniglione antipanico, se applicato su una porta tagliafuoco deve poter garantire, dopo la fuga, la chiusura della porta anche in caso di altissime temperature.

4 In un maniglione antipanico la sporgenza della barra non deve essere superiore a 150 mm.

5 I maniglioni antipanico possono essere di due tipi:
- barra a spinta classificata con codice A (vedi disegno 1)
- barra a contatto classificata con codice B (vedi disegno 2)

DISEGNO 1
MANIGLIONE ANTIPANICO TIPO A

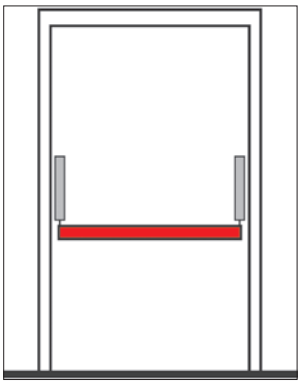

DISEGNO 2
MANIGLIONE ANTIPANICO TIPO B

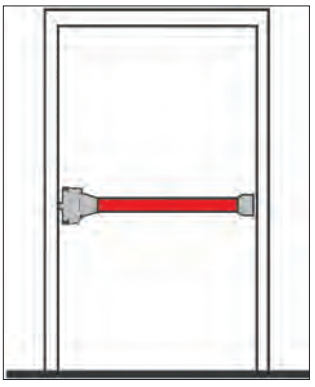

# UNI EN 1125:2008

## Classificazione

| A | B | C | D | E | F | G | H | I | L |
|---|---|---|---|---|---|---|---|---|---|
| 3 | 6 | 5 | 0 | 1 | 3 | 2 | 1 | A | A |
| | 7 | 6 | A | | 4 | | 2 | B | B |
| | | 7 | B | | | | | | C |

| | |
|---|---|
| **A** | Adatto ad un'alta frequenza d'uso |
| **B** | **6** = 100.000 aperture<br>7 = 200.000 aperture |
| **C** | **5** = Adatto a porte max 100 kg<br>**6** = Adatto a porte max 200 kg<br>**7** = Adatto a porte oltre 200 kg |
| **D** | **0** = non adatto a porte tagliafuoco<br>A = adatto a porte tagliafuoco-antifumo secondo la norma EN 1634-3<br>B = adatto a porte tagliafuoco-antifumo secondo la norma EN 1634-1 |
| **E** | Garantisce la sicurezza delle persone |
| **F** | **3** = alta resistenza alla corrosione<br>4 = altissima resistenza alla corrosione |
| **G** | Adatto a garantire una normale sicurezza per le cose |
| **H** | **1** = sporgenza della barra fino a 150 mm<br>2 = ridotta sporgenza della barra fino a 100 mm |
| **I** | **A** = è un antipanico tipo "barra a spinta" (vedi disegno 1)<br>B = è un antipanico "barra a contatto" (vedi disegno 2) |
| **L** | **A** = adatto a porte a 1 o 2 ante<br>B = adatto a porte a 1 sola anta<br>C = adatto a porte a 2 ante con una sola anta attiva |

# UNI EN 179:2008

## Classificazione

| A | B | C | D | E | F | G | H | I | L |
|---|---|---|---|---|---|---|---|---|---|
| 3 | 6 | 5 | 0 | 1 | 3 | 2 | 1 | A | A |
| | 7 | 6 | A | | 4 | 3 | 2 | B | B |
| | | 7 | B | | | 4 | | | C |
| | | | | | | 5 | | | D |

| | |
|---|---|
| **A** | Adatto ad un'alta frequenza d'uso |
| **B** | **6** = 100.000 aperture<br>7 = 200.000 aperture |
| **C** | **5** = Adatto a porte max 100 kg<br>6 = Adatto a porte max 200 kg<br>7 = Adatto a porte oltre 200 kg |
| **D** | **0** = non adatto a porte tagliafuoco<br>A = adatto a porte tagliafuoco-antifumo secondo la norma EN 1634-3<br>B = adatto a porte tagliafuoco-antifumo secondo la norma EN 1634-1 |
| **E** | Garantisce la sicurezza delle persone |
| **F** | **3** = alta resistenza alla corrosione<br>4 = altissima resistenza alla corrosione |
| **G** | Durabilità **2** = 1000 N<br>**3** = 2000 N<br>**4** = 3000 N<br>**5** = 5000 N |
| **H** | **1** = sporgenza della barra fino a 150 mm<br>2 = ridotta sporgenza della barra fino a 100 mm |
| **I** | **A** = azionamento tramite maniglia a leva<br>B = azionamento tramite piastra a spinta |
| **L** | **A** = adatto a porte a 1 o 2 ante<br>B = adatto a porte a 1 sola anta<br>C = adatto a porte a 2 ante con una sola anta attiva<br>D = porta ad un'anta con apertura verso l'interno |

# Certificazione CE

La certificazione CE sui maniglioni antipanico viene rilasciata ad un prodotto se quest'ultimo rispetta i dettami della Norma Europea di riferimento. Nel caso dei maniglioni antipanico esistono 2 Norme la UNI EN1125 e la UNI EN179 che indicano i test e le performance che il prodotto deve superare per poter essere certificato. Seppur simili le 2 Norme hanno campi di applicazione completamente diversi.
Qui di seguito cerchiamo di spiegarne sinteticamente le differenze.

I principali contenuti della Norma EN1125 sono i seguenti:

- Un maniglione antipanico deve essere installato in tutti i luoghi aperti al pubblico con capienza superiore alle 9 persone o meno se il sito è ad elevato rischio di incendi o esplosione
- Deve essere apribile in qualsiasi momento in meno di 1 secondo, da chiunque con un unico gesto e senza utilizzo di attrezzi
- Deve poter essere applicato su porte di comune passaggio e deve garantire un'alta o altissima frequenza d'uso
- Deve coprire sempre almeno il 60% della larghezza della porta
- Un maniglione antipanico deve essere usato in maniera istintiva, senza che le persone debbano preventivamente essere messe a conoscenza di come utilizzarlo
- I maniglioni antipanico possono essere di 2 tipi:
  - Barra a spinta classificata con codice A (vedi disegno 1)
  - Barra a contatto classificata con codice B (vedi disegno 2)

I principali contenuti della Norma EN179 sono i seguenti:

- Le serrature d'emergenza secondo la EN179 potrebbero essere installate solo in ambienti non aperti al pubblico (esempio ufficio privato) se il luogo è frequentato da meno di 10 persone
- Deve essere apribile in qualsiasi momento in meno di 1 secondo
- Le persone devono essere preventivamente messe a conoscenza del funzionamento del dispositivo



CE 0425

ICIM

ICIM S.p.A. - Identification number: 0425
Piazza Don Enrico Mapelli, 75 - 20099 Sesto San Giovanni (MI) - ITALY

**Certificato di costanza delle prestazioni**
*Certificate of constancy of performance*

Certificato N. / *Certificate No.* **0425 - CPR - 000807**

In conformità al Regolamento 305/2011/EU del Parlamento Europeo e del Consiglio del 9 marzo 2011 (Regolamento Prodotti da Costruzione o CPR), questo certificato si applica al prodotto da costruzione:
*In compliance with Regulation 305/2011/EU of the European Parliament and of the Council of 9 March 2011 (the Construction Products Certification or CPR), this certificate applies to the construction product:*

**Dispositivi antipanico per uscite di sicurezza azionati mediante una barra orizzontale**
***Panic exit devices***

SERIE / *SERIES* **MODULODUE, Serie 500, Prefer, Justor, Opsial, Simplex**

MODELLI / *MODELS* See annex

Caratteristiche: vedi Allegato / *Characteristics: see Annex*

IMMESSO SUL MERCATO CON IL NOME O IL MARCHIO DI
PLACED ON THE MARKET UNDER THE NAME OR TRADE MARK OF

**ANTIPANIC S.p.A.**

SEDE LEGALE / *HEAD OFFICE* Via Paolo Fabbri, 1/A
40013 CASTEL MAGGIORE (BO) ITALY

UNITÀ OPERATIVA / *PRODUCTION UNIT* Via Paolo Fabbri, 1/A
40013 CASTEL MAGGIORE (BO) ITALY

Questo certificato attesta che tutte le disposizioni riguardanti la valutazione e la verifica della costanza della prestazione e le prestazioni descritte nell'allegato ZA della norma:
*This certificate attests that all provisions concerning the assessment and verification of constancy of performance and the performances described in Annex ZA of the standard*

**EN 1125:2008+EC1:2009**

nell'ambito del sistema 1 di cui al presente certificato vengono applicati e che il controllo di produzione in fabbrica condotto dal produttore è validato al fine di garantire la
*under system 1 set out in this certificate are applied and that the factory production control conducted by the manufacturer is assessed to ensure the*

**COSTANZA DELLA PRESTAZIONE DEL PRODOTTO DA COSTRUZIONE**
***CONSTANCY OF PERFORMANCE OF THE CONSTRUCTION PRODUCT***

Questo certificato è stato emesso per la prima volta il 20/02/2007 e ha validità sino a che la norma armonizzata, il prodotto da costruzione, i metodi ACVP o le condizioni di produzione nello stabilimento non subiscano modifiche significative, o sino a che non venga sospeso o ritirato dall'organismo di certificazione notificato ICIM S.p.A.
*This certificate was first issued on 20/02/2007 and will remain valid as long as neither the harmonized standard, the construction product, the AVCP methods nor the manufacturing conditions in the plant are modified significantly, unless suspended or withdrawn by the notified product certification body ICIM S.p.A.*

Il presente Certificato è da ritenersi valido solo se accompagnato dal relativo Allegato / *This Certificate is valid only with the relative Annex*

ICIM S.p.A.
**Direttore Tecnico**

EMISSIONE / ISSUE
**13/01/2020**

ICIM S.p.A. - Piazza Don Enrico Mapelli, 75 - 20099 Sesto San Giovanni (MI)

0425CM_DO_IT

# Certificazione CERTIFIRE

CERTIFIRE è una certificazione indipendente riconosciuta dalle autorità di regolamentazione di tutto il mondo come marchio internazionale della sicurezza antincendio.

Il marchio Certifire viene rilasciato dal prestigioso ente di certificazione inglese “Warringtonfire” operante nel mondo delle certificazioni da oltre 50 anni.

Antipanic ha ottenuto il prestigioso riconoscimento dopo aver testato presso i laboratori di Warringtonfire i propri maniglioni antipanico da applicare 4 ore su porte metalliche e 2 ore su porte in legno.



certifire

**CERTIFICATE OF APPROVAL**
**No CF 5394**

This is to certify that, in accordance with
TS00 General Requirements for Certification of Fire Protection Products
The undermentioned products of

**ANTIPANIC S.p.a.**

**Via Paolo Fabbri 1/A, 40013 Castle Maggiore (BO), Italy**
**Tel: +39 051 808045**

Have been assessed against the requirements of the Technical Schedule(s) denoted below and are approved for use subject to the conditions appended hereto:

| CERTIFIED PRODUCT | TECHNICAL SCHEDULE |
|---|---|
| Panic Exit Devices and Exit Pad Emergency Exit Devices and Associated Accessories | TS26 The Contribution of Panic Exit Devices to the Fire Resistance of Door Assemblies<br><br>TS31 The Contribution of Emergency Exit Devices to the Fire Resistance of Door Assemblies |

**Signed and sealed for and on behalf of Warringtonfire Testing and Certification Limited**

Paul Duggan
**Certification Manager**

Issued: 11th December 2015
Reissued: 12th March 2021
Valid to: 11th March 2026

Page 1 of 13

This certificate is the property of Warringtonfire Testing and Certification Limited
Registered in England and Wales
Registered Office: 10 Lower Grosvenor Place, London, United Kingdom, SW1W 0EN. Company Registration No: 113/3436

# Certificazione UL305

UL (Underwriters Laboratories Inc.) è un'organizzazione indipendente di certificazione di sicurezza fondata a Northbrook, Illinois, nel 1894.

UL305 (UL Standard for Safety Panic Hardware) è la più antica Norma esistente al mondo che regolamenta i maniglioni antipanico posti nelle via di fuga. UL305 trova la sua origine dal terribile incendio al teatro Iroquois di Chicago del 1903, dalla prima ufficiale edizione del Life and Safety code del 1927 e da 2 signori di Indianapolis Carl Prinzler e Henry DuPont, che inventarono il primo componente progettato per consentire una rapida uscita dall'interno mantenendo sicurezza e blocco dal lato esterno, l'antenato dei maniglioni antipanico.

I laboratori UL testano dispositivi antipanico dal lontano 1920 è la UL305 è la certificazione di riferimento per il mercato statunitense e non solo.

Antipanic, dopo oltre un anno di test, è orgogliosa di poter offrire su una vasta gamma di maniglioni da applicare questa prestigiosa certificazione. I test effettuati sono di gran lunga più severi rispetto ad altri Standard e certificano la qualità assoluta della nostra produzione.

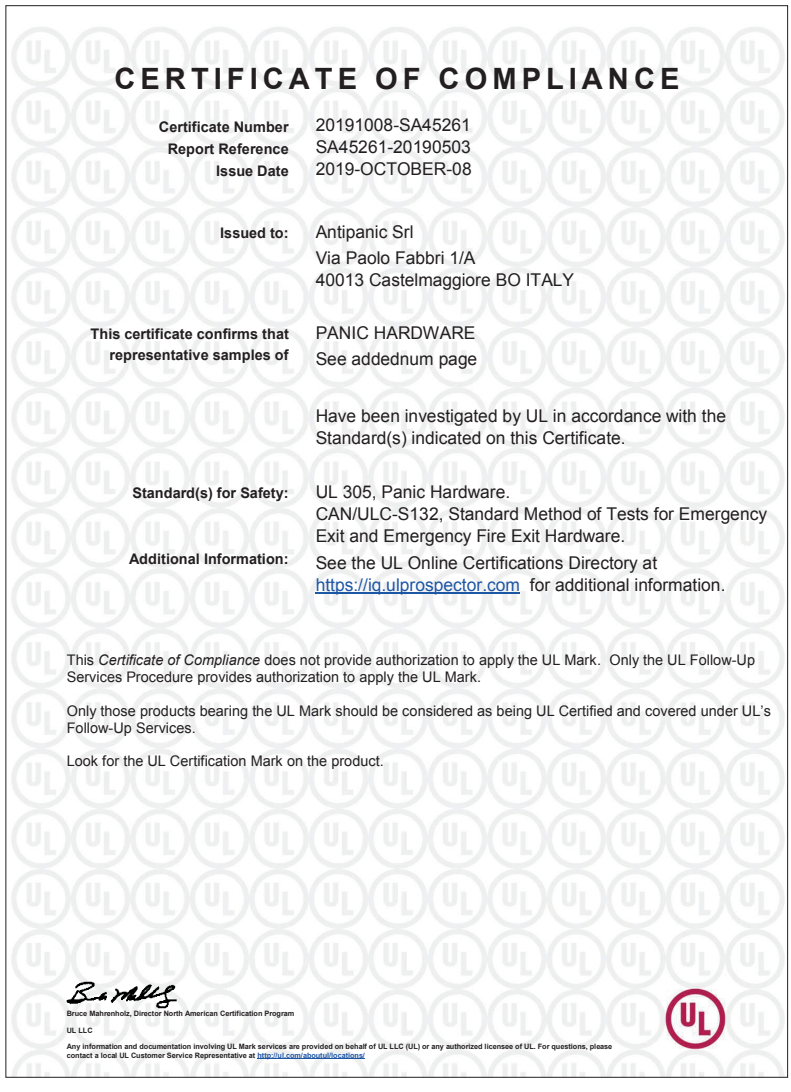

**CERTIFICATE OF COMPLIANCE**

**Certificate Number** 20191008-SA45261
**Report Reference** SA45261-20190503
**Issue Date** 2019-OCTOBER-08

**Issued to:** Antipanic Srl
Via Paolo Fabbri 1/A
40013 Castelmaggiore BO ITALY

**This certificate confirms that representative samples of** PANIC HARDWARE
See addednum page

Have been investigated by UL in accordance with the Standard(s) indicated on this Certificate.

**Standard(s) for Safety:** UL 305, Panic Hardware.
CAN/ULC-S132, Standard Method of Tests for Emergency Exit and Emergency Fire Exit Hardware.

**Additional Information:** See the UL Online Certifications Directory at https://iq.ulprospector.com for additional information.

This *Certificate of Compliance* does not provide authorization to apply the UL Mark. Only the UL Follow-Up Services Procedure provides authorization to apply the UL Mark.

Only those products bearing the UL Mark should be considered as being UL Certified and covered under UL's Follow-Up Services.

Look for the UL Certification Mark on the product.

Bruce Mahrenholz, Director North American Certification Program

UL LLC

Any information and documentation involving UL Mark services are provided on behalf of UL LLC (UL) or any authorized licensee of UL. For questions, please contact a local UL Customer Service Representative at http://ul.com/aboutul/locations/

# Certificazione UKCA

UKCA è la certificazione in vigore nel Regno Unito dal 2022 che sostituisce la certificazione CE non più valida dopo la Brexit. Antipanic può offrire da gennaio 2023 questo ulteriore certificato su tutta la gamma prodotti

# Trattamento Antibatterico

Numerose ricerche attestano la possibilità di rinvenire germi e batteri su superfici di uso comune in luoghi pubblici. Per questo Antipanic, azienda italiana tra le protagoniste nel panorama dei maniglioni antipanico, ha scelto di utilizzare un nuovo trattamento antibatterico per i suoi dispositivi.
Il suo innovativo trattamento "PROTECT TOUCH" agli ioni d'argento agisce 24 ore su 24 ed uccide oltre il 99,99% dei batteri. È disponibile sulle finiture nero, bianco, grigio argento, rosso ed ha un'efficacia totale perché è presente su tutto il prodotto, anche nelle parti non soggette a contatto diretto.
I rivestimenti in polvere antimicrobici sono stati testati ISO 22196: 2011, mostrando efficacia contro tutti i principali ceppi batterici. Approvati da FDA (Food and Drug Administration) e EFSA (European Food Safety Authority). Per valutarne l'efficienza sono stati eseguiti test basati sulla Normativa Giapponese JIS Z 2801.



L'argento attivo antimicrobico viene aggiunto in verniciatura sui rivestimenti durante la produzione, garantendo così una un'effetto permanente. La tecnologia agli ioni d'argento è incredibilmente resistente e di lunga durata. I test di persistenza hanno dimostrato che l'efficacia non decade con il tempo e resiste ai processi di pulizia.

Il trattamento antibatterico uccide germi e batteri presenti sulla superficie attraverso il rilascio graduale e continuo di ioni d'argento. Gli ioni d'argento disattivano le funzioni vitali delle cellule batteriche rendendole incapaci di riprodursi e causandone la definitiva rottura.

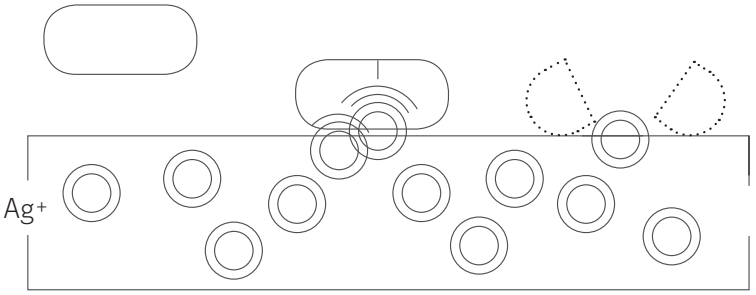

# Legenda simboli

Certificazione CE

Certificazione Warrington

Certificazione UL

Certificazione UKCA

Resistente al fuoco

Trattamento Antibatterico

Motorizzato

Elettrico

Inox AISI 316

Certificazione ICIM

# Finiture


Nero RAL9005


Grigio RAL9006

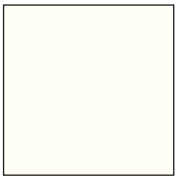
Bianco RAL9016


Rosso RAL3020


Verde RAL6029


Verniciato effetto Acciaio


Cromo Satinato


Alluminio Anodizzato

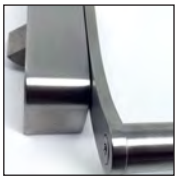
Acciaio Inox 316


Effetto Ottonato

| | | | Protec touch | maniglioni a barra | barra | maniglioni push | pulsanti | Comandi esterni e incontri |
|---|---|---|---|---|---|---|---|---|
| Nero | RAL9005 | SI | N | N | N | N | N | N |
| Grigio | RAL9006 | SI | G6 | G6 | G6 | G6 | G6 | G6 |
| Bianco | RAL9016 | SI | B | B | B | B | B | B |
| Rosso | RAL3020 | SI | Non disponibile | R | Non disponibile | R | Non disponibile | |
| Verde | RAL6029 | NO | Non disponibile | V | Non disponibile | V | Non disponibile | |
| Verniciato effetto Acciaio | | NO | A | Non disponibile | A | A | A | |
| Cromo Satinato | | NO | X | Non disponibile | X | X | X | |
| Acciaio Inox | | NO | Non disponibile | INOX | Non disponibile | Non disponibile | Non disponibile | |
| Alluminio anodizzato | | NO | Non disponibile | ARG | Non disponibile | S | Non disponibilee | |
| Acciaio INOX 316 satinato | | NO | Serie THESIGN | | | | | |
| Acciaio INOX 316 lucido | | NO | Serie THESIGN | | | | | |
| Ottonato | | NO | Su richiesta | Su richiesta | Su richiesta | Su richiesta | Su richiesta | |



antipanic

Member of DOM Security



Maniglioni da applicare

# modulo

meccanico - elettrico - motorizzato

# modulo 401T

MANIGLIONE ANTIPANICO A BARRA, 1 PUNTO DI CHIUSURA



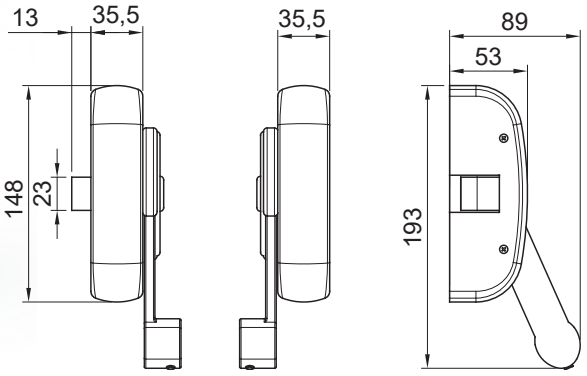


## Vantaggi

- Certificato con i massimi requisiti secondo la norma europea EN 1125:2008
- Perfettamente intercambiabile con altri tipi da montante
- Sporgenza della barra estremamente ridotta
- Reversibilità semplificata
- Estremamente robusto grazie al solido sistema di protezione delle leve

### SPECIFICHE TECNICHE

| | |
|---|---|
| Anta porta | Porta ad un anta, Porta doppia anta: primaria |
| Punti di chiusura | 1 punto |
| Mano | Reversibile |
| Materiale della cover | Acciaio |
| Materiale standard dello scrocco | Acciaio |
| Resistenza al fuoco | Si |
| Tipo di incontro | Regolabile |
| Lunghezze della barra disponibili | 950, 1150, 1450 |
| Optional | Fermo a giorno, Micro sullo scrocco, Micro sulla barra, Micro sullo scrocco e sulla barra |
| Packaging | 8 pz. |
| Classificazione EN 1125:2008 | 377B1422AA |

### SPECIFICHE DI CAPITOLATO

Maniglione antipanico “modulo tondo serie 400” Maniglione antipanico da montante, reversibile e componibile a 1 -2 e 3 punti di chiusura. La reversibilità deve essere ottenuta tramite un solido blocco esterno senza alcuna interferenza con il meccanismo interno.

Per gli accessori vedere da pagina 63

### CODICI PRODOTTO

| Codice articolo | Finitura |
|---|---|
| 401/T | Nero RAL 9005 |
| 401/TG6 | Grigio RAL 9006 |
| 401/TB | Bianco RAL 9016 |
| 401/TA | Effetto acciaio verniciato |

# modulo 402T

MANIGLIONE ANTIPANICO A BARRA, 2 PUNTI DI CHIUSURA.



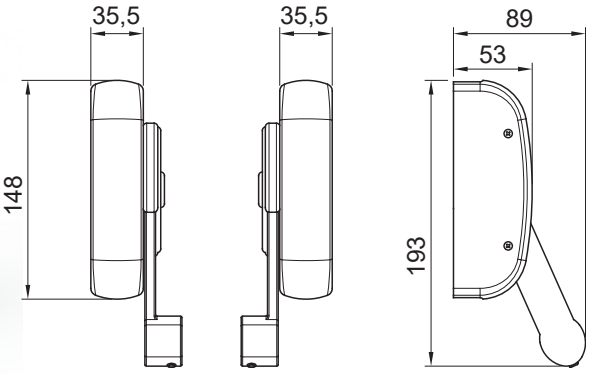


## Vantaggi

- Certificato con i massimi requisiti secondo la norma europea EN 1125:2008
- Perfettamente intercambiabile con altri tipi da montante
- Sporgenza della barra estremamente ridotta
- Reversibilità semplificata...
- Estremamente robusto grazie al solido sistema di protezione delle leve

### SPECIFICHE TECNICHE

| | |
|---|---|
| Anta porta | Porta ad un anta, Porta doppia anta: primaria o secondaria |
| Punti di chiusura | 2 punti |
| Mano | Reversibile |
| Materiale della cover | Acciaio |
| Resistenza al fuoco | Si |
| Tipo di incontro | Regolabile |
| Lunghezze della barra disponibili | 950, 1150, 1450 |
| Optional | Fermo a giorno, Micro sulla barra |
| Packaging | 8 pz |
| Classificazione EN 1125:2008 | 377B1422AA |

### SPECIFICHE DI CAPITOLATO

Maniglione antipanico “modulo tondo serie 400” Maniglione antipanico da montante, reversibile e componibile a 1 -2 e 3 punti di chiusura. La reversibilità deve essere ottenuta tramite un solido blocco esterno senza alcuna interferenza con il meccanismo interno.

Per gli accessori vedere da pagina 63

### CODICI PRODOTTO

| Codice articolo | Finitura |
|---|---|
| 402/T | Nero RAL 9005 |
| 402/TG6 | Grigio RAL 9006 |
| 402/TB | Bianco RAL 9016 |
| 402/TA | Effetto acciaio verniciato |

# modulo 403T

MANIGLIONE ANTIPANICO A BARRA, 1-3 PUNTI DI CHIUSURA, MODULARE



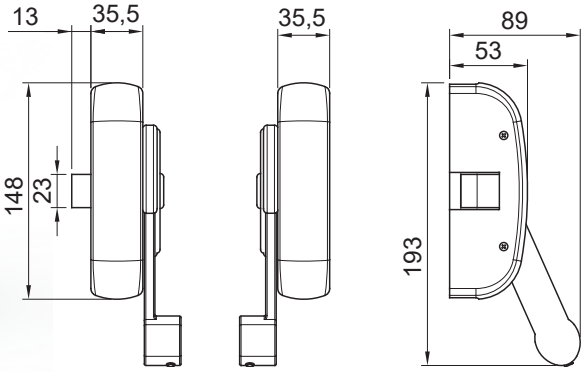


## Vantaggi

- Certificato con i massimi requisiti secondo la norma europea EN 1125:2008
- Perfettamente intercambiabile con altri tipi da montante
- Sporgenza della barra estremamente ridotta
- Reversibilità semplificata
- Estremamente robusto grazie al solido sistema di protezione delle leve

### SPECIFICHE TECNICHE

| | |
|---|---|
| Anta porta | Porta ad un anta, Porta doppia anta: primaria o secondaria |
| Punti di chiusura | Modulare |
| Mano | Reversibile |
| Materiale della cover | Acciaio |
| Materiale standard dello scrocco | Acciaio |
| Resistenza al fuoco | Si |
| Tipo di incontro | Regolabile |
| Lunghezze della barra disponibili | 950, 1150, 1450 |
| Optional | Fermo a giorno, Micro sullo scrocco, Micro sulla barra, Micro sullo scrocco e sulla barra |
| Packaging | 8 pz |
| Classificazione EN 1125:2008 | 377B1422AA |

### SPECIFICHE DI CAPITOLATO

Maniglione antipanico “modulo tondo serie 400” Maniglione antipanico da montante, reversibile e componibile a 1 -2 e 3 punti di chiusura. La reversibilità deve essere ottenuta tramite un solido blocco esterno senza alcuna interferenza con il meccanismo interno.

Per gli accessori vedere da pagina 63

### CODICI PRODOTTO

| Codice articolo | Finitura |
|---|---|
| 403/T | Nero RAL 9005 |
| 403/TG6 | Grigio RAL 9006 |
| 403/TB | Bianco RAL 9016 |
| 403/TA | Effetto acciaio verniciato |
| 403/TX | Cromo satinato |

# vento

MANIGLIONE ANTIPANICO A BARRA PREMONTATO SU PIASTRA



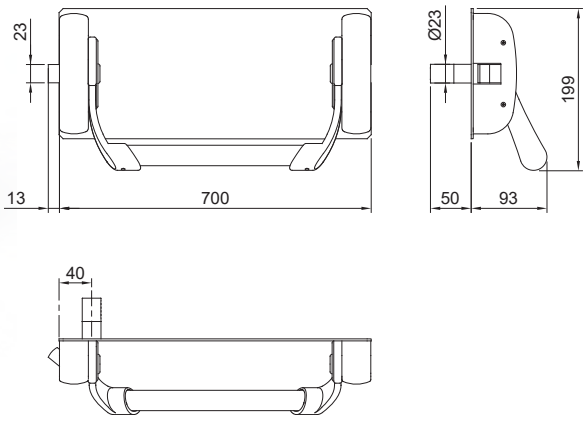


## Vantaggi

- Certificato con i massimi requisiti secondo la norma europea EN 1125:2008
- Durevole e resistente al fuoco
- Progettato per la massima velocità di installazione
- Cilindro per l'apertura dall'esterno incluso
- Possibilità di installazione tramite viti o saldatura

### SPECIFICHE TECNICHE

| | |
|---|---|
| Anta porta | Porta ad un anta |
| Punti di chiusura | 1 punto |
| Mano | Reversibile |
| Materiale della cover | Acciaio |
| Materiale standard dello scrocco | Acciaio |
| Resistenza al fuoco | Si |
| Tipo di incontro | Regolabile |
| Classificazione EN 1125:2008 | 377B1422AA |

### CODICI PRODOTTO

| Codice articolo | Lunghezza della barra (mm) | Finitura |
|---|---|---|
| 401/S | 577 | Rosso RAL 3020 |

Per gli accessori vedere da pagina 63

# modulo-elettrico

MANIGLIONE ANTIPANICO A BARRA ELETTRICO



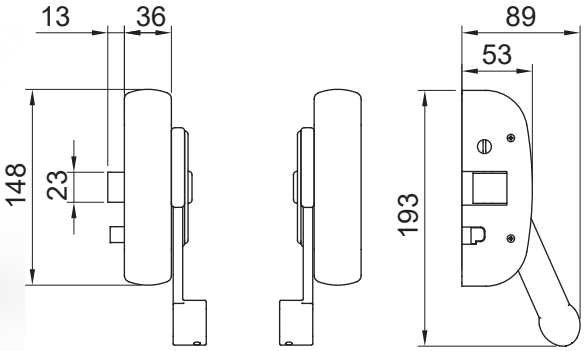


## Vantaggi

- E' l'unico maniglione da montante elettrico
- fermo a giorno meccanico incluso
- Sporgenza della barra estremamente ridotta
- Reversibilità semplificata
- Estremamente robusto grazie al solido sistema di protezione delle leve

Non adatto per profiili in PVC

Per gli accessori vedere da pagina 63

## SPECIFICHE TECNICHE

| | |
|---|---|
| Anta porta | Porta ad un anta, Porta doppia anta: primaria |
| Punti di chiusura | 1 punto |
| Mano | Reversibile |
| Materiale della cover | Acciaio |
| Materiale standard dello scrocco | Acciaio |
| Tipo di incontro | Regolabile |
| Lunghezze della barra disponibili | 950, 1150, 1450 |
| Alimentazione | 12V AC/DC 1A |
| Optional | Micro sulla barra |
| Packaging | 8 pz |
| Classificazione EN 1125:2008 | 37701422AA |

## CODICI PRODOTTO

| Codice articolo | Finitura |
|---|---|
| 401/TEL | Nero RAL 9005 |
| 401/TEL/G6 | Grigio RAL 9006 |
| 401/TEL/B | White RAL 9010 |
| 401/TEL/A | Effetto acciaio verniciato |
| 401/TEL/X | Cromo satinato |

# modulo-motorizzato H

MANIGLIONE ANTIPANICO A BARRA MOTORIZZATO, MODULARE A 2-3 PUNTI DI CHIUSURA VERTICALI



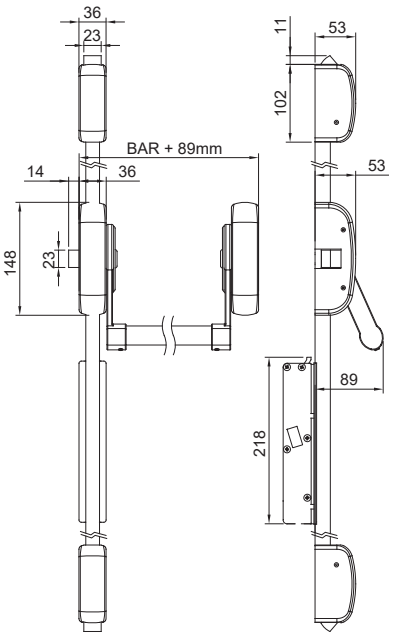


## Vantaggi

- Apertura temporizzata regolabile da 3 a 20 secondi
- Possibilità di fermo a giorno elettrico mediante interruttore o temporizzatore esterno
- L'unico maniglione a barra motorizzato
- Segnalazione acustica di apertura
- Completo con aste e scrocchi verticali

## SPECIFICHE DI CAPITOLATO

Maniglione antipanico “modulo tondo serie 400 Motorizzato” Maniglione antipanico da montante, reversibile e componibile a 2 e 3 punti di chiusura con apertura motorizzata. La reversibilità deve essere ottenuta tramite un solido blocco esterno senza alcuna interferenza con il meccanismo interno.

Per installare questo prodotto è indispensabile usare un passacavo, vedi pagina 79

Per gli accessori vedere da pagina 63

## SPECIFICHE TECNICHE

| | |
|---|---|
| Anta porta | Porta ad un anta, Porta doppia anta: primaria |
| Punti di chiusura | 2-3 punti |
| Mano | Reversibile |
| Materiale della cover | Acciaio |
| Materiale standard dello scrocco | Acciaio |
| Tipo di incontro | Regolabile |
| Lunghezze della barra disponibili | 950, 1150, 1450 |
| Alimentazione | 12-20V AC 1A, 12-30V DC 1A |
| Optional | Micro sullo scrocco, Micro sulla barra, Micro sullo scrocco e sulla barra |
| Classificazione EN 1125:2008 | 37701422AA |

## CODICI PRODOTTO

| Codice articolo | Finitura |
|---|---|
| 403/H/MOT | Nero RAL 9005 |
| 403/G6H/MOT | Grigio RAL 9006 |
| 403/BH/MOT | Bianco RAL 9016 |
| 403/AH/MOT | Effetto acciaio verniciato |
| 403/XH/MOT | Cromo satinato |

# modulo-motorizzato L

MANIGLIONE ANTIPANICO A BARRA MOTORIZZATO, MODULARE A 2-3 PUNTI DI CHIUSURA LATERALI



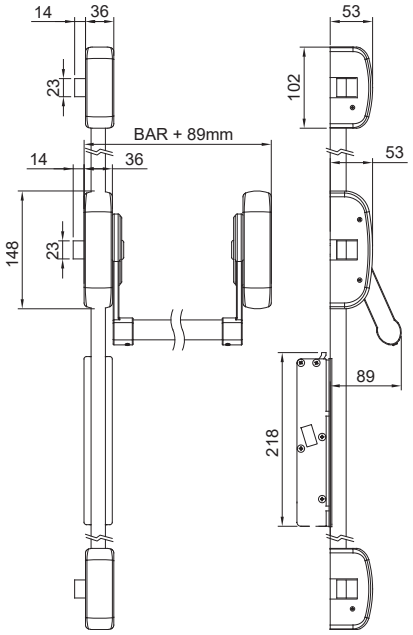


## Vantaggi

- Apertura temporizzata regolabile da 3 a 20 secondi
- Possibilità di fermo a giorno elettrico mediante interruttore o temporizzatore esterno
- L'unico maniglione a barra motorizzato
- Segnalazione acustica di apertura
- Completo con aste e scrocchi laterali

### SPECIFICHE DI CAPITOLATO

Maniglione antipanico "modulo tondo serie 400 Motorizzato" Maniglione antipanico da montante, reversibile e componibile a 2 e 3 punti di chiusura con apertura motorizzata. La reversibilità deve essere ottenuta tramite un solido blocco esterno senza alcuna interferenza con il meccanismo interno.

Per installare questo prodotto è indispensabile usare un passacavo, vedi pagina 79

Per gli accessori vedere da pagina 63

### SPECIFICHE TECNICHE

| | |
|---|---|
| Anta porta | Porta ad un anta, Porta doppia anta: primaria |
| Punti di chiusura | 2-3 punti |
| Mano | Reversibile |
| Materiale della cover | Acciaio |
| Materiale standard dello scrocco | Acciaio |
| Tipo di incontro | Regolabile |
| Lunghezze della barra disponibili | 950, 1150, 1450 |
| Alimentazione | 12-20V AC 1A, 12-30V DC 1A |
| Optional | Micro sullo scrocco, Micro sulla barra, Micro sullo scrocco e sulla barra |
| Classificazione EN 1125:2008 | 37701422AA |

### CODICI PRODOTTO

| Codice articolo | Finitura |
|---|---|
| 403/L/MOT | Nero RAL 9005 |
| 403/G6L/MOT | Grigio RAL 9006 |
| 403/BL/MOT | Bianco RAL 9016 |
| 403/AL/MOT | Effetto acciaio verniciato |
| 403/XL/MOT | Cromo satinato |






Maniglioni da applicare

# Unico

intercambiabile con altri tipi preesistenti

# Unico 501

MANIGLIONE ANTIPANICO A BARRA COMPATIBILE, 1 PUNTO DI CHIUSURA



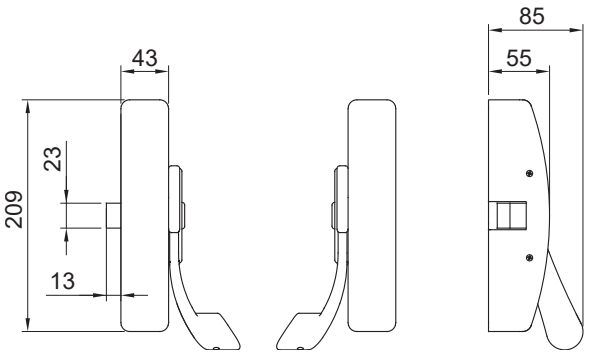


## Vantaggi

- Certificato con i massimi requisiti secondo la norma europea EN 1125:2008
- Estremamente robusto grazie al solido sistema di protezione delle leve
- Perfettamente intercambiabile con altri tipi di maniglioni preesistenti
- Dotato di piastre e quadri maniglia compatibili con i maniglioni più venduti
- Disponibile in un'ampia gamma di finiture

### SPECIFICHE TECNICHE

| | |
|---|---|
| Anta porta | Porta ad un anta, Porta doppia anta: primaria |
| Punti di chiusura | 1 punto |
| Mano | Reversibile |
| Materiale della cover | Acciaio |
| Materiale standard dello scrocco | Acciaio |
| Resistenza al fuoco | Si |
| Tipo di incontro | Regolabile |
| Lunghezze della barra disponibili | 950, 1150, 1450 |
| Optional | Fermo a giorno, Micro sullo scrocco, Micro sulla barra, Micro sullo scrocco e sulla barra |
| Packaging | 4 pz |
| Classificazione EN 1125:2008 | 377B1422AA |

### CODICI PRODOTTO

| Codice articolo | Finitura |
|---|---|
| 501 | Nero RAL 9005 |
| 501/G6 | Grigio RAL 9006 |
| 501/B | Bianco RAL 9016 |
| 501/A | Effetto acciaio verniciato |

Per gli accessori vedere da pagina 63

# Unico 502

MANIGLIONE ANTIPANICO A BARRA COMPATIBILE, 2 PUNTI DI CHIUSURA



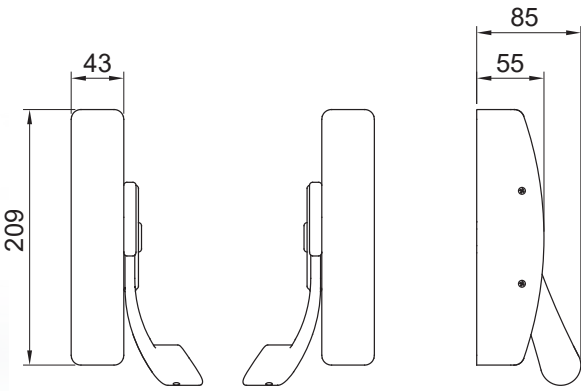


## Vantaggi

- Certificato con i massimi requisiti secondo la norma europea EN 1125:2008
- Estremamente robusto grazie al solido sistema di protezione delle leve
- Perfettamente intercambiabile con altri tipi di maniglioni preesistenti
- Dotato di piastre e quadri maniglia compatibili con i maniglioni più venduti
- Disponibile in un'ampia gamma di finiture

### SPECIFICHE TECNICHE

| | |
|---|---|
| Anta porta | Porta ad un anta, Porta doppia anta: primaria o secondaria |
| Punti di chiusura | 2 punti |
| Mano | Reversibile |
| Materiale della cover | Acciaio |
| Resistenza al fuoco | Si |
| Tipo di incontro | Regolabile |
| Lunghezze della barra disponibili | 950, 1150, 1450 |
| Optional | Fermo a giorno, Micro sulla barra |
| Packaging | 4 pz |
| Classificazione EN 1125:2008 | 377B1422AA |

### CODICI PRODOTTO

| Codice articolo | Finitura |
|---|---|
| 502 | Nero RAL 9005 |
| 502/G6 | Grigio RAL 9006 |
| 502/B | Bianco RAL 9016 |
| 502/A | Effetto acciaio verniciato |

Per gli accessori vedere da pagina 63

# Unico 503

MANIGLIONE ANTIPANICO A BARRA COMPATIBILE, 1-3 PUNTI DI CHIUSURA MODULARE



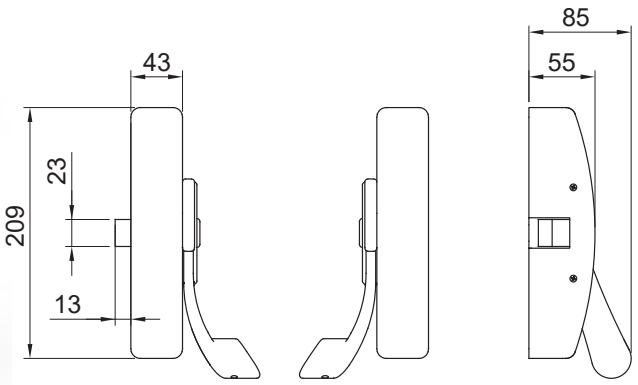


## Vantaggi

- Certificato con i massimi requisiti secondo la norma europea EN 1125:2008
- Estremamente robusto grazie al solido sistema di protezione delle leve
- Perfettamente intercambiabile con altri tipi di maniglioni preesistenti
- Dotato di piastre e quadri maniglia compatibili con i maniglioni più venduti
- Disponibile in un'ampia gamma di finiture

Per gli accessori vedere pagina 63

### SPECIFICHE TECNICHE

| | |
|---|---|
| Anta porta | Porta ad un anta, Porta doppia anta: primaria |
| Punti di chiusura | Modulare |
| Mano | Reversibile |
| Materiale della cover | Acciaio |
| Materiale standard dello scrocco | Acciaio |
| Resistenza al fuoco | Si |
| Tipo di incontro | Regolabile |
| Lunghezze della barra disponibili | 950, 1150, 1450 |
| Optional | Fermo a giorno, Micro sullo scrocco, Micro sulla barra, Micro sullo scrocco e sulla barra |
| Packaging | 4 pz |
| Classificazione EN 1125:2008 | 377B1422AA |

### CODICI PRODOTTO

| Codice articolo | Finitura |
|---|---|
| 503 | Nero RAL 9005 |
| 503/G6 | Grigio RAL 9006 |
| 503/B | Bianco RAL 9016 |
| 503/A | Effetto acciaio verniciato |
| 503/X | Cromo satinato |


5–9

antipanic

Member of DOM Security




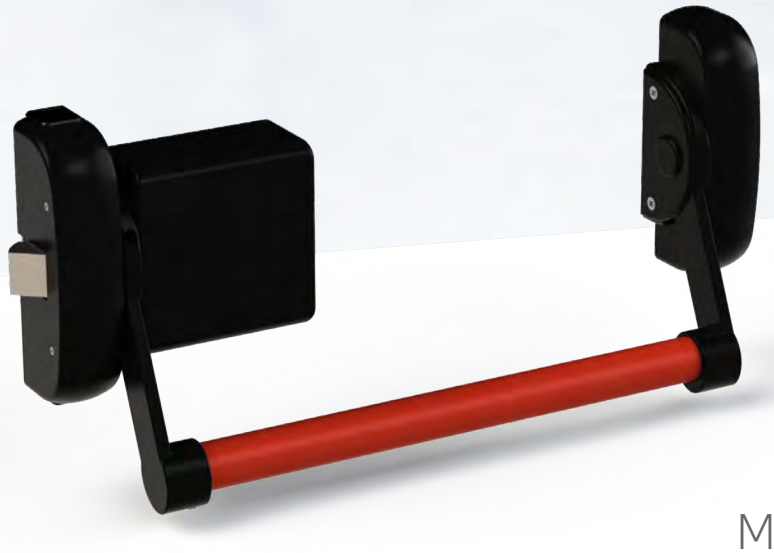

Maniglioni da applicare

# modulo fascia

meccanico - elettrico

# modulo-fascia

MANIGLIONE ANTIPANICO DA FASCIA MODULARE

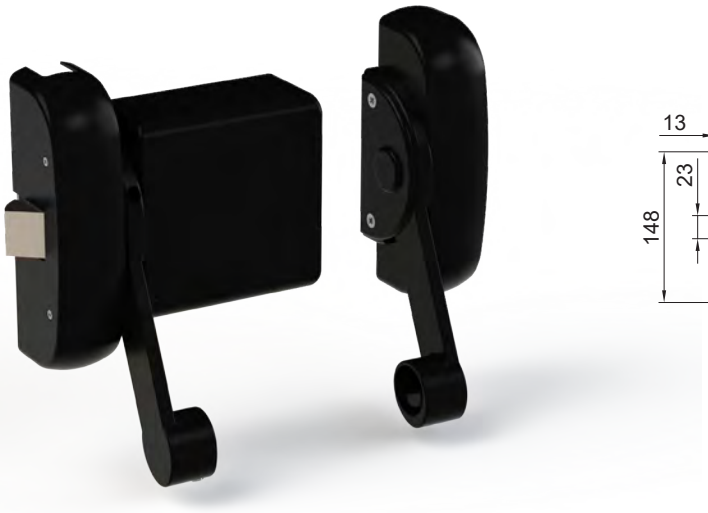

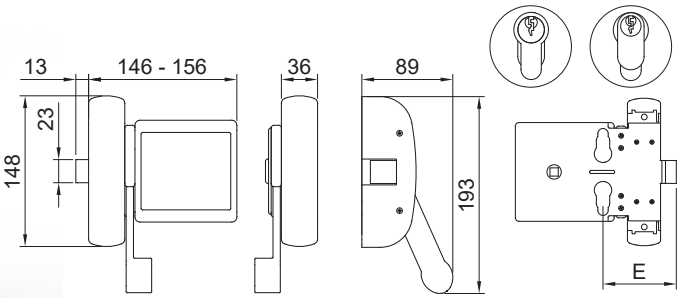


## Vantaggi

- Certificato con i massimi requisiti secondo la norma europea EN 1125:2008
- Perfettamente intercambiabile con altri tipi a fascia
- Disponibile nelle versioni con entrata 70 e 80 mm
- Il primo dispositivo antipanico da fascia reversibile e componibile
- Unica versione sia per cilindri a profilo europeo che ovali

### SPECIFICHE TECNICHE

| | |
|---|---|
| Anta porta | Porta ad un anta, Porta doppia anta: primaria o secondaria |
| Punti di chiusura | Modulare |
| Mano | Reversibile |
| Materiale della cover | Acciaio |
| Materiale standard dello scrocco | Acciaio |
| Resistenza al fuoco | Si |
| Tipo di incontro | Regolabile |
| Lunghezze della barra disponibili | 950, 1150, 1450 |
| Classificazione EN 1125:2008 | 377B1422AA |

### SPECIFICHE DI CAPITOLATO

Maniglione antipanico “modulo fascia serie 200”
Maniglione antipanico da applicare su fasce orizzontali, reversibile, componibile ed in grado di funzionare indifferentemente con cilindro esterno ovale o a profilo europeo

Per gli accessori vedere da pagina 63

### CODICI PRODOTTO

| Codice articolo | Finitura | Note |
|---|---|---|
| 200/70T | Nero RAL 9005 | E = 70mm |
| 200/80T | Nero RAL 9005 | E = 80mm |
| 201/70T | Nero RAL 9005 | E = 70mm 1 punto di chiusura |

# modulo-fascia elettrico

MANIGLIONE ANTIPANICO DA FASCIA ELETTRICO

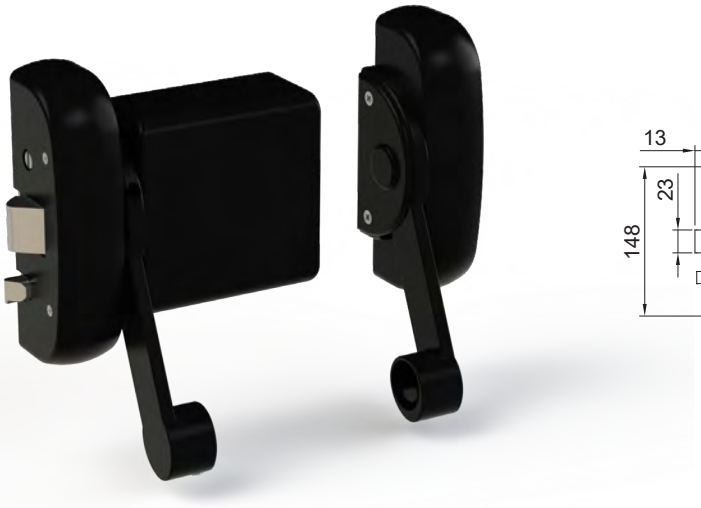

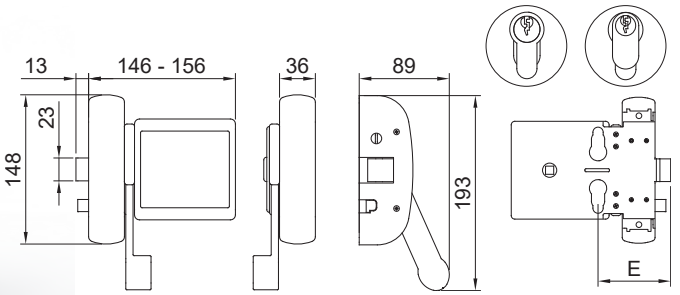


## Vantaggi

- Certificato con i massimi requisiti secondo la norma europea EN 1125:2008
- Perfettamente intercambiabile con altri tipi a fascia
- Disponibile nelle versioni con entrata 70 e 80 mm
- Il primo dispositivo antipanico da fascia reversibile e componibile
- Unica versione sia per cilindri a profilo europeo che ovali

### SPECIFICHE DI CAPITOLATO

Maniglione antipanico elettrico 12V. “modulo fascia serie 200”
Maniglione antipanico da applicare su fasce orizzontali, reversibile, componibile ed in grado di funzionare indifferentemente con cilindro esterno ovale o a profilo europeo

Per gli accessori vedere da pagina 63

### SPECIFICHE TECNICHE

| | |
|---|---|
| Anta porta | Porta ad un anta, Porta doppia anta: primaria |
| Punti di chiusura | 1 punto |
| Mano | Reversibile |
| Materiale della cover | Acciaio |
| Materiale standard dello scrocco | Acciaio |
| Tipo di incontro | Regolabile |
| Lunghezze della barra disponibili | 950, 1150, 1450 |
| Alimentazione | 12V AC/DC 1A |
| Classificazione EN 1125:2008 | 37701422AA |

Non adatto per profili in PVC

Apertura esterna solo con chiave

### CODICI PRODOTTO

| Codice articolo | Finitura | Note |
|---|---|---|
| 200/70TEL | Nero RAL 9005 | E = 70mm |
| 200/80TEL | Nero RAL 9005 | E = 80mm |



antipanic

Member of DOM Security





Maniglioni da applicare

# modulo push

meccanico - elettrico - motorizzato

# modulo-push 601

MANIGLIONE ANTIPANICO PUSH BAR, 1 PUNTO DI CHIUSURA



SPECIFICHE DI CAPITOLATO

Maniglione antipanico “modulo-push bar serie 600”
Maniglione antipanico, reversibile a 1-2-3- punti di chiusura.
Con meccanismo a cremagliera

Per gli abbinamenti colori vedere pagina 201

Per gli accessori vedere da pagina 63

SPECIFICHE TECNICHE

| | |
|---|---|
| Anta porta | Porta ad un anta, Porta doppia anta: primaria |
| Punti di chiusura | 1 punto |
| Mano | Reversibile |
| Materiale della cover | Acciaio |
| Materiale standard dello scrocco | Acciaio |
| Resistenza al fuoco | Si |
| Tipo di incontro | Regolabile |
| Lunghezze della barra disponibili | 840, 1170, 1300, 1500 |
| Optional | Fermo a giorno, Micro sullo scrocco, Micro sulla barra, Micro sullo scrocco e sulla barra |
| Classificazione EN 1125:2008 | 377B1422BA |

## Vantaggi

- Certificato con i massimi requisiti secondo la norma europea EN 1125:2008
- Accessori disponibili per l'installazione su ogni tipo di porta: in legno, in metallo e in vetro
- Rasabile fino a 270mm di lunghezza
- Esteticamente piacevole grazie al suo design contemporaneo
- Disponibile in un'ampia gamma di finiture

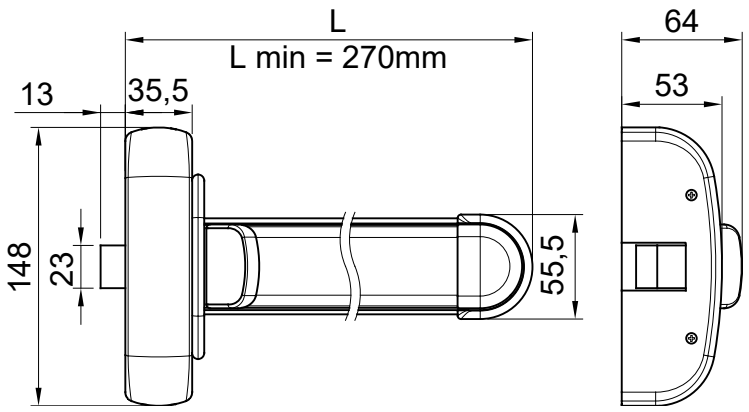


CODICI PRODOTTO

| Codice articolo | Lunghezza della barra (mm) | Finitura |
|---|---|---|
| 601/1/NN | 840 | Nero RAL 9005 |
| 601/1/G6 | 840 | Grigio RAL 9006 |
| 601/1/BB | 840 | Bianco RAL 9016 |
| 601/1/NR | 840 | Nero RAL 9005, Rosso RAL 3020 |
| 601/1/NS | 840 | Nero RAL 9005, Alluminio anodizzato |
| 601/1/NV | 840 | Nero RAL 9005, Verde RAL 6029 |
| 601/2/NN | 1170 | Nero RAL 9005 |
| 601/2/G6 | 1170 | Grigio RAL 9006 |
| 601/2/BB | 1170 | Bianco RAL 9016 |
| 601/2/NR | 1170 | Nero RAL 9005, Rosso RAL 3020 |
| 601/2/NS | 1170 | Nero RAL 9005, Alluminio anodizzato |
| 601/2/NV | 1170 | Nero RAL 9005, Verde RAL 6029 |
| 601/3/NN | 1300 | Nero RAL 9005 |
| 601/3/G6 | 1300 | Grigio RAL 9006 |
| 601/3/BB | 1300 | Bianco RAL 9016 |
| 601/3/NR | 1300 | Nero RAL 9005, Rosso RAL 3020 |
| 601/3/NS | 1300 | Nero RAL 9005, Alluminio anodizzato |
| 601/3/NV | 1300 | Nero RAL 9005, Alluminio anodizzato |
| 601/4/BB | 1500 | Bianco RAL 9016 |
| 601/4/G6 | 1500 | Grigio RAL 9006 |
| 601/4/GG | 1500 | Grigio RAL 7040 |
| 601/4/NN | 1500 | Nero RAL 9005 |
| 601/4/NR | 1500 | Nero RAL 9005, Rosso RAL 3020 |
| 601/4/NS | 1500 | Nero RAL 9005, Alluminio anodizzato |
| 601/4/NV | 1500 | Nero RAL 9005, Alluminio anodizzato |

# modulo-push 602

MANIGLIONE ANTIPANICO PUSH BAR, 2 PUNTI DI CHIUSURA



SPECIFICHE DI CAPITOLATO

Maniglione antipanico “modulo-push bar serie 600”
Maniglione antipanico, reversibile a 1-2-3- punti di chiusura.
Con meccanismo a cremagliera

Per gli abbinamenti colori vedere pagina 201

Per gli accessori vedere da pagina 63

SPECIFICHE TECNICHE

| | |
|---|---|
| Anta porta | Porta ad un anta, Porta doppia anta: primaria o secondaria |
| Punti di chiusura | 2 punti |
| Mano | Reversibile |
| Materiale della cover | Acciaio |
| Resistenza al fuoco | Si |
| Tipo di incontro | Regolabile |
| Lunghezze della barra disponibili | 840, 1170, 1300, 1500 |
| Optional | Fermo a giorno, Micro sulla barra |
| Classificazione EN 1125:2008 | 377B1422BA |

## Vantaggi

- Certificato con i massimi requisiti secondo la norma europea EN 1125:2008
- Accessori disponibili per l'installazione su ogni tipo di porta: in legno, in metallo e in vetro
- Rasabile fino a 270mm di lunghezza
- Esteticamente piacevole grazie al suo design contemporaneo
- Disponibile in un'ampia gamma di finiture

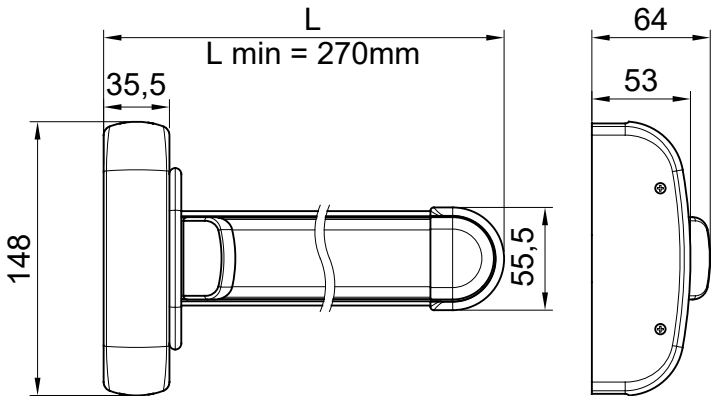


CODICI PRODOTTO

| Codice articolo | Lunghezza della barra (mm) | Finitura |
|---|---|---|
| 602/1/NN | 840 | Nero RAL 9005 |
| 602/1/G6 | 840 | Grigio RAL 9006 |
| 602/1/BB | 840 | Bianco RAL 9016 |
| 602/1/NR | 840 | Nero RAL 9005, Rosso RAL 3020 |
| 602/1/NS | 840 | Nero RAL 9005, Alluminio anodizzato |
| 602/1/NV | 840 | Nero RAL 9005, Verde RAL 6029 |
| 602/2/NN | 1170 | Nero RAL 9005 |
| 602/2/G6 | 1170 | Grigio RAL 9006 |
| 602/2/BB | 1170 | Bianco RAL 9016 |
| 602/2/NR | 1170 | Nero RAL 9005, Rosso RAL 3020 |
| 602/2/NS | 1170 | Nero RAL 9005, Alluminio anodizzato |
| 602/2/NV | 1170 | Nero RAL 9005, Verde RAL 6029 |
| 602/3/NN | 1300 | Nero RAL 9005 |
| 602/3/G6 | 1300 | Grigio RAL 9006 |
| 602/3/BB | 1300 | Bianco RAL 9016 |
| 602/3/NR | 1300 | Nero RAL 9005, Rosso RAL 3020 |
| 602/3/NS | 1300 | Nero RAL 9005, Alluminio anodizzato |
| 602/3/NV | 1300 | Nero RAL 9005, Verde RAL 6029 |
| 602/4/BB | 1500 | Bianco RAL 9016 |
| 602/4/G6 | 1500 | Grigio RAL 9006 |
| 602/4/GG | 1500 | Grigio RAL 7040 |
| 602/4/NN | 1500 | Nero RAL 9005 |
| 602/4/NR | 1500 | Nero RAL 9005, Rosso RAL 3020 |
| 602/4/NS | 1500 | Nero RAL 9005, Alluminio anodizzato |
| 602/4/NV | 1500 | Nero RAL 9005, Verde RAL 6029 |

# modulo-push 603

MANIGLIONE ANTIPANICO PUSH BAR, 1-3 PUNTI DI CHIUSURA MODULARE



SPECIFICHE DI CAPITOLATO

Maniglione antipanico “modulo-push bar serie 600”
Maniglione antipanico, reversibile a 1-2-3- punti di chiusura.
Con meccanismo a cremagliera

Per gli abbinamenti colori vedere pagina 201

Per gli accessori vedere da pagina 63

SPECIFICHE TECNICHE

| | |
|---|---|
| Anta porta | Porta ad un anta, Porta doppia anta: primaria o secondaria |
| Punti di chiusura | Modulare |
| Mano | Reversibile |
| Materiale della cover | Acciaio |
| Materiale standard dello scrocco | Acciaio |
| Resistenza al fuoco | Si |
| Tipo di incontro | Regolabile |
| Lunghezze della barra disponibili | 840, 1300, 1170, 1500 |
| Optional | Fermo a giorno, Micro sullo scrocco, Micro sulla barra, Micro sullo scrocco e sulla barra |
| Classificazione EN 1125:2008 | 377B1422BA |

## Vantaggi

- Certificato con i massimi requisiti secondo la norma europea EN 1125:2008
- Componibile, modulare
- Rasabile fino a 270mm di lunghezza
- Esteticamente piacevole grazie al suo design contemporaneo
- Disponibile in un'ampia gamma di finiture

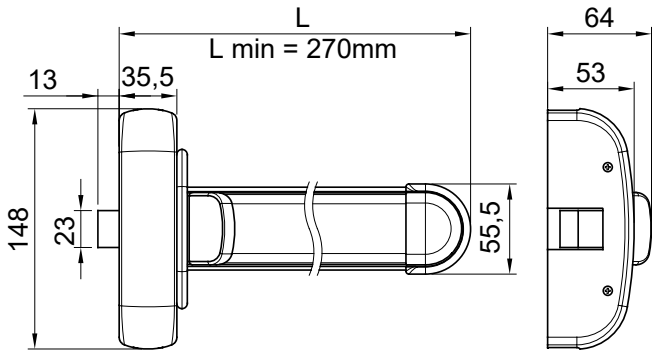


CODICI PRODOTTO

| Codice articolo | Lunghezza della barra (mm) | Finitura |
|---|---|---|
| 603/1/NN | 840 | Nero RAL 9005 |
| 603/1/G6 | 840 | Grigio RAL 9006 |
| 603/1/BB | 840 | Bianco RAL 9016 |
| 603/1/AA | 840 | Effetto acciaio verniciato |
| 603/1/NR | 840 | Nero RAL 9005, Rosso RAL 3020 |
| 603/1/NS | 840 | Nero RAL 9005, Alluminio anodizzato |
| 603/1/NV | 840 | Nero RAL 9005, Verde RAL 6029 |
| 603/2/NN | 1170 | Nero RAL 9005 |
| 603/2/G6 | 1170 | Grigio RAL 9006 |
| 603/2/BB | 1170 | Bianco RAL 9016 |
| 603/2/AA | 1170 | Effetto acciaio verniciato |
| 603/2/XX | 1170 | Cromo satinato |
| 603/2/NR | 1170 | Nero RAL 9005, Rosso RAL 3020 |
| 603/2/NS | 1170 | Nero RAL 9005, Alluminio anodizzato |
| 603/2/NV | 1170 | Nero RAL 9005, Verde RAL 6029 |
| 603/3/NN | 1300 | Nero RAL 9005 |
| 603/3/G6 | 1300 | Grigio RAL 9006 |
| 603/3/BB | 1300 | Bianco RAL 9016 |
| 603/3/AA | 1300 | Effetto acciaio verniciato |
| 603/3/XX | 1300 | Cromo satinato |
| 603/3/NR | 1300 | Nero RAL 9005, Rosso RAL 3020 |
| 603/3/NS | 1300 | Nero RAL 9005, Alluminio anodizzato |
| 603/3/NV | 1300 | Nero RAL 9005, Verde RAL 6029 |
| 603/4/BB | 1500 | Bianco RAL 9016 |
| 603/4/G6 | 1500 | Grigio RAL 9006 |
| 603/4/GG | 1500 | Grigio RAL 7040 |
| 603/4/NN | 1500 | Nero RAL 9005 |
| 603/4/NR | 1500 | Nero RAL 9005, Rosso RAL 3020 |
| 603/4/NS | 1500 | Nero RAL 9005, Alluminio anodizzato |
| 603/4/NV | 1500 | Nero RAL 9005, Verde RAL 6029 |
| 603/4/XX | 1500 | Cromo satinato |

# modulo-push elettrico

MANIGLIONE ANTIPANICO PUSH BAR ELETTRICO



SPECIFICHE DI CAPITOLATO

Maniglione antipanico “modulo-push bar serie 600 elettrico”
Maniglione antipanico, reversibile a 1 punto di chiusura.
Con meccanismo a cremagliera

Per gli abbinamenti colori vedere pagina 201

Per gli accessori vedere da pagina 63

SPECIFICHE TECNICHE

| | |
|---|---|
| Anta porta | Porta ad un anta, Porta doppia anta: primaria |
| Punti di chiusura | 1 punto |
| Mano | Reversibile |
| Materiale della cover | Acciaio |
| Materiale standard dello scrocco | Acciaio |
| Tipo di incontro | Regolabile |
| Lunghezze della barra disponibili | 840, 1170, 1300 |
| Alimentazione | 12V AC/DC 1A |
| Optional | Micro sulla barra |
| Classificazione EN 1125:2008 | 37701422BA |

## Vantaggi

- E' l'unico push elettrico sul mercato
- fermo a giorno meccanico incluso
- Rasabile fino a 270 mm
- Disponibile in un'ampia gamma di finiture
- Accessori disponibili per l'installazione su ogni tipo di porta: in legno, in metallo

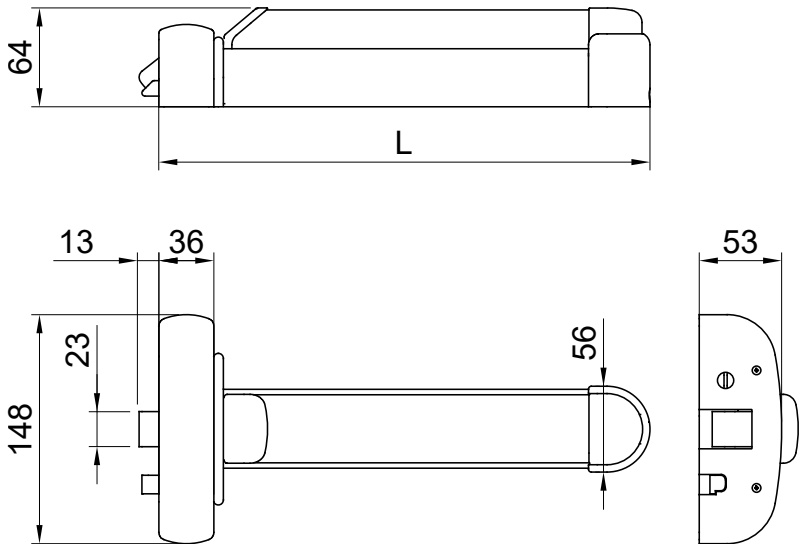


CODICI PRODOTTO

| Codice articolo | Lunghezza della barra (mm) | Finitura |
|---|---|---|
| 601EL/1/NN | 840 | Nero RAL 9005 |
| 601EL/1/G6 | 840 | Grigio RAL 9006 |
| 601EL/1/BB | 840 | Bianco RAL 9016 |
| 601EL/1/NR | 840 | Nero RAL 9005, Rosso RAL 3020 |
| 601EL/1/NS | 840 | Nero RAL 9005, Alluminio anodizzato |
| 601EL/1/NV | 840 | Nero RAL 9005, Verde RAL 6029 |
| 601EL/2/NN | 1170 | Nero RAL 9005 |
| 601EL/2/G6 | 1170 | Grigio RAL 9006 |
| 601EL/2/BB | 1170 | Bianco RAL 9016 |
| 601EL/2/NR | 1170 | Nero RAL 9005, Rosso RAL 3020 |
| 601EL/2/NS | 1170 | Nero RAL 9005, Alluminio anodizzato |
| 601EL/2/NV | 1170 | Nero RAL 9005, Verde RAL 6029 |
| 601EL/3/NN | 1300 | Nero RAL 9005 |
| 601EL/3/G6 | 1300 | Grigio RAL 9006 |
| 601EL/3/BB | 1300 | Bianco RAL 9016 |
| 601EL/3/NR | 1300 | Nero RAL 9005, Rosso RAL 3020 |
| 601EL/3/NS | 1300 | Nero RAL 9005, Alluminio anodizzato |
| 601EL/3/NV | 1300 | Nero RAL 9005, Verde RAL 6029 |

# modulo-push motorizzato

MANIGLIONE ANTIPANICO PUSH BAR MOTORIZZATO 1-3 PUNTI DI CHIUSURA MODULARE



SPECIFICHE DI CAPITOLATO

Maniglione antipanico “modulo-push bar serie 600 MOTORIZZATO”
Maniglione antipanico, reversibile a 1-2-3 punti di chiusura.
Con sgancio motorizzato e meccanico

Per gli abbinamenti colori vedere pagina 201
Non adatto per profiili in PVC

Per gli accessori vedere da pagina 63

SPECIFICHE TECNICHE

| | |
|---|---|
| Anta porta | Porta ad un anta, Porta doppia anta: primaria o secondaria |
| Punti di chiusura | Modulare |
| Mano | Reversibile |
| Materiale della cover | Acciaio |
| Materiale standard dello scrocco | Acciaio |
| Tipo di incontro | Regolabile |
| Lunghezze della barra disponibili | 1170, 1300 |
| Alimentazione | 12-20V AC 1A, 12-30V DC 1A |
| Optional | Micro sullo scrocco, Micro sulla barra, Micro sullo scrocco e sulla barra |
| Classificazione EN 1125:2008 | 37701422BA |

Per installare questo prodotto è indispensabile usare un passacavo, vedi pagina 79

## Vantaggi

- Apertura temporizzata regolabile da 3 a 20 secondi
- Possibilità di fermo a giorno elettrico o meccanico
- Rasabile fino a 700 mm di lunghezza
- Possibilità di gestire e programmare le aperture mediante interruttore o temporizzatore esterno
- Segnalazione acustica di apertura

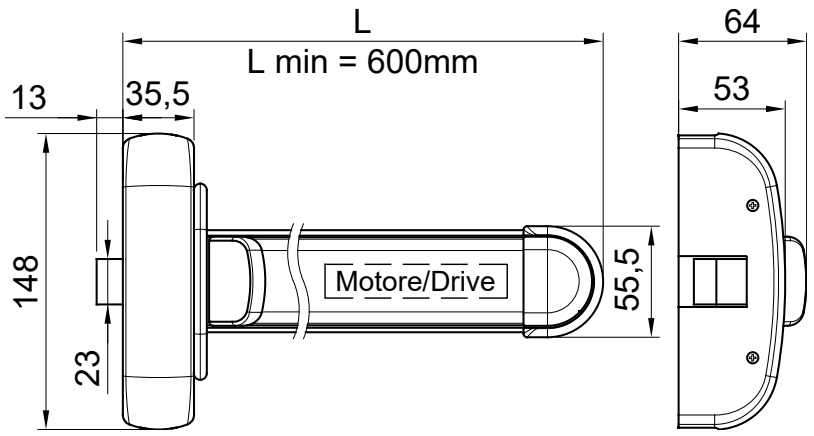


CODICI PRODOTTO

| Codice articolo | Lunghezza della barra (mm) | Finitura |
|---|---|---|
| 603/2NN/MOT | 1170 | Nero RAL 9005 |
| 603/2G6/MOT | 1170 | Grigio RAL 9006 |
| 603/2BB/MOT | 1170 | Bianco RAL 9016 |
| 603/2NR/MOT | 1170 | Nero RAL 9005, Rosso RAL 3020 |
| 603/2NS/MOT | 1170 | Nero RAL 9005, Alluminio anodizzato |
| 603/2NV/MOT | 1170 | Nero RAL 9005, Verde RAL 6029 |
| 603/3NN/MOT | 1300 | Nero RAL 9005 |
| 603/3G6/MOT | 1300 | Grigio RAL 9006 |
| 603/3BB/MOT | 1300 | Bianco RAL 9016 |
| 603/3NR/MOT | 1300 | Nero RAL 9005, Rosso RAL 3020 |
| 603/3NS/MOT | 1300 | Nero RAL 9005, Alluminio anodizzato |
| 603/3NV/MOT | 1300 | Nero RAL 9005, Verde RAL 6029 |



antipanic

Member of DOM Security



Maniglioni da applicare

# push pad

reversibile - componibile - fotoluminescente

# push-pad 411

DISPOSITIVO ANTIPANICO PIASTRA A SPINTA, 1 PUNTO DI CHIUSURA





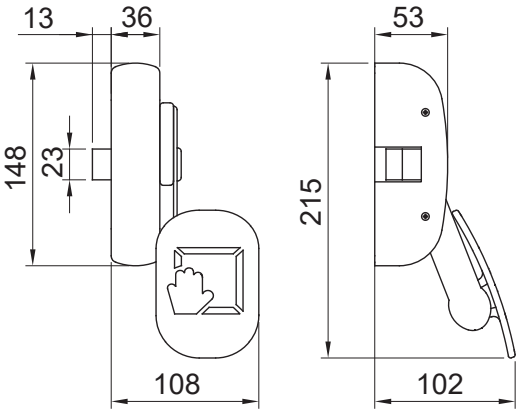


## Vantaggi

- Certificato con i massimi requisiti secondo la norma europea EN 179:2008
- Estremamente robusto grazie al solido sistema di protezione delle leve
- Accessori disponibili per l'installazione su ogni tipo di porta: in legno, in metallo, PVC e in vetro
- Piastra di spinta fotoluminescente
- Disponibile in un'ampia gamma di finiture

## SPECIFICHE TECNICHE

| | |
|---|---|
| Anta porta | Porta ad un anta, Porta doppia anta: primaria |
| Punti di chiusura | 1 punto |
| Mano | Reversibile |
| Materiale della cover | Acciaio |
| Materiale standard dello scrocco | Acciaio |
| Resistenza al fuoco | Si |
| Tipo di incontro | Regolabile |
| Optional | Fermo a giorno |
| Packaging | 8 pz |
| Classificazione EN 179:2008 | 377B1442BA |

## CODICI PRODOTTO

| Codice articolo | Finitura |
|---|---|
| 411 | Nero RAL 9005 |
| 411/G6 | Grigio RAL 9006 |
| 411/B | Bianco RAL 9016 |
| 411/A | Effetto acciaio verniciato |

# push-pad 412

DISPOSITIVO ANTIPANICO PIASTRA A SPINTA, 2 PUNTI DI CHIUSURA



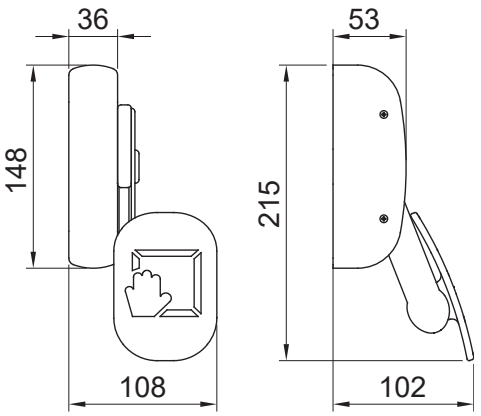


## Vantaggi

- Certificato con i massimi requisiti secondo la norma europea EN 179:2008
- Estremamente robusto grazie al solido sistema di protezione delle leve
- Accessori disponibili per l'installazione su ogni tipo di porta: in legno, in metallo e in vetro
- Piastra di spinta fotoluminescente
- Disponibile in un'ampia gamma di finiture

## SPECIFICHE TECNICHE

| | |
|---|---|
| Anta porta | Porta ad un anta, Porta doppia anta: primaria o secondaria |
| Punti di chiusura | 2 punti |
| Mano | Reversibile |
| Materiale della cover | Acciaio |
| Resistenza al fuoco | Si |
| Tipo di incontro | Regolabile |
| Optional | Fermo a giorno |
| Packaging | 8 pz |
| Classificazione EN 179:2008 | 377B1442BA |

## CODICI PRODOTTO

| Codice articolo | Finitura |
|---|---|
| 412 | Nero RAL 9005 |
| 412/G6 | Grigio RAL 9006 |
| 412/B | Bianco RAL 9016 |
| 412/A | Effetto acciaio verniciato |

# push-pad 413

DISPOSITIVO ANTIPANICO PIASTRA A SPINTA, 1-3 PUNTI DI CHIUSURA MODULARE



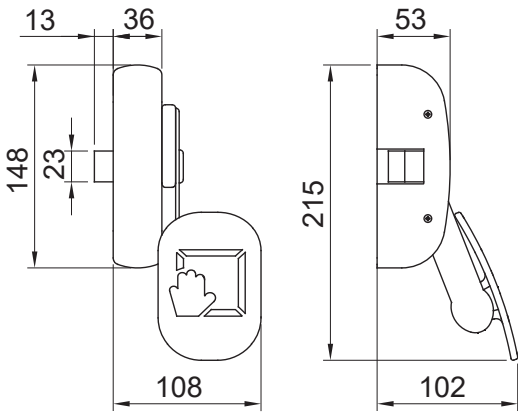


## Vantaggi

- Certificato con i massimi requisiti secondo la norma europea EN 179:2008
- Estremamente robusto grazie al solido sistema di protezione delle leve
- Accessori disponibili per l'installazione su ogni tipo di porta: in legno, in metallo, PVC e in vetro
- Piastra di spinta fotoluminescente
- Disponibile in un'ampia gamma di finiture

## SPECIFICHE TECNICHE

| | |
|---|---|
| Anta porta | Porta ad un anta, Porta doppia anta: primaria |
| Punti di chiusura | Modulare |
| Mano | Reversibile |
| Materiale della cover | Acciaio |
| Materiale standard dello scrocco | Acciaio |
| Resistenza al fuoco | Si |
| Tipo di incontro | Regolabile |
| Optional | Fermo a giorno |
| Packaging | 8 pz |
| Classificazione EN 179:2008 | 377B1442BA |

## CODICI PRODOTTO

| Codice articolo | Finitura |
|---|---|
| 413 | Nero RAL 9005 |
| 413/G6 | Grigio RAL 9006 |
| 413/B | Bianco RAL 9016 |
| 413/A | Effetto acciaio verniciato |
| 413/X | Cromo satinato |

# pulsante d'emergenza

PULSANTE DI EMERGENZA CON MICROSWITCH



Per gli abbinamenti colori vedere pagina 201

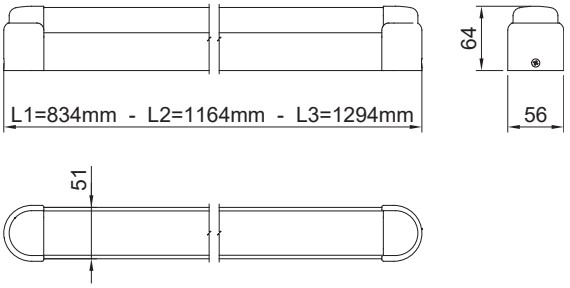


SPECIFICHE TECNICHE

| | |
|---|---|
| Anta porta | Porta ad anta singola, Porta a doppia anta: attiva o passiva |
| Materiale della cover | Zama |

CODICI PRODOTTO

| Codice articolo | Lunghezza della barra (mm) | Finitura |
|---|---|---|
| 600/1/NN | 834 | Nero RAL 9005 |
| 600/1/G6 | 834 | Grigio RAL 9006 |
| 600/1/BB | 834 | Bianco RAL 9016 |
| 600/1/AA | 834 | Effetto acciaio verniciato |
| 600/1/XX | 834 | Cromo satinato |
| 600/1/NR | 834 | Nero RAL 9005, Rosso RAL 3020 |
| 600/1/NS | 834 | Nero RAL 9005, Alluminio anodizzato |
| 600/1/NV | 834 | Nero RAL 9005, Verde RAL 6029 |
| 600/2/NN | 1164 | Nero RAL 9005 |
| 600/2/G6 | 1164 | Grigio RAL 9006 |
| 600/2/BB | 1164 | Bianco RAL 9016 |
| 600/2/AA | 1164 | Effetto acciaio verniciato |
| 600/2/XX | 1164 | Cromo satinato |
| 600/2/NR | 1164 | Nero RAL 9005, Rosso RAL 3020 |
| 600/2/NS | 1164 | Nero RAL 9005, Alluminio anodizzato |
| 600/2/NV | 1164 | Nero RAL 9005, Verde RAL 6029 |
| 600/3/NN | 1294 | Nero RAL 9005 |
| 600/3/G6 | 1294 | Grigio RAL 9006 |
| 600/3/BB | 1294 | Bianco RAL 9016 |
| 600/3/AA | 1294 | Effetto acciaio verniciato |
| 600/3/XX | 1294 | Cromo satinato |
| 600/3/NR | 1294 | Nero RAL 9005, Rosso RAL 3020 |
| 600/3/NS | 1294 | Nero RAL 9005, Alluminio anodizzato |
| 600/3/NV | 1294 | Nero RAL 9005, Verde RAL 6029 |

# fermo a giorno

Abbinabile ad un sistema di controllo accessi tramite elettromagneti

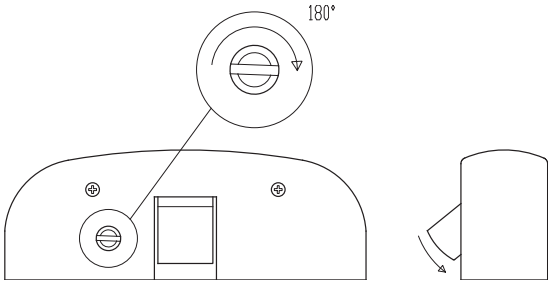


▲ Versione con dispositivo fermo a giorno. aggiungere FG al codice prodotto

| FERMO A GIORNO | Codice articolo |
|---|---|
| Codice da aggiungere | FG |

# micro

## MICROINTERRUTTORE TIPO 1



▲ Il microswitch segnala il richiamo dello scrocco

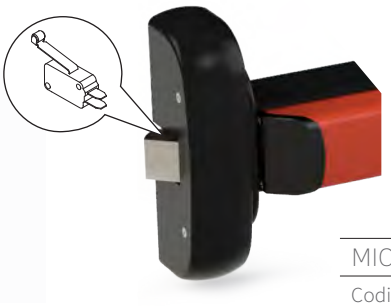

| MICROSWITCH | CodIce articolo |
|---|---|
| Codice da aggiungere | MC1 |

## MICROINTERRUTTORE TIPO 2



▲ Il microswitch segnala l'azionamento della barra/pulsante del maniglione



| MICROSWITCH | CodIce articolo |
|---|---|
| Codice da aggiungere | MC2 |

## MICROINTERRUTTORE TIPO 3



▲ Un microswitch segnala il richiamo dello scrocco
▲ Un microswitch segnala l'azionamento della barra/pulsante del maniglione

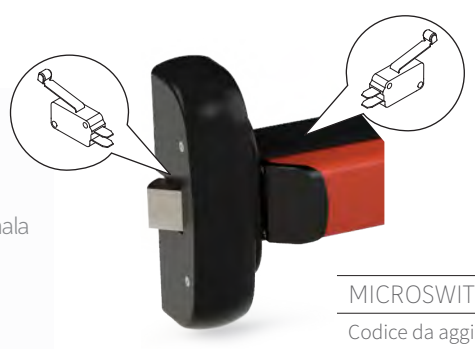

| MICROSWITCH | CodIce articolo |
|---|---|
| Codice da aggiungere | MC1 + 2 |


EXIT



Maniglioni da applicare

# accessori

# Barre orizzontali

| Codice | L. | Materiale | Colore |
|---|---|---|---|
| 1100/1/ARG | 950 | Alluminio anodizzato | Argento  |
| 1100/2/ARG | 1150 | | |
| 1100/3/ARG | 1450 | | |
| 1100/1/INOX | 950 | Acciaio inox 304 satinato |  |
| 1100/2/INOX | 1150 | | |
| 1100/3/INOX | 1450 | | |
| 1100/1/G6 | 950 | Alluminio Verniciato | Grigio RAL9006  |
| 1100/2/G6 | 1150 | | |
| 1100/3/G6 | 1450 | | |
| 1100/1/R | 950 | | Rosso RAL3020  |
| 1100/2/R | 1150 | | |
| 1100/3/R | 1450 | | |
| 1100/1/V | 950 | | Verde RAL6029  |
| 1100/2/V | 1150 | | |
| 1100/3/V | 1450 | | |
| 1100/1/N | 950 | | Nero RAL9005  |
| 1100/2/N | 1150 | | |
| 1100/3/N | 1450 | | |
| 1100/1/B | 950 | | Bianco RAL9016  |
| 1100/2/B | 1150 | | |
| 1100/3/B | 1450 | | |

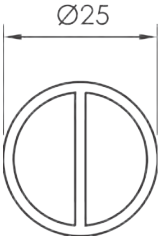

# Kit aste e scrocchi verticali



Kit per la gamma 200, 400, 410 e 600. Per porte altezza totale 2635 mm

CODICI PRODOTTO

| Codice articolo | Finitura | Note |
|---|---|---|
| 450/T | Nero RAL 9005 | A = 1490mm |
| 450/TG6 | Grigio RAL 9006 | A = 1490mm |
| 450/TB | Bianco RAL 9016 | A = 1490mm |
| 450/TA | Effetto acciaio verniciato | A = 1490mm |
| 450/TX | Cromo satinato | A = 1490mm |

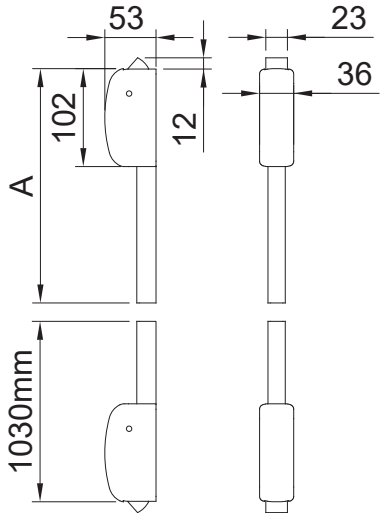


Kit per la gamma 200, 400, 410 e 600. Per porte altezza totale 3145 mm

CODICI PRODOTTO

| Codice articolo | Finitura | Note |
|---|---|---|
| 450L/T | Nero RAL 9005 | A = 2000mm |
| 450L/TG6 | Grigio RAL 9006 | A = 2000mm |
| 450L/TB | Bianco RAL 9016 | A = 2000mm |
| 450L/TA | Effetto acciaio verniciato | A = 2000mm |
| 450L/TX | Cromo satinato | A = 2000mm |

Kit per la gamma 200, 400, 410 e 600. Per porte altezza totale 4145 mm

CODICI PRODOTTO

| Codice articolo | Finitura | Note |
|---|---|---|
| 450LL/T | Nero RAL 9005 | A = 3000mm |
| 450LL/TG6 | Grigio RAL 9006 | A = 3000mm |
| 450LL/TB | Bianco RAL 9016 | A = 3000mm |
| 450LL/TA | Effetto acciaio verniciato | A = 3000mm |
| 450LL/TX | Cromo satinato | A = 3000mm |

# Kit aste e scrocchi laterali



Kit per la gamma 200, 400, 410 e 600. Per porte altezza totale 2635 mm

CODICI PRODOTTO

| Codice articolo | Finitura | Note |
|---|---|---|
| 455/T | Nero RAL 9005 | A = 1490mm |
| 455/TG6 | Grigio RAL 9006 | A = 1490mm |
| 455/TB | Bianco RAL 9016 | A = 1490mm |
| 455/TA | Effetto acciaio verniciato | A = 1490mm |
| 455/TX | Cromo satinato | A = 1490mm |

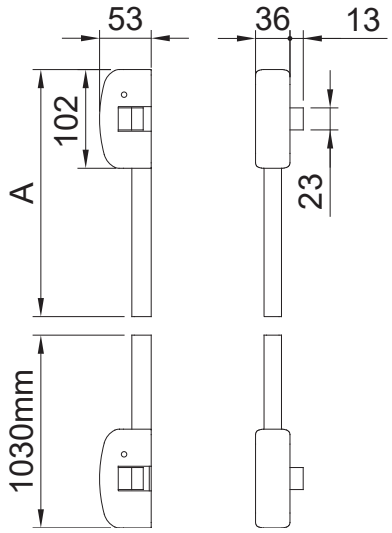


Kit per la gamma 200, 400, 410 e 600. Per porte altezza totale 3145 mm

CODICI PRODOTTO

| Codice articolo | Finitura | Note |
|---|---|---|
| 455L/T | Nero RAL 9005 | A = 2000mm |
| 455L/TG6 | Grigio RAL 9006 | A = 2000mm |
| 455L/TB | Bianco RAL 9016 | A = 2000mm |
| 455L/TA | Effetto acciaio verniciato | A = 2000mm |
| 455L/TX | Cromo satinato | A = 2000mm |

Kit per la gamma 200, 400, 410 e 600. Per porte altezza totale 4145 mm

CODICI PRODOTTO

| Codice articolo | Finitura | Note |
|---|---|---|
| 455LL/T | Nero RAL 9005 | A = 3000mm |
| 455LL/TG6 | Grigio RAL 9006 | A = 3000mm |
| 455LL/TB | Bianco RAL 9016 | A = 3000mm |
| 455LL/TA | Effetto acciaio verniciato | A = 3000mm |
| 455LL/TX | Cromo satinato | A = 3000mm |

# Kit aste e scrocchi verticali e laterali




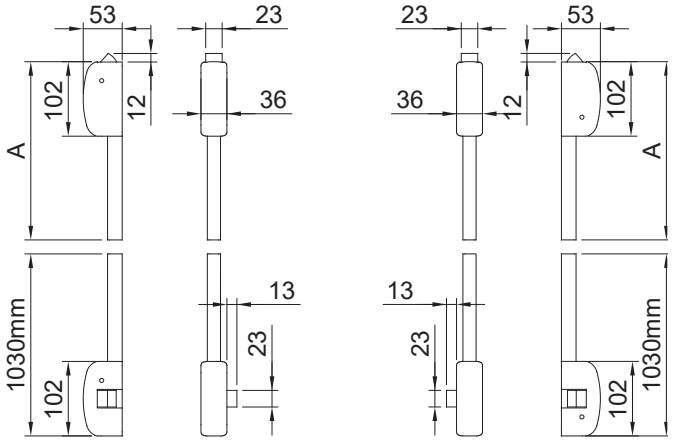


Kit per la gamma 200, 400, 410 e 600. Per porte altezza totale 2635 mm

CODICI PRODOTTO

| Codice articolo | Finitura | Note |
|---|---|---|
| 452/TDX | Nero RAL 9005 | Destra, A = 1490mm |
| 452/TDX/G6 | Grigio RAL 9006 | Destra, A = 1490mm |
| 452/TDX/B | Bianco RAL 9016 | Destra, A = 1490mm |
| 452/TDX/A | Effetto acciaio verniciato | Destra, A = 1490mm |
| 452/TDX/X | Cromo satinato | Destra, A = 1490mm |
| 452/TSX | Nero RAL 9005 | Sinistra, A = 1490mm |
| 452/TSX/G6 | Grigio RAL 9006 | Sinistra, A = 1490mm |
| 452/TSX/B | Bianco RAL 9016 | Sinistra, A = 1490mm |
| 452/TSX/A | Effetto acciaio verniciato | Sinistra, A = 1490mm |
| 452/TSX/X | Cromo satinato | Sinistra, A = 1490mm |

Kit per la gamma 200, 400, 410 e 600. Per porte altezza totale 3145 mm

CODICI PRODOTTO

| Codice articolo | Finitura | Note |
|---|---|---|
| 452L/TDX | Nero RAL 9005 | Destra, A = 2000mm |
| 452L/TDX/G6 | Grigio RAL 9006 | Destra, A = 2000mm |
| 452L/TDX/B | Bianco RAL 9016 | Destra, A = 2000mm |
| 452L/TDX/A | Effetto acciaio verniciato | Destra, A = 2000mm |
| 452L/TDX/X | Cromo satinato | Destra, A = 2000mm |
| 452L/TSX | Nero RAL 9005 | Sinistra, A = 2000mm |
| 452L/TSX/G6 | Grigio RAL 9006 | Sinistra, A = 2000mm |
| 452L/TSX/B | Bianco RAL 9016 | Sinistra, A = 2000mm |
| 452L/TSX/A | Effetto acciaio verniciato | Sinistra, A = 2000mm |
| 452L/TSX/X | Cromo satinato | Sinistra, A = 2000mm |

# Kit aste e scrocchi verticali per Unico



Kit per la gamma UNICO.
Altezza totale 2635 mm

CODICI PRODOTTO

| Codice articolo | Finitura | Note |
|---|---|---|
| 550 | Nero RAL 9005 | A = 1490mm |
| 550/G6 | Grigio RAL 9006 | A = 1490mm |
| 550/B | Bianco RAL 9016 | A = 1490mm |
| 550/A | Effetto acciaio verniciato | A = 1490mm |
| 550/X | Cromo satinato | A = 1490mm |

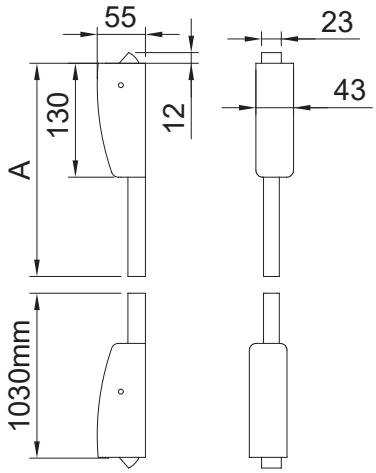


Kit per la gamma UNICO.
Altezza totale 3145 mm

CODICI PRODOTTO

| Codice articolo | Finitura | Note |
|---|---|---|
| 550L | Nero RAL 9005 | A = 2000mm |
| 550L/G6 | Grigio RAL 9006 | A = 2000mm |
| 550L/B | Bianco RAL 9016 | A = 2000mm |
| 550L/A | Effetto acciaio verniciato | A = 2000mm |
| 550L/X | Cromo satinato | A = 2000mm |

Kit per la gamma UNICO.
Altezza totale 4145 mm

CODICI PRODOTTO

| Codice articolo | Finitura | Note |
|---|---|---|
| 550LL | Nero RAL 9005 | A = 3000mm |
| 550LL/G6 | Grigio RAL 9006 | A = 3000mm |
| 550LL/B | Bianco RAL 9016 | A = 3000mm |
| 550LL/A | Effetto acciaio verniciato | A = 3000mm |
| 550LL/X | Cromo satinato | A = 3000mm |

# Kit aste e scrocchi laterali per Unico



Kit per la gamma UNICO.
Altezza totale
2635 mm

CODICI PRODOTTO

| Codice articolo | Finitura | Note |
|---|---|---|
| 555 | Nero RAL 9005 | A = 1490mm |
| 555/G6 | Grigio RAL 9006 | A = 1490mm |
| 555/B | Bianco RAL 9016 | A = 1490mm |
| 555/A | Effetto acciaio verniciato | A = 1490mm |
| 555/X | Cromo satinato | A = 1490mm |

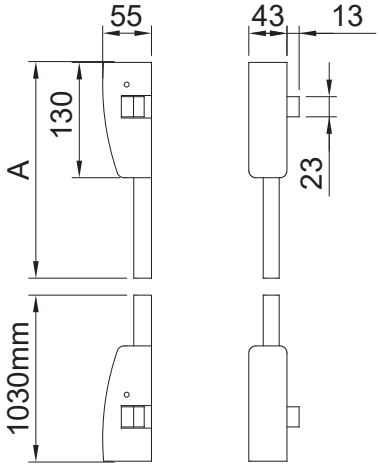


Kit per la gamma UNICO.
Altezza totale
3145 mm

CODICI PRODOTTO

| Codice articolo | Finitura | Note |
|---|---|---|
| 555L | Nero RAL 9005 | A = 2000mm |
| 555L/G6 | Grigio RAL 9006 | A = 2000mm |
| 555L/B | Bianco RAL 9016 | A = 2000mm |
| 555L/A | Effetto acciaio verniciato | A = 2000mm |
| 555L/X | Cromo satinato | A = 2000mm |

Kit per la gamma UNICO.
Altezza totale
4145 mm

CODICI PRODOTTO

| Codice articolo | Finitura | Note |
|---|---|---|
| 555LL | Nero RAL 9005 | A = 3000mm |
| 555LL/G6 | Grigio RAL 9006 | A = 3000mm |
| 555LL/B | Bianco RAL 9016 | A = 3000mm |
| 555LL/A | Effetto acciaio verniciato | A = 3000mm |
| 555LL/X | Cromo satinato | A = 3000mm |

# Kit aste e scrocchi verticali e laterali per Unico




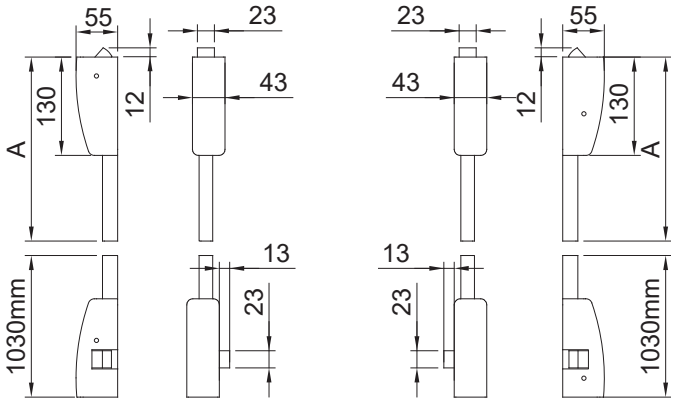


Kit per la gamma UNICO.
Altezza totale
2635 mm

CODICI PRODOTTO

| Codice articolo | Finitura | Note |
|---|---|---|
| 552/DX | Nero RAL 9005 | destro, A = 1490mm |
| 552/DX/G6 | Grigio RAL 9006 | destro, A = 1490mm |
| 552/DX/B | Bianco RAL 9016 | destro, A = 1490mm |
| 552/DX/A | Effetto acciaio verniciato | destro, A = 1490mm |
| 552/DX/X | Cromo satinato | destro, A = 1490mm |
| 552/SX | Nero RAL 9005 | sinistro, A = 1490mm |
| 552/SX/G6 | Grigio RAL 9006 | sinistro, A = 1490mm |
| 552/SX/B | Bianco RAL 9016 | sinistro, A = 1490mm |
| 552/SX/A | Effetto acciaio verniciato | sinistro, A = 1490mm |
| 552/SX/X | Cromo satinato | sinistro, A = 1490mm |

Kit per la gamma UNICO.
Altezza totale
3145 mm

CODICI PRODOTTO

| Codice articolo | Finitura | Note |
|---|---|---|
| 552L/DX | Nero RAL 9005 | destro, A = 2000mm |
| 552L/DX/G6 | Grigio RAL 9006 | destro, A = 2000mm |
| 552L/DX/B | Bianco RAL 9016 | destro, A = 2000mm |
| 552L/DX/A | Effetto acciaio verniciato | destro, A = 2000mm |
| 552L/DX/X | Cromo satinato | destro, A = 2000mm |
| 552L/SX | Nero RAL 9005 | sinistro, A = 2000mm |
| 552L/SX/G6 | Grigio RAL 9006 | sinistro, A = 2000mm |
| 552L/SX/B | Bianco RAL 9016 | sinistro, A = 2000mm |
| 552L/SX/A | Effetto acciaio verniciato | sinistro, A = 2000mm |
| 552L/SX/X | Cromo satinato | sinistro, A = 2000mm |

# 490/1

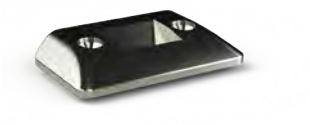

Incontro
a pavimento
in zama

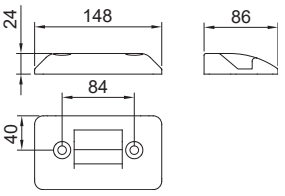


CODICI PRODOTTO

| Codice articolo |
| --- |
| 490/1 |

# 490/1FIRE



Incontro
a pavimento
in inox

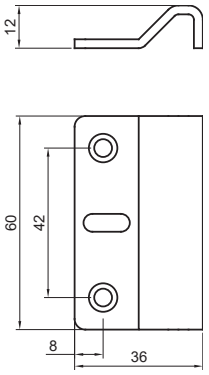


CODICI PRODOTTO

| Codice articolo |
| --- |
| 490/1FIRE |

# 490/2FIRE



Incontro laterale
in inox con fori
filettati per porte
in alluminio e ferro

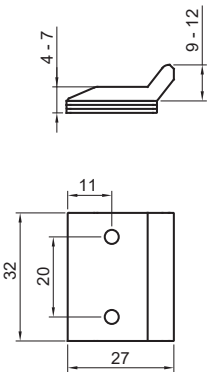


CODICI PRODOTTO

| Codice articolo |
| --- |
| 490/2FIRE |

# 490/3



Incontro laterale
in inox con fori
svasati per porte
in legno




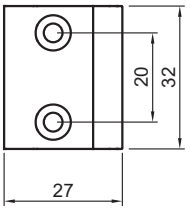


CODICI PRODOTTO

| Codice articolo |
| --- |
| 490/3 |

# 490/4



Incontro laterale
regolabile
in acciaio verniciato
per imbotte




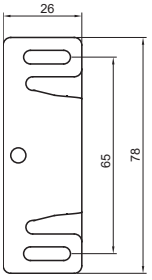


CODICI PRODOTTO

| Codice articolo |
| --- |
| 490/4 |

# 490/5



Incontro laterale
regolabile in inox

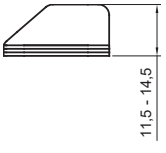


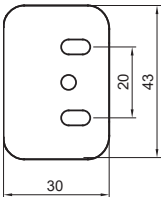


CODICI PRODOTTO

| Codice articolo |
| --- |
| 490/5 |

# 491



Incontro laterale regolabile in inox per porte in PVC

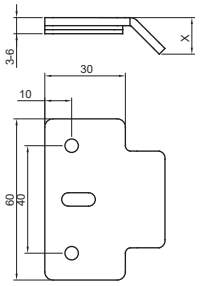


CODICI PRODOTTO

| Codice articolo | salto |
|---|---|
| 491/1 | 14-17mm |
| 491/2 | 17-20mm |
| 491/3 | 20-23mm |
| 491/4 | 23-26mm |

# 495/1



Incontro regolabile per porte in alluminio e in acciaio con profilo complanare

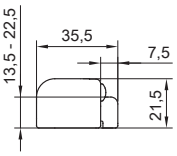


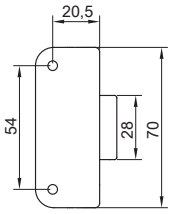


CODICI PRODOTTO

| Codice articolo | Finitura |
|---|---|
| 495/1 | Nero RAL 9005 |
| 495/1B | Bianco RAL 9016 |
| 495/1G6 | Grigio RAL 9006 |
| 495/1A | Effetto acciaio verniciato |
| 495/1X | Cromo satinato |

# 495/2



Incontro rego-labile per porte in alluminio e in acciaio con profilo a sormonto

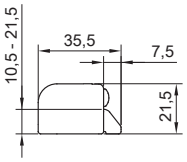


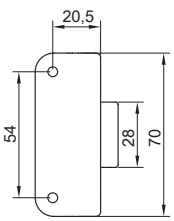


CODICI PRODOTTO

| Codice articolo | Finitura |
|---|---|
| 495/2 | Nero RAL 9005 |
| 495/2B | Bianco RAL 9016 |
| 495/2G6 | Grigio RAL 9006 |
| 495/2A | Effetto acciaio verniciato |
| 495/2X | Cromo satinato |

# 495/3



Incontro regolabile
per porte in legno
e in PVC

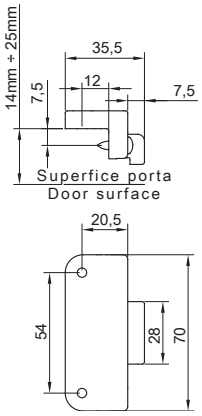


CODICI PRODOTTO

| Codice articolo | Finitura |
|---|---|
| 495/3 | Nero RAL 9005 |
| 495/3B | Bianco RAL 9016 |
| 495/3G6 | Grigio RAL 9006 |
| 495/3A | Effetto acciaio verniciato |
| 495/3X | Cromo satinato |

# 495/4



Incontro regolabile
per porte in legno
e in PVC

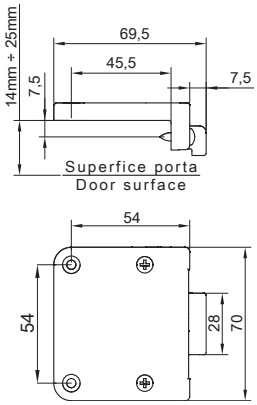


CODICI PRODOTTO

| Codice articolo | Finitura |
|---|---|
| 495/4 | Nero RAL 9005 |
| 495/4B | Bianco RAL 9016 |
| 495/4G6 | Grigio RAL 9006 |
| 495/4A | Effetto acciaio verniciato |
| 495/4X | Cromo satinato |

# 495/5



Incontro regolabile
per porte in legno
e in PVC

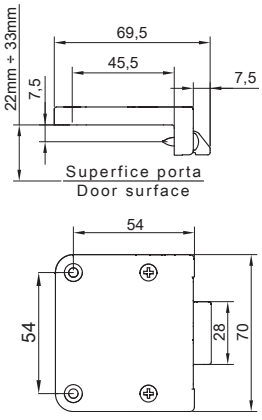


CODICI PRODOTTO

| Codice articolo | Finitura |
|---|---|
| 495/5 | Nero RAL 9005 |
| 495/5B | Bianco RAL 9016 |
| 495/5G6 | Grigio RAL 9006 |
| 495/5A | Effetto acciaio verniciato |
| 495/5X | Cromo satinato |

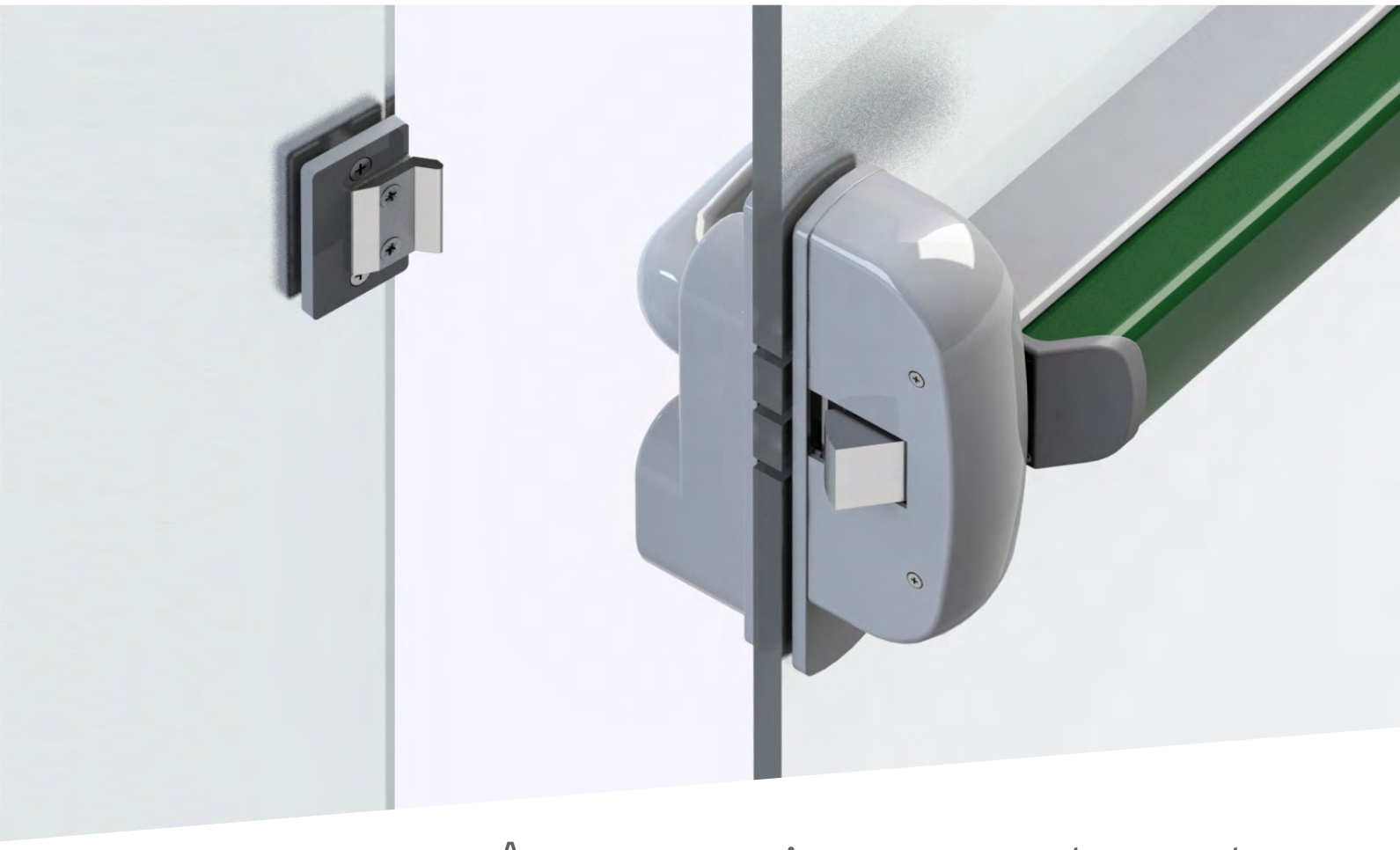

# Accessori per porte vetro

## 481



Kit accessori per applicazione su porte in vetro per serie 400 a un punto di chiusura

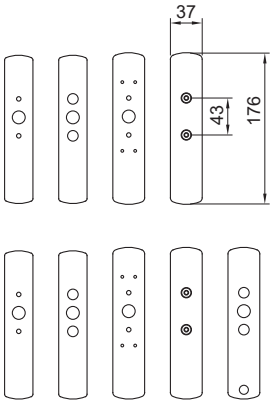


CODICI PRODOTTO

| Codice articolo | Finitura |
|---|---|
| 481 | Nero RAL 9005 |
| 481/G6 | Grigio RAL 9006 |
| 481/B | Bianco RAL 9016 |
| 481/A | Effetto acciaio verniciato |
| 481/X | Acciaio inossidabile |

# 481/1



Kit accessori per applicazione su porte in vetro per serie 600 a 1 punto di chiusura

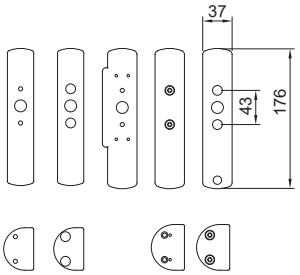


CODICI PRODOTTO

| Codice articolo | Finitura |
|---|---|
| 481/1 | Nero RAL 9005 |
| 481/1G6 | Grigio RAL 9006 |
| 481/1B | Bianco RAL 9016 |
| 481/1A | Effetto acciaio verniciato |
| 481/1X | Acciaio inossidabile |

# 481/2

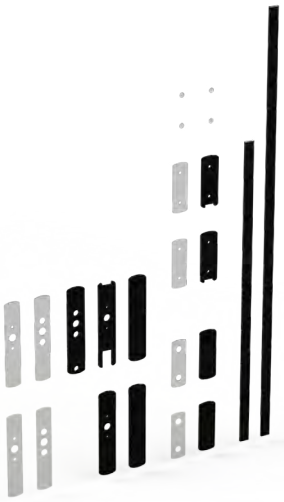

Disponibile versione "L" per porte fino a 3mt

Kit applicazione su porte in vetro per serie 400 a 2/3 punti di chiusura H max 2635mm

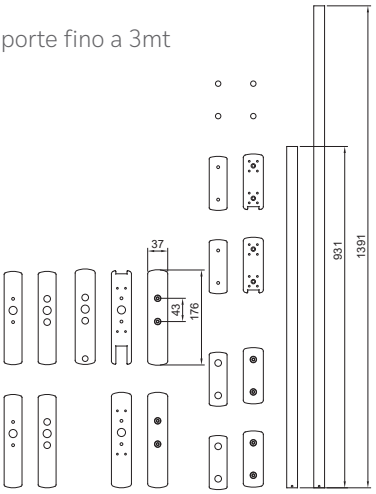


CODICI PRODOTTO

| Codice articolo | Finitura |
|---|---|
| 481/2 | Nero RAL 9005 |
| 481/2G6 | Grigio RAL 9006 |
| 481/2B | Bianco RAL 9016 |
| 481/2A | Effetto acciaio verniciato |
| 481/2X | Acciaio inossidabile |

# 481/3

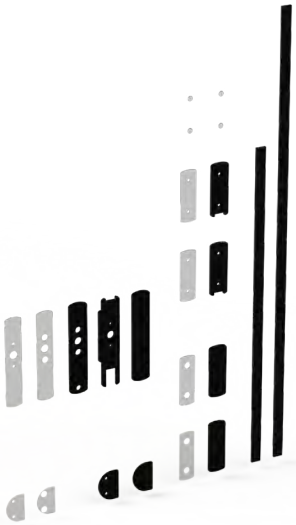

Disponibile versione "L" per porte fino a 3mt

Kit accessori per applicazione su porte in vetro per serie 600 a 2/3 punti di chiusura

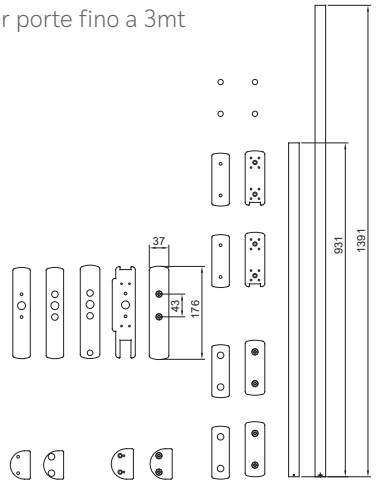


CODICI PRODOTTO

| Codice articolo | Finitura |
|---|---|
| 481/3 | Nero RAL 9005 |
| 481/3G6 | Grigio RAL 9006 |
| 481/3B | Bianco RAL 9016 |
| 481/3A | Effetto acciaio verniciato |
| 481/3X | Acciaio inossidabile |

# 481/4



Kit applicazione
incontro su porte
in vetro

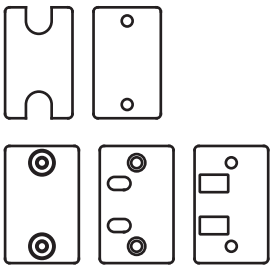

CODICI PRODOTTO

| Codice articolo | Finitura |
|---|---|
| 481/4 | Nero RAL 9005 |
| 481/4G6 | Grigio RAL 9006 |
| 481/4B | Bianco RAL 9016 |
| 481/4A | Effetto acciaio verniciato |
| 481/4X | Acciaio inossidabile |

# 481/5



Kit applicazione
su porte in vetro
per push-pad a
1 punto di chiusura

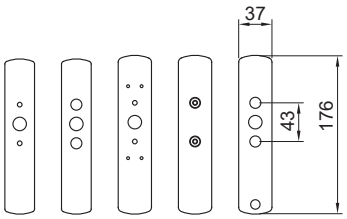


CODICI PRODOTTO

| Codice articolo | Finitura |
|---|---|
| 481/5 | Nero RAL 9005 |
| 481/5G6 | Grigio RAL 9006 |
| 481/5B | Bianco RAL 9016 |
| 481/5A | Effetto acciaio verniciato |
| 481/5X | Acciaio inossidabile |

# 481/6

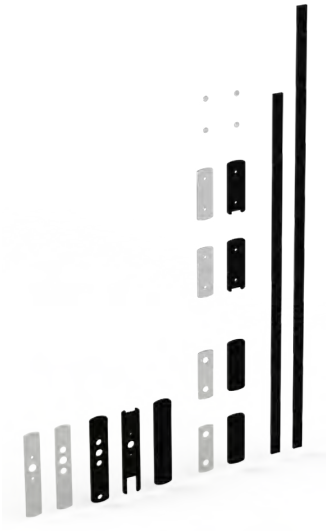

Disponibile versione "L" per porte fino a 3mt

Kit accessori per
applicazione su
porte in vetro per
push-pad a 2/3
punti di chiusura

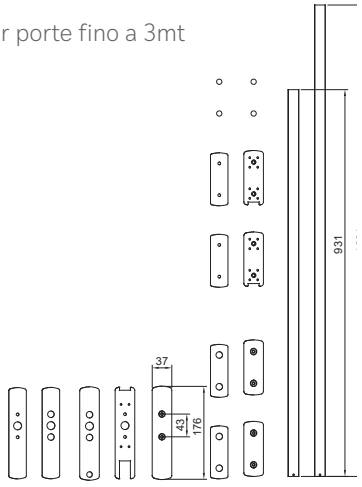


CODICI PRODOTTO

| Codice articolo | Finitura |
|---|---|
| 481/6 | Nero RAL 9005 |
| 481/6G6 | Grigio RAL 9006 |
| 481/6B | Bianco RAL 9016 |
| 481/6A | Effetto acciaio verniciato |
| 481/6X | Acciaio inossidabile |

# 600/390




Plastica
fotoluminescente
per maniglioni
antipanico
push bar

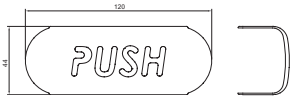


CODICI PRODOTTO

| Codice articolo |
| --- |
| 600/390 |

# 1100/390




Plastica
fotoluminescente
per maniglioni
antipanico a barra

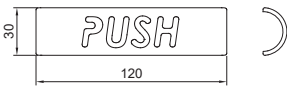


CODICI PRODOTTO

| Codice articolo |
| --- |
| 1100/390 |

# 410/390



Plastica
fotoluminescente
per push-pad

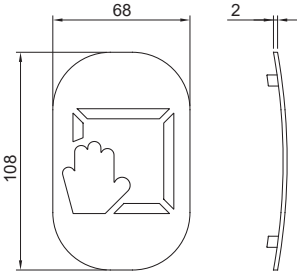


CODICI PRODOTTO

| Codice articolo |
| --- |
| 410/390 |

# 680



Maniglietta di trascinamento per modulo-push

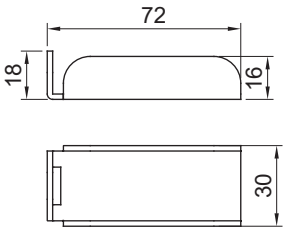


CODICI PRODOTTO

| Codice articolo |
| --- |
| 680 |

# 498



Passacavo

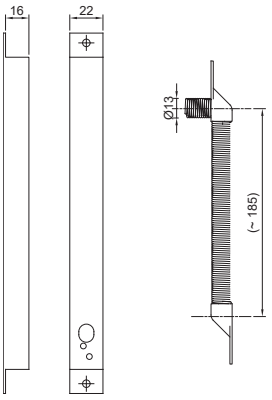


CODICI PRODOTTO

| Codice articolo |
| --- |
| 498 |

# 499



Coppia contatti elettrici

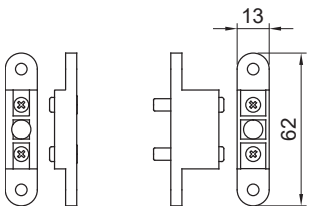


CODICI PRODOTTO

| Codice articolo |
| --- |
| 499 |

# 1040



Cilindro per maniglioni
da applicare ad
1 punto di chiusura e per
maniglioni elettrici
packing = 8pz

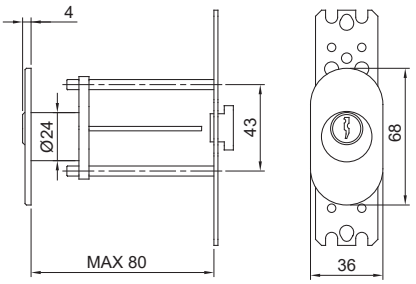


CODICI PRODOTTO

| Codice articolo |
| --- |
| 1040 |

# 1040MC



Cilindro con microswitch
per maniglioni da
applicare per 2/3 punti
di chiusura motorizzati
packing = 8pz

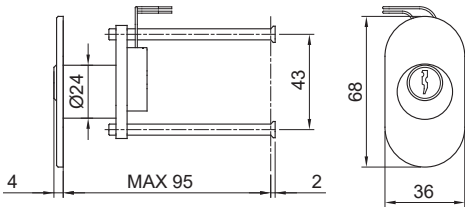


CODICI PRODOTTO

| Codice articolo |
| --- |
| 1040MC |

# 1050



Mezzo cilindro
ovale per
"modulo-fascia"

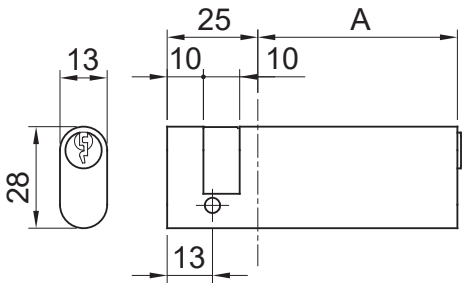


CODICI PRODOTTO

| Codice articolo | Note |
|---|---|
| 1050/A | A = 55mm |
| 1050/B | A = 65mm |
| 1050/C | A = 82mm |

# 1052



Mezzo cilindro
europeo per
"modulo-fascia"

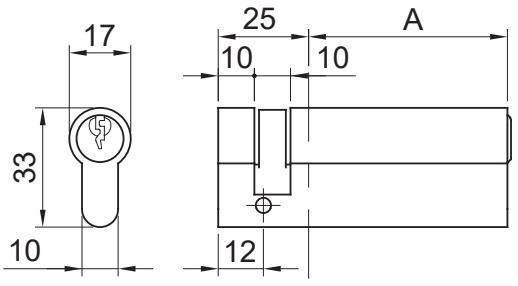


CODICI PRODOTTO

| Codice articolo | Note |
|---|---|
| 1052/A | A = 55mm |
| 1052/B | A = 65mm |
| 1052/C | A = 82mm |





Comandi esterni

# standard

# 1090

## COMANDO ESTERNO STANDARD



- Lega pressofusa verniciata
- Disponibile in un'ampia gamma di finiture
- Perno di fissaggio stabilizzante

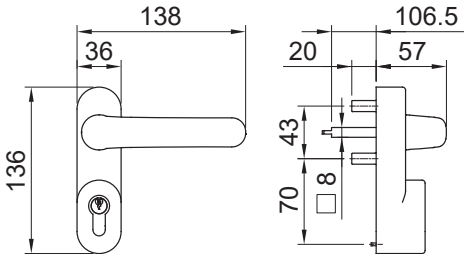


### CODICI PRODOTTO

| Codice articolo | Finitura | Note |
|---|---|---|
| 1090 | Nero RAL 9005 | con cilindro |
| 1090/G6 | Grigio RAL 9006 | con cilindro |
| 1090/B | Bianco RAL 9016 | con cilindro |
| 1090/A | Effetto acciaio verniciato | con cilindro |
| 1090/X | Cromo satinato | con cilindro |
| 1090/SC | Nero RAL 9005 | senza cilindro |
| 1090/G6SC | Grigio RAL 9006 | senza cilindro |
| 1090/BSC | Bianco RAL 9016 | senza cilindro |
| 1090/ASC | Effetto acciaio verniciato | senza cilindro |
| 1090/XSC | Cromo satinato | senza cilindro |

# 1090P

## COMANDO ESTERNO STANDARD CON POMOLO



- Lega pressofusa verniciata
- Disponibile in un'ampia gamma di finiture
- Perno di fissaggio stabilizzante

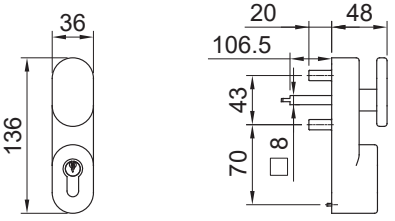


### CODICI PRODOTTO

| Codice articolo | Finitura | Note |
|---|---|---|
| 1090 | Nero RAL 9005 | con cilindro |
| 1090/G6 | Grigio RAL 9006 | con cilindro |
| 1090/B | Bianco RAL 9016 | con cilindro |
| 1090/A | Effetto acciaio verniciato | con cilindro |
| 1090/X | Cromo satinato | con cilindro |
| 1090/SC | Nero RAL 9005 | senza cilindro |
| 1090/G6SC | Grigio RAL 9006 | senza cilindro |
| 1090/BSC | Bianco RAL 9016 | senza cilindro |
| 1090/ASC | Effetto acciaio verniciato | senza cilindro |
| 1090/XSC | Cromo satinato | senza cilindro |

# 1090/GL

COMANDO ESTERNO STANDARD PER PORTE IN VETRO



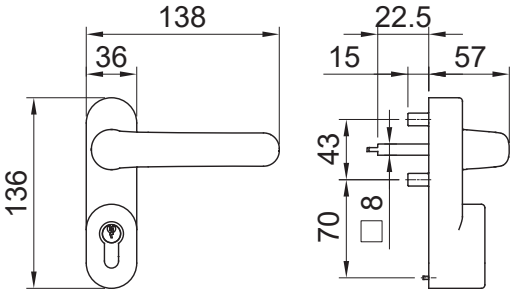


- Lega pressofusa verniciata
- Disponibile in un'ampia gamma di finiture
- Facilmente adattabile ad ogni esigenza

CODICI PRODOTTO

| Codice articolo | Finitura | Note |
|---|---|---|
| 1090/GL | Nero RAL 9005 | con cilindro |
| 1090/GL/G6 | Grigio RAL 9006 | con cilindro |
| 1090/GL/B | Bianco RAL 9016 | con cilindro |
| 1090/GL/A | Effetto acciaio verniciato | con cilindro |
| 1090/GL/X | Cromo satinato | con cilindro |

# 1090P/GL

COMANDO ESTERNO STANDARD CON POMOLO PER PORTE IN VETRO



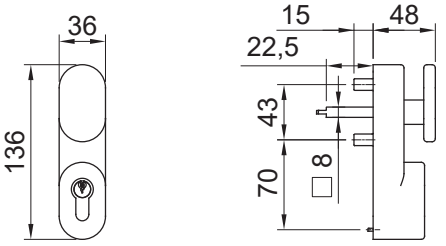


- Lega pressofusa verniciata
- Disponibile in un'ampia gamma di finiture
- Facilmente adattabile ad ogni esigenza
- Ingombro massimo 49 mm

CODICI PRODOTTO

| Codice articolo | Finitura | Note |
|---|---|---|
| 1090P/GL | Nero RAL 9005 | con cilindro |
| 1090P/GL/G6 | Grigio RAL 9006 | con cilindro |
| 1090P/GL/B | Bianco RAL 9016 | con cilindro |
| 1090P/GL/A | Effetto acciaio verniciato | con cilindro |
| 1090P/GL/X | Cromo satinato | con cilindro |

# 1090R

COMANDO ESTERNO RIBASSATO



Disponibile versione "L" con quadro 106mm

- Lega pressofusa verniciata
- Disponibile in un'ampia gamma di finiture
- Facilmente adattabile ad ogni esigenza
- Ingombro massimo 53 mm

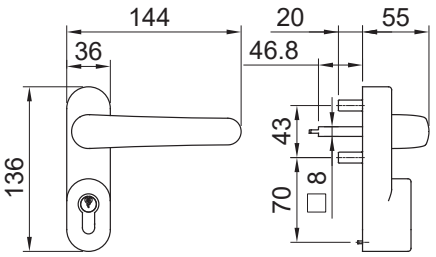


CODICI PRODOTTO

| Codice articolo | Finitura | Note |
|---|---|---|
| 1090R | Nero RAL 9005 | con cilindro |
| 1090R/G6 | Grigio RAL 9006 | con cilindro |
| 1090R/B | Bianco RAL 9016 | con cilindro |
| 1090R/A | Effetto acciaio verniciato | con cilindro |
| 1090R/X | Cromo satinato | con cilindro |
| 1090R/SC | Nero RAL 9005 | senza cilindro |
| 1090R/G6SC | Grigio RAL 9006 | senza cilindro |
| 1090R/BSC | Bianco RAL 9016 | senza cilindro |
| 1090R/ASC | Effetto acciaio verniciato | senza cilindro |
| 1090R/XSC | Cromo satinato | senza cilindro |

# 1090SR

COMANDO ESTERNO SUPER RIBASSATO



Disponibile versione "L" con quadro 106mm

- Lega pressofusa verniciata
- Disponibile in un ampia gamma di colori e finiture
- Facilmente adattabile ad ogni esigenza
- Ingombro massimo 40 mm

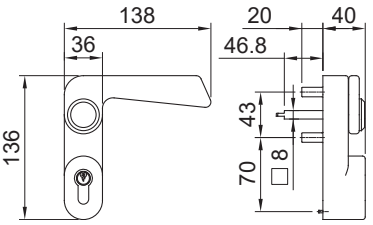


CODICI PRODOTTO

| Codice articolo | Finitura | Note |
|---|---|---|
| 1090SR | Nero RAL 9005 | con cilindro |
| 1090SR/G6 | Grigio RAL 9006 | con cilindro |
| 1090SR/B | Bianco RAL 9016 | con cilindro |
| 1090SR/A | Effetto acciaio verniciato | con cilindro |
| 1090SR/X | Cromo satinato | con cilindro |
| 1090SR/SC | Nero RAL 9005 | senza cilindro |
| 1090SR/G6SC | Grigio RAL 9006 | senza cilindro |
| 1090SR/BSC | Bianco RAL 9016 | senza cilindro |
| 1090SR/ASC | Effetto acciaio verniciato | senza cilindro |
| 1090SR/XSC | Cromo satinato | senza cilindro |

# 1092

COMANDO ESTERNO VERSIONE CONDOMINIO



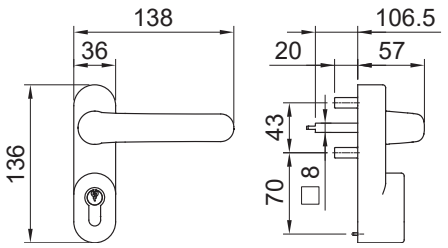


- Lega pressofusa verniciata
- Disponibile in un'ampia gamma di finiture
- Facilmente adattabile ad ogni esigenza
- Può essere aperto esclusivamente con la chiave inserita

CODICI PRODOTTO

| Codice articolo | Finitura | Note |
|---|---|---|
| 1092 | Nero RAL 9005 | con cilindro |
| 1092/G6 | Grigio RAL 9006 | con cilindro |
| 1092/B | Bianco RAL 9016 | con cilindro |
| 1092/A | Effetto acciaio verniciato | con cilindro |
| 1092/X | Cromo satinato | con cilindro |
| 1092/SC | Nero RAL 9005 | senza cilindro |
| 1092/G6SC | Grigio RAL 9006 | senza cilindro |
| 1092/BSC | Bianco RAL 9016 | senza cilindro |
| 1092/ASC | Effetto acciaio verniciato | senza cilindro |
| 1092/XSC | Cromo satinato | senza cilindro |

# 1092P

COMANDO ESTERNO VERSIONE CONDOMINIO CON POMOLO



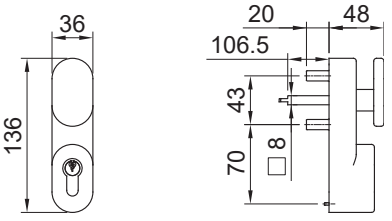


- Lega pressofusa verniciata
- Disponibile in un'ampia gamma di finiture
- Facilmente adattabile ad ogni esigenza
- Ingombro massimo 49 mm
- Può essere aperto esclusivamente con la chiave inserita

CODICI PRODOTTO

| Codice articolo | Finitura | Note |
|---|---|---|
| 1092P | Nero RAL 9005 | con cilindro |
| 1092P/G6 | Grigio RAL 9006 | con cilindro |
| 1092P/B | Bianco RAL 9016 | con cilindro |
| 1092P/A | Effetto acciaio verniciato | con cilindro |
| 1092P/X | Cromo satinato | con cilindro |
| 1092P/SC | Nero RAL 9005 | senza cilindro |
| 1092P/G6SC | Grigio RAL 9006 | senza cilindro |
| 1092P/BSC | Bianco RAL 9016 | senza cilindro |
| 1092P/ASC | Effetto acciaio verniciato | senza cilindro |
| 1092P/XSC | Cromo satinato | senza cilindro |

# 1093

COMANDO ESTERNO VERSIONE IN FOLLE



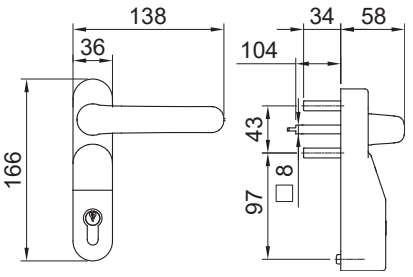


- Lega pressofusa verniciata
- Disponibile in un'ampia gamma di finiture
- Facilmente adattabile ad ogni esigenza
- Modalità condominio selezionabile durante l'installazione

CODICI PRODOTTO

| Codice articolo | Finitura | Note |
|---|---|---|
| 1093 | Nero RAL 9005 | con cilindro |
| 1093/G6 | Grigio RAL 9006 | con cilindro |
| 1093/B | Bianco RAL 9016 | con cilindro |
| 1093/A | Effetto acciaio verniciato | con cilindro |
| 1093/X | Cromo satinato | con cilindro |
| 1093/SC | Nero RAL 9005 | senza cilindro |
| 1093/G6SC | Grigio RAL 9006 | senza cilindro |
| 1093/BSC | Bianco RAL 9016 | senza cilindro |
| 1093/ASC | Effetto acciaio verniciato | senza cilindro |
| 1093/XSC | Cromo satinato | senza cilindro |

# 1093P

COMANDO ESTERNO VERSIONE IN FOLLE CON POMOLO



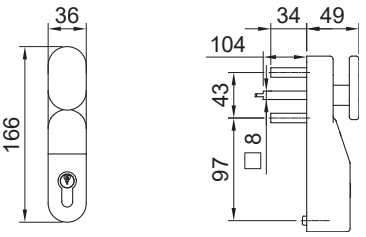


- Lega pressofusa verniciata
- Disponibile in un'ampia gamma di finiture
- Facilmente adattabile ad ogni esigenza
- Ingombro massimo 49 mm
- Modalità condominio selezionabile durante l'installazione

CODICI PRODOTTO

| Codice articolo | Finitura | Note |
|---|---|---|
| 1093P | Nero RAL 9005 | con cilindro |
| 1093P/G6 | Grigio RAL 9006 | con cilindro |
| 1093P/B | Bianco RAL 9016 | con cilindro |
| 1093P/A | Effetto acciaio verniciato | con cilindro |
| 1093P/X | Cromo satinato | con cilindro |
| 1093P/SC | Nero RAL 9005 | senza cilindro |
| 1093P/G6SC | Grigio RAL 9006 | senza cilindro |
| 1093P/BSC | Bianco RAL 9016 | senza cilindro |
| 1093P/ASC | Effetto acciaio verniciato | senza cilindro |
| 1093P/XSC | Cromo satinato | senza cilindro |

# 1290

## COMANDO ESTERNO VERSIONE IN FOLLE



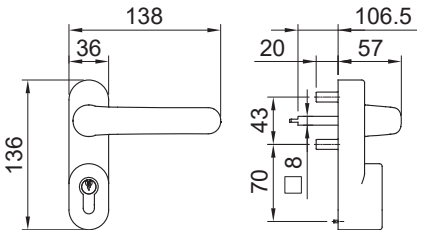


- Lega pressofusa verniciata
- Disponibile in un'ampia gamma di finiture
- Facilmente adattabile ad ogni esigenza
- Modalità condominio selezionabile durante l'installazione

## CODICI PRODOTTO

| Codice articolo | Finitura | Note |
|---|---|---|
| 1290 | Nero RAL 9005 | con cilindro |
| 1290/G6 | Grigio RAL 9006 | con cilindro |
| 1290/B | Bianco RAL 9016 | con cilindro |
| 1290/A | Effetto acciaio verniciato | con cilindro |
| 1290/X | Cromo satinato | con cilindro |
| 1290/SC | Nero RAL 9005 | senza cilindro |
| 1290/G6SC | Grigio RAL 9006 | senza cilindro |
| 1290/BSC | Bianco RAL 9016 | senza cilindro |
| 1290/ASC | Effetto acciaio verniciato | senza cilindro |
| 1290/XSC | Cromo satinato | senza cilindro |

# 1290P

## COMANDO ESTERNO VERSIONE IN FOLLE CON POMOLO



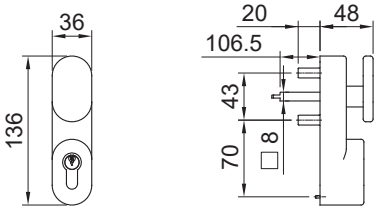


- Lega pressofusa verniciata
- Disponibile in un'ampia gamma di finiture
- Facilmente adattabile ad ogni esigenza
- Ingombro massimo 49 mm
- Modalità condominio selezionabile durante l'installazione

## CODICI PRODOTTO

| Codice articolo | Finitura | Note |
|---|---|---|
| 1290P | Nero RAL 9005 | con cilindro |
| 1290P/G6 | Grigio RAL 9006 | con cilindro |
| 1290P/B | Bianco RAL 9016 | con cilindro |
| 1290P/A | Effetto acciaio verniciato | con cilindro |
| 1290P/X | Cromo satinato | con cilindro |
| 1290P/SC | Nero RAL 9005 | senza cilindro |
| 1290P/G6SC | Grigio RAL 9006 | senza cilindro |
| 1290P/BSC | Bianco RAL 9016 | senza cilindro |
| 1290P/ASC | Effetto acciaio verniciato | senza cilindro |
| 1290P/XSC | Cromo satinato | senza cilindro |

# 1094

COMANDO ESTERNO VERSIONE IN FOLLE CON IMPUGNATURA AD ANELLO



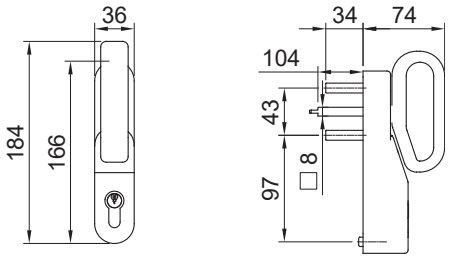


- Lega pressofusa verniciata
- Disponibile in un'ampia gamma di finiture
- Efficacia antivandalica
- Modalità condominio selezionabile durante l'installazione

CODICI PRODOTTO

| Codice articolo | Finitura | Note |
|---|---|---|
| 1094 | Nero RAL 9005 | con cilindro |
| 1094/G6 | Grigio RAL 9006 | con cilindro |
| 1094/B | Bianco RAL 9016 | con cilindro |
| 1094/A | Effetto acciaio verniciato | con cilindro |
| 1094/X | Cromo satinato | con cilindro |
| 1094/SC | Nero RAL 9005 | senza cilindro |
| 1094/G6SC | Grigio RAL 9006 | senza cilindro |
| 1094/BSC | Bianco RAL 9016 | senza cilindro |
| 1094/ASC | Effetto acciaio verniciato | senza cilindro |
| 1094/XSC | Cromo satinato | senza cilindro |

# 1490

COMANDO ESTERNO CON POMOLO FISSO



Solo per sistemi ad un punto di chiusura

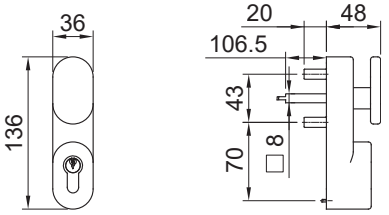


- Lega pressofusa verniciata
- Disponibile in un'ampia gamma di finiture
- Facilmente adattabile ad ogni esigenza
- Ingombro massimo 49 mm

CODICI PRODOTTO

| Codice articolo | Finitura | Note |
|---|---|---|
| 1490 | Nero RAL 9005 | con cilindro |
| 1490G6 | Grigio RAL 9006 | con cilindro |
| 1490/B | Bianco RAL 9016 | con cilindro |
| 1490/A | Effetto acciaio verniciato | con cilindro |
| 1490/X | Cromo satinato | con cilindro |
| 1490/SC | Nero RAL 9005 | senza cilindro |
| 1490/G6SC | Grigio RAL 9006 | senza cilindro |
| 1490/BSC | Bianco RAL 9016 | senza cilindro |
| 1490/ASC | Effetto acciaio verniciato | senza cilindro |
| 1490/XSC | Cromo satinato | senza cilindro |

# 1081

MANIGLIA ESTERNA PER MANIGLIONI DA APPLICARE



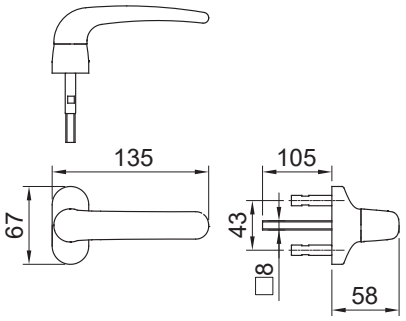


CODICI PRODOTTO

| Codice articolo | Finitura | Note |
|---|---|---|
| 1081 | Nero RAL 9005 | senza cilindro |
| 1081/G6 | Grigio RAL 9006 | senza cilindro |
| 1081/B | Bianco RAL 9016 | senza cilindro |
| 1081/A | Effetto acciaio verniciato | senza cilindro |
| 1081/X | Cromo satinato | senza cilindro |

# 1098



Piastra copri lavorazioni per comando esterno

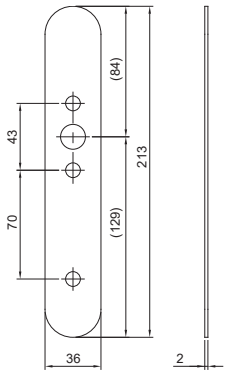


CODICI PRODOTTO

| Codice articolo | Finitura |
|---|---|
| 1098 | Nero RAL 9005 |
| 1098/G6 | Grigio RAL 9006 |
| 1098/B | Bianco RAL 9016 |
| 1098/A | Effetto acciaio verniciato |
| 1098/X | Cromo satinato |





Comandi esterni

# easy-cil

facile, veloce e sicuro

# 1190

## COMANDO ESTERNO EASY-CIL STANDARD



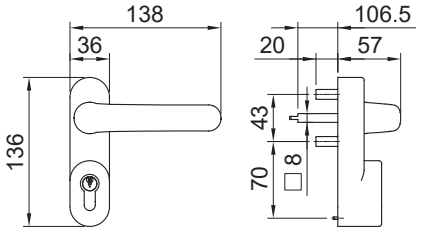


- Lega pressofusa verniciata
- Disponibile in un ampia gamma di colori e finiture
- Sostituisci il cilindro in 4 semplici passaggi grazie alla funzione easy-cil

## CODICI PRODOTTO

| Codice articolo | Finitura | Note |
|---|---|---|
| 1190 | Nero RAL 9005 | con cilindro |
| 1190/G6 | Grigio RAL 9006 | con cilindro |
| 1190/B | Bianco RAL 9016 | con cilindro |
| 1190/A | Effetto acciaio verniciato | con cilindro |
| 1190/X | Cromo satinato | con cilindro |
| 1190/SC | Nero RAL 9005 | senza cilindro |
| 1190/G6SC | Grigio RAL 9006 | senza cilindro |
| 1190/BSC | Bianco RAL 9016 | senza cilindro |
| 1190/ASC | Effetto acciaio verniciato | senza cilindro |
| 1190/XSC | Cromo satinato | senza cilindro |

# 1190P

## COMANDO ESTERNO EASY-CIL STANDARD CON POMOLO



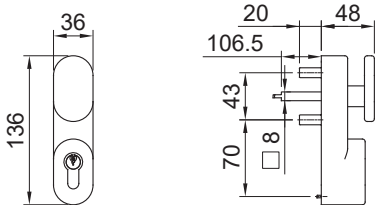


- Lega pressofusa verniciata
- Disponibile in un'ampia gamma di finiture
- Ingombro massimo 49 mm
- Sostituisci il cilindro in 4 semplici passaggi grazie alla funzione easy-cil

## CODICI PRODOTTO

| Codice articolo | Finitura | Note |
|---|---|---|
| 1190P | Nero RAL 9005 | con cilindro |
| 1190P/G6 | Grigio RAL 9006 | con cilindro |
| 1190P/B | Bianco RAL 9016 | con cilindro |
| 1190P/A | Effetto acciaio verniciato | con cilindro |
| 1190P/X | Cromo satinato | con cilindro |
| 1190P/SC | Nero RAL 9005 | senza cilindro |
| 1190P/G6SC | Grigio RAL 9006 | senza cilindro |
| 1190P/BSC | Bianco RAL 9016 | senza cilindro |
| 1190P/ASC | Effetto acciaio verniciato | senza cilindro |
| 1190P/XSC | Cromo satinato | senza cilindro |

# 1192

## COMANDO ESTERNO EASY-CIL VERSIONE CONDOMINIO



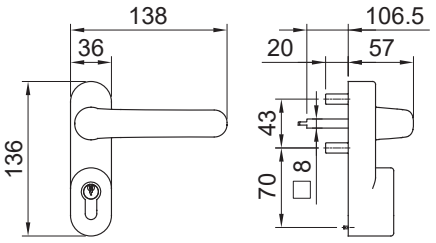


- Lega pressofusa verniciata
- Disponibile in un'ampia gamma di finiture
- Può essere aperto esclusivamente con la chiave inserita
- Sostituisci il cilindro in 4 semplici passaggi grazie alla funzione easy-cil

### CODICI PRODOTTO

| Codice articolo | Finitura | Note |
|---|---|---|
| 1192 | Nero RAL 9005 | con cilindro |
| 1192/G6 | Grigio RAL 9006 | con cilindro |
| 1192/B | Bianco RAL 9016 | con cilindro |
| 1192/A | Effetto acciaio verniciato | con cilindro |
| 1192/X | Cromo satinato | con cilindro |
| 1192/SC | Nero RAL 9005 | senza cilindro |
| 1192/G6SC | Grigio RAL 9006 | senza cilindro |
| 1192/BSC | Bianco RAL 9016 | senza cilindro |
| 1192/ASC | Effetto acciaio verniciato | senza cilindro |
| 1192/XSC | Cromo satinato | senza cilindro |

# 1192P

## COMANDO ESTERNO EASY-CIL VERSIONE CONDOMINIO CON POMOLO



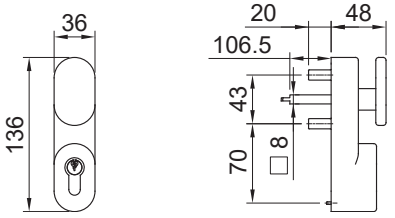


- Lega pressofusa verniciata
- Disponibile in un'ampia gamma di finiture
- Ingombro massimo 49 mm
- Può essere aperto esclusivamente con la chiave inserita

### CODICI PRODOTTO

| Codice articolo | Finitura | Note |
|---|---|---|
| 1192P | Nero RAL 9005 | con cilindro |
| 1192P/G6 | Grigio RAL 9006 | con cilindro |
| 1192P/B | Bianco RAL 9016 | con cilindro |
| 1192P/A | Effetto acciaio verniciato | con cilindro |
| 1192P/X | Cromo satinato | con cilindro |
| 1192P/SC | Nero RAL 9005 | senza cilindro |
| 1192P/G6SC | Grigio RAL 9006 | senza cilindro |
| 1192P/BSC | Bianco RAL 9016 | senza cilindro |
| 1192P/ASC | Effetto acciaio verniciato | senza cilindro |
| 1192P/XSC | Cromo satinato | senza cilindro |

# 1390

## COMANDO ESTERNO EASY-CIL ALL IN ONE



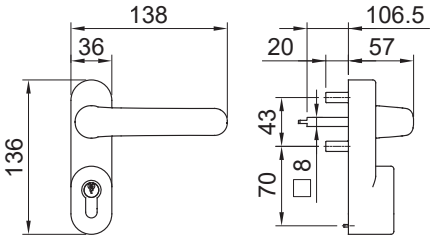


- Lega pressofusa verniciata
- Disponibile in un'ampia gamma di finiture
- Maniglia in folle ambidestra
- Modalità condominio selezionabile durante l'installazione
- Sostituisci il cilindro in 4 semplici passaggi grazie alla funzione easy-cil

### CODICI PRODOTTO

| Codice articolo | Finitura | Note |
|---|---|---|
| 1390 | Nero RAL 9005 | con cilindro |
| 1390/G6 | Grigio RAL 9006 | con cilindro |
| 1390/B | Bianco RAL 9016 | con cilindro |
| 1390/A | Effetto acciaio verniciato | con cilindro |
| 1390/X | Cromo satinato | con cilindro |
| 1390/SC | Nero RAL 9005 | senza cilindro |
| 1390/G6SC | Grigio RAL 9006 | senza cilindro |
| 1390/BSC | Bianco RAL 9016 | senza cilindro |
| 1390/ASC | Effetto acciaio verniciato | senza cilindro |
| 1390/XSC | Cromo satinato | senza cilindro |

# 1390P

## COMANDO ESTERNO EASY-CIL ALL IN ONE CON POMOLO



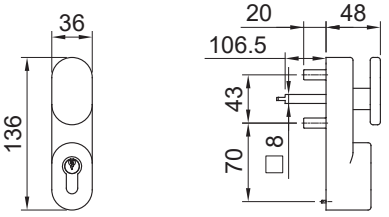


- Lega pressofusa verniciata
- Disponibile in un'ampia gamma di finiture
- Maniglia in folle ambidestra
- Ingombro massimo 49 mm
- Modalità condominio selezionabile durante l'installazione

### CODICI PRODOTTO

| Codice articolo | Finitura | Note |
|---|---|---|
| 1390P | Nero RAL 9005 | con cilindro |
| 1390P/G6 | Grigio RAL 9006 | con cilindro |
| 1390P/B | Bianco RAL 9016 | con cilindro |
| 1390P/A | Effetto acciaio verniciato | con cilindro |
| 1390P/X | Cromo satinato | con cilindro |
| 1390P/SC | Nero RAL 9005 | senza cilindro |
| 1390P/G6SC | Grigio RAL 9006 | senza cilindro |
| 1390P/BSC | Bianco RAL 9016 | senza cilindro |
| 1390P/ASC | Effetto acciaio verniciato | senza cilindro |
| 1390P/XSC | Cromo satinato | senza cilindro |





Comandi esterni

# elettrico

# 1095

COMANDO ESTERNO ELETTRICO



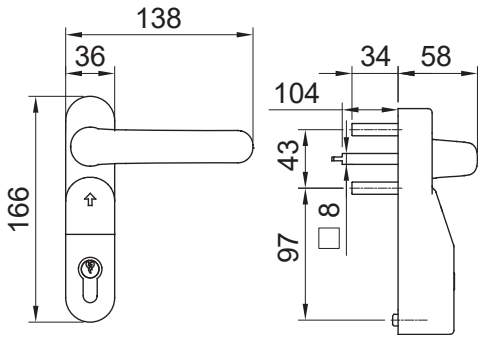


## Vantaggi

- Apertura temporizzata regolabile da 3 a 20 secondi regolabile in fase di installazione
- Segnalazione di apertura a led e con segnale acustico
- Maniglia in folle ambidestra

### SPECIFICHE TECNICHE

| | |
|---|---|
| Alimentazione | 12-24V AC/DC 1A |
| Packaging | 8 pz |

Per installare questo prodotto è indispensabile usare un passacavo, vedi pagina 79

### CODICI PRODOTTO

| Codice articolo | Finitura | Note |
|---|---|---|
| 1095 | Nero RAL 9005 | con cilindro |
| 1095/G6 | Grigio RAL 9006 | con cilindro |
| 1095/B | Bianco RAL 9016 | con cilindro |
| 1095/A | Effetto acciaio verniciato | con cilindro |
| 1095/X | Cromo satinato | con cilindro |
| 1095/SC | Nero RAL 9005 | senza cilindro |
| 1095/G6SC | Grigio RAL 9006 | senza cilindro |
| 1095/BSC | Bianco RAL 9016 | senza cilindro |
| 1095/ASC | Effetto acciaio verniciato | senza cilindro |
| 1095/XSC | Cromo satinato | senza cilindro |

# 1095P

COMANDO ESTERNO ELETTRICO CON POMOLO



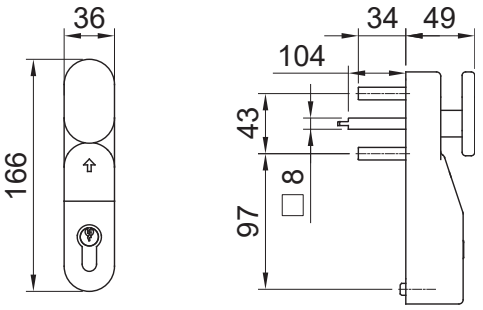


## Vantaggi

- Apertura temporizzata regolabile da 3 a 20 secondi regolabile in fase di installazione
- Segnalazione di apertura a led e con segnale acustico
- Pomolo in folle

## SPECIFICHE TECNICHE

| | |
|---|---|
| Alimentazione | 12-24V AC/DC 1A |
| Packaging | 8 pz |

Per installare questo prodotto è indispensabile usare un passacavo, vedi pagina 79

## CODICI PRODOTTO

| Codice articolo | Finitura | Note |
|---|---|---|
| 1095P | Nero RAL 9005 | con cilindro |
| 1095P/G6 | Grigio RAL 9006 | con cilindro |
| 1095P/B | Bianco RAL 9016 | con cilindro |
| 1095P/A | Effetto acciaio verniciato | con cilindro |
| 1095P/X | Cromo satinato | con cilindro |
| 1095P/SC | Nero RAL 9005 | senza cilindro |
| 1095P/G6SC | Grigio RAL 9006 | senza cilindro |
| 1095P/BSC | Bianco RAL 9016 | senza cilindro |
| 1095P/ASC | Effetto acciaio verniciato | senza cilindro |
| 1095P/XSC | Cromo satinato | senza cilindro |

# 1095IC

COMANDO ESTERNO ELETTRICO A INTERRUZIONE DI CORRENTE



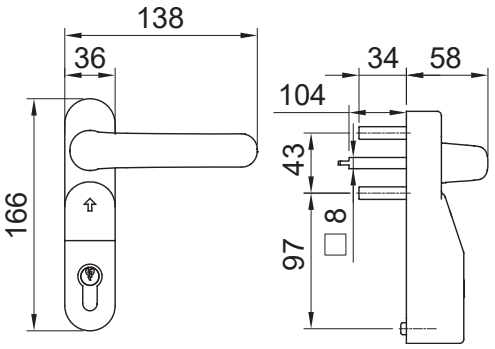


## Vantaggi

- Apertura temporizzata regolabile da 3 a 20 secondi regolabile in fase di installazione
- Segnalazione di apertura a led e con segnale acustico
- Maniglia in folle ambidestra

### SPECIFICHE TECNICHE

| | |
|---|---|
| Alimentazione | 12-24V DC 1A |
| Packaging | 8 pz |

Per installare questo prodotto è indispensabile usare un passacavo, vedi pagina 79

### CODICI PRODOTTO

| Codice articolo | Finitura | Note |
|---|---|---|
| 1095IC | Nero RAL 9005 | con cilindro |
| 1095IC/G6 | Grigio RAL 9006 | con cilindro |
| 1095IC/B | Bianco RAL 9016 | con cilindro |
| 1095IC/A | Effetto acciaio verniciato | con cilindro |
| 1095IC/X | Cromo satinato | con cilindro |
| 1095IC/SC | Nero RAL 9005 | senza cilindro |
| 1095IC/G6SC | Grigio RAL 9006 | senza cilindro |
| 1095IC/BSC | Bianco RAL 9016 | senza cilindro |
| 1095IC/ASC | Effetto acciaio verniciato | senza cilindro |
| 1095IC/XSC | Cromo satinato | senza cilindro |

# 1095ICP

COMANDO ESTERNO ELETTRICO A INTERRUZIONE DI CORRENTE CON POMOLO



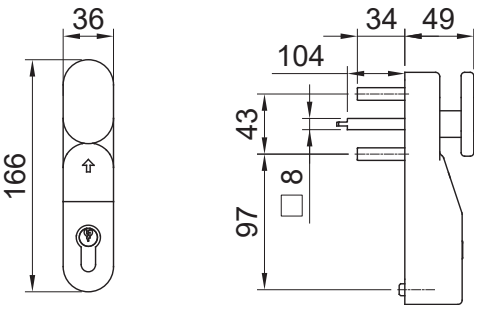


## Vantaggi

- Apertura temporizzata regolabile da 3 a 20 secondi regolabile in fase di installazione
- Segnalazione di apertura a led e con segnale acustico
- Pomolo in folle

### SPECIFICHE TECNICHE

| | |
|---|---|
| Alimentazione | 12-24V DC 1A |
| Packaging | 8 pz |

Per installare questo prodotto è indispensabile usare un passacavo, vedi pagina 79

### CODICI PRODOTTO

| Codice articolo | Finitura | Note |
|---|---|---|
| 1095ICP | Nero RAL 9005 | con cilindro |
| 1095ICP/G6 | Grigio RAL 9006 | con cilindro |
| 1095ICP/B | Bianco RAL 9016 | con cilindro |
| 1095ICP/A | Effetto acciaio verniciato | con cilindro |
| 1095ICP/X | Cromo satinato | con cilindro |
| 1095ICP/SC | Nero RAL 9005 | senza cilindro |
| 1095ICP/G6SC | Grigio RAL 9006 | senza cilindro |
| 1095ICP/BSC | Bianco RAL 9016 | senza cilindro |
| 1095ICP/ASC | Effetto acciaio verniciato | senza cilindro |
| 1095ICP/XSC | Cromo satinato | senza cilindro |

# 1095TF

COMANDO ESTERNO ELETTRICO PER PORTE TAGLIAFUOCO



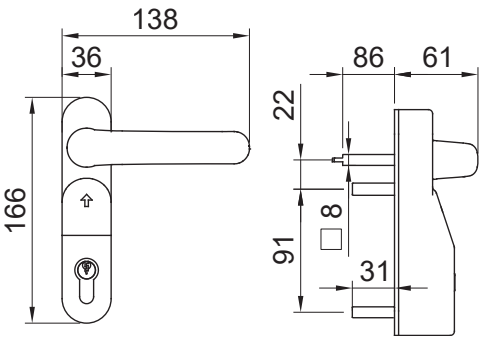


## Vantaggi

- Apertura temporizzata regolabile da 3 a 20 secondi regolabile in fase di installazione
- Segnalazione di apertura a led e con segnale acustico
- Maniglia in folle ambidestra

## SPECIFICHE TECNICHE

| | |
|---|---|
| Alimentazione | 12-24V AC/DC 1A |
| Packaging | 8 pz |

Per installare questo prodotto è indispensabile usare un passacavo, vedi pagina 79

## CODICI PRODOTTO

| Codice articolo | Finitura | Note |
|---|---|---|
| 1095TF | Nero RAL 9005 | con cilindro |
| 1095TF/G6 | Grigio RAL 9006 | con cilindro |
| 1095TF/B | Bianco RAL 9016 | con cilindro |
| 1095TF/A | Effetto acciaio verniciato | con cilindro |
| 1095TF/X | Cromo satinato | con cilindro |
| 1095TF/SC | Nero RAL 9005 | senza cilindro |
| 1095TF/G6SC | Grigio RAL 9006 | senza cilindro |
| 1095TF/BSC | Bianco RAL 9016 | senza cilindro |
| 1095TF/ASC | Effetto acciaio verniciato | senza cilindro |
| 1095TF/XSC | Cromo satinato | senza cilindro |

# 1095TFP

COMANDO ESTERNO ELETTRICO CON POMOLO PER PORTE TAGLIAFUOCO



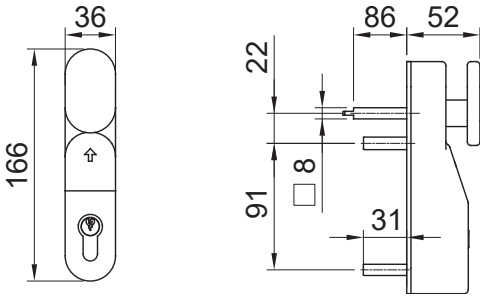




## Vantaggi

- Apertura temporizzata regolabile da 3 a 20 secondi regolabile in fase di installazione
- Segnalazione di apertura a led e con segnale acustico
- Pomolo in folle

## SPECIFICHE TECNICHE

| | |
|---|---|
| Alimentazione | 12-24V AC/DC 1A |
| Packaging | 8 pz |

Per installare questo prodotto è indispensabile usare un passacavo, vedi pagina 79

## CODICI PRODOTTO

| Codice articolo | Finitura | Note |
|---|---|---|
| 1095TFP | Nero RAL 9005 | con cilindro |
| 1095TFP/G6 | Grigio RAL 9006 | con cilindro |
| 1095TFP/B | Bianco RAL 9016 | con cilindro |
| 1095TFP/A | Effetto acciaio verniciato | con cilindro |
| 1095TFP/X | Cromo satinato | con cilindro |
| 1095TFP/SC | Nero RAL 9005 | senza cilindro |
| 1095TFP/G6SC | Grigio RAL 9006 | senza cilindro |
| 1095TFP/BSC | Bianco RAL 9016 | senza cilindro |
| 1095TFP/ASC | Effetto acciaio verniciato | senza cilindro |
| 1095TFP/XSC | Cromo satinato | senza cilindro |



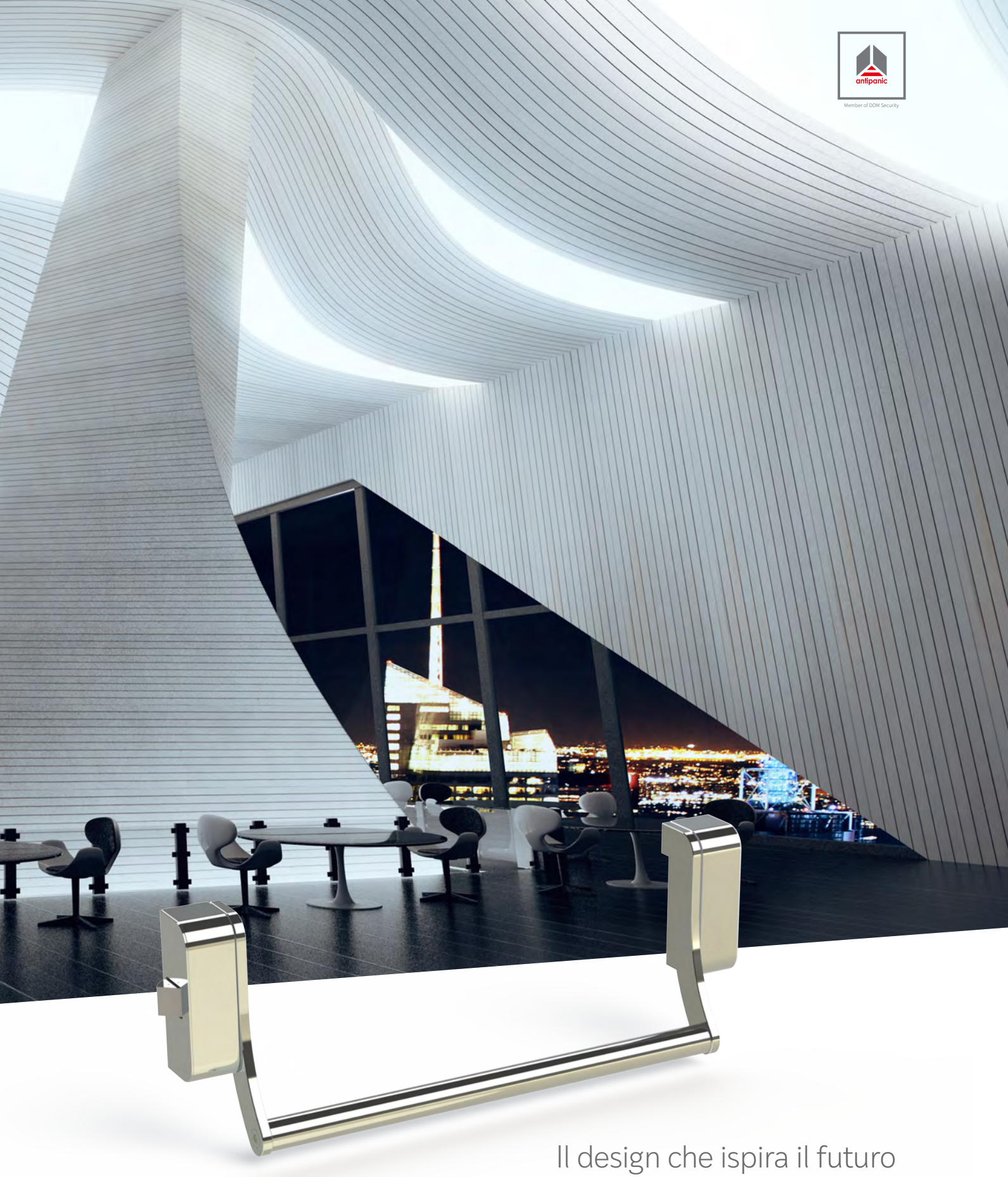

Il design che ispira il futuro

# THESIGN

l'unico maniglione interamente realizzato con inox 316

# THESIGN

MANIGLIONI ANTIPANICO INTERAMENTE IN ACCIAIO INOX 316






## Dettagli che lasciano il segno

### Versatilità, eleganza ed efficienza in un unico prodotto



THESIGN non mette limiti alle possibilità espressive di ognuno nascendo dalla contaminazione con luoghi, culture e stili diversi.
L'innovativa ed unica linea di maniglioni antipanico è totalmente realizzata in acciaio Inox 316 sia per le componenti esterne che interne.

Questo garantisce massima funzionalità e una durata di vita alta anche nelle condizioni più estreme. Il design lineare di assoluto rigore trasmette forza ed eleganza e diventa un valore aggiunto e un dettaglio di continuità.
Versatilità, eleganza ed efficienza in un unico prodotto.

Il design lineare di assoluto rigore trasmette forza ed eleganza e diventa un valore aggiunto e un dettaglio di continuità.
Versatilità, eleganza ed efficienza in un unico prodotto.

# Il design che ispira il futuro

## THESIGN è il risultato vincente di un profondo lavoro di ricerca, innovazione, passione e determinazione

Passione, determinazione, ricerca e innovazione sono le caratteristiche di THESIGN, marchio di prestigio di Antipanic, azienda leader nella produzione di maniglioni antipanico.
Progettato con standard di altissima innovazione dalla nostra squadra di tecnici altamente qualificati.

Le sfide rappresentano un valore aggiunto, proprio per questo abbiamo deciso di creare una nuova linea di maniglioni antipanico non solo robusti, affidabili, sicuri e attenti alle normative vigenti ma da un'estetica bella, lineare e di grande design.

THESIGN si rivolge a tutti quelli che considerano il maniglione antipanico non solo un prodotto da installare su vie di fuga ma un vero e proprio elemento di arredo.
Thesign produce maniglioni antipanico costruiti al 100% in acciaio INOX 316.

100% INOX 316

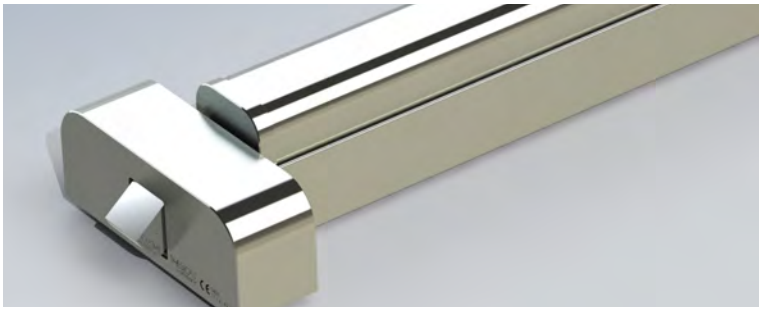



# THESIGN ONE

DISPOSITIVO ANTIPANICO REALIZZATO AL 100% IN ACCIAIO INOX

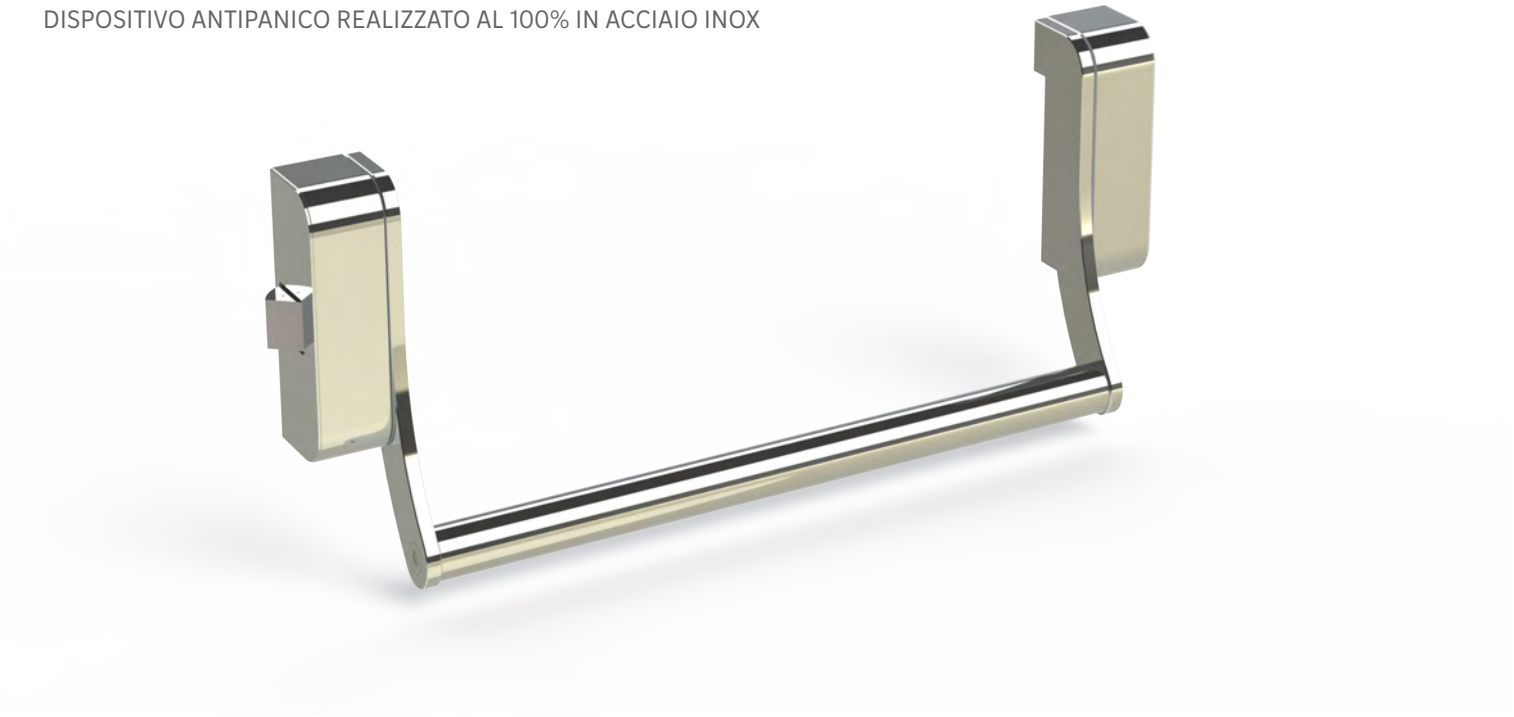

SPECIFICHE TECNICHE

| | |
|---|---|
| Anta porta | Porta ad un anta, Porta doppia anta: primaria, Porta doppia anta: primaria o secondaria, Porta doppia anta: secondaria |
| Mano | Reversibile |
| Materiale della cover | INOX 316L |
| Materiale standard dello scrocco | INOX 316L |
| Resistenza al fuoco | Si |
| Tipo di incontro | Regolabile |
| Optional | Kit per porte in vetro |
| Classificazione EN 1125:2008 | 377B1422AA |

## Vantaggi

- Interamente realizzato in acciaio inossidabile AISI316L
- Testato per 800 ore in nebbia salina
- Classe di resistenza al fuoco 4 ore
- Conforme a numerosi standard internazionali
- Un design innovativo

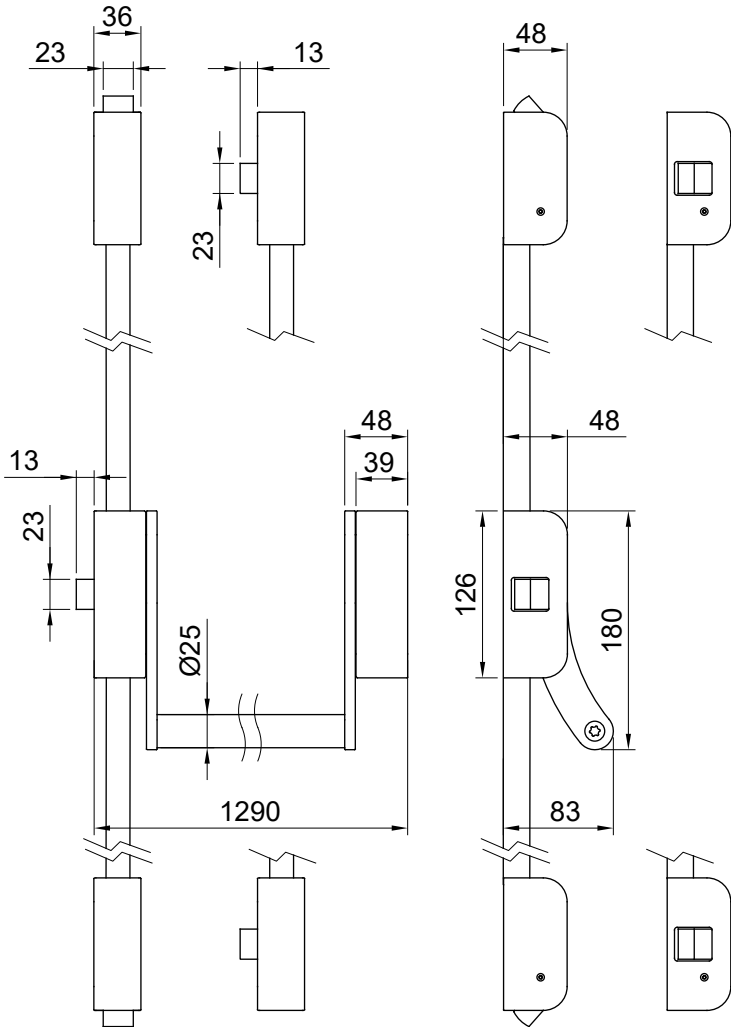


CODICI PRODOTTO

| Codice prodotto | Punti chiusura | Lunghezza della barra | Materiale | Finitura |
|---|---|---|---|---|
| 10200 | 1 punto | 1250mm | AISI 316L | Satinata |
| 10202 | 2 punti verticali | | | |
| 10203 | 3 punti verticali | | | |
| 10203LAT | 3 punti laterali | | | |
| 10200/M | 1 punto | 1250mm | AISI 316L | Lucida |
| 10202/M | 2 punti verticali | | | |
| 10203/M | 3 punti verticali | | | |
| 10203LAT/M | 3 punti laterali | | | |

# THESIGN THREE

DISPOSITIVO ANTIPANICO REALIZZATO AL 100% IN ACCIAIO INOX

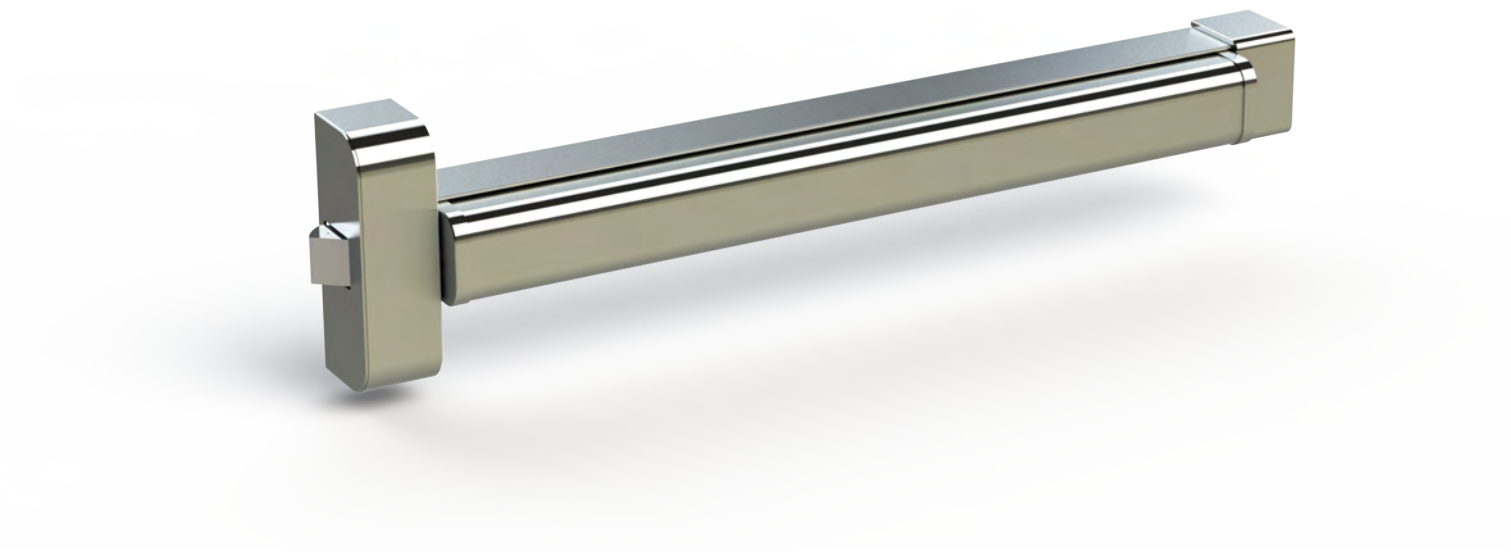

SPECIFICHE TECNICHE

| | |
|---|---|
| Anta porta | Porta ad un anta, Porta doppia anta: primaria o secondaria, Porta doppia anta: secondaria, Porta doppia anta: primaria |
| Mano | Reversibile |
| Materiale della cover | INOX 316L |
| Materiale standard dello scrocco | INOX 316L |
| Resistenza al fuoco | Si |
| Tipo di incontro | Regolabile |
| Optional | Kit per porte in vetro |
| Classificazione EN 1125:2008 | 377B1422BA |

## Vantaggi

- Interamente realizzato in acciaio inossidabile AISI316L
- Testato per 800 ore in nebbia salina
- Classe di resistenza al fuoco 4 ore
- Conforme a numerosi standard internazionali
- Un design innovativo

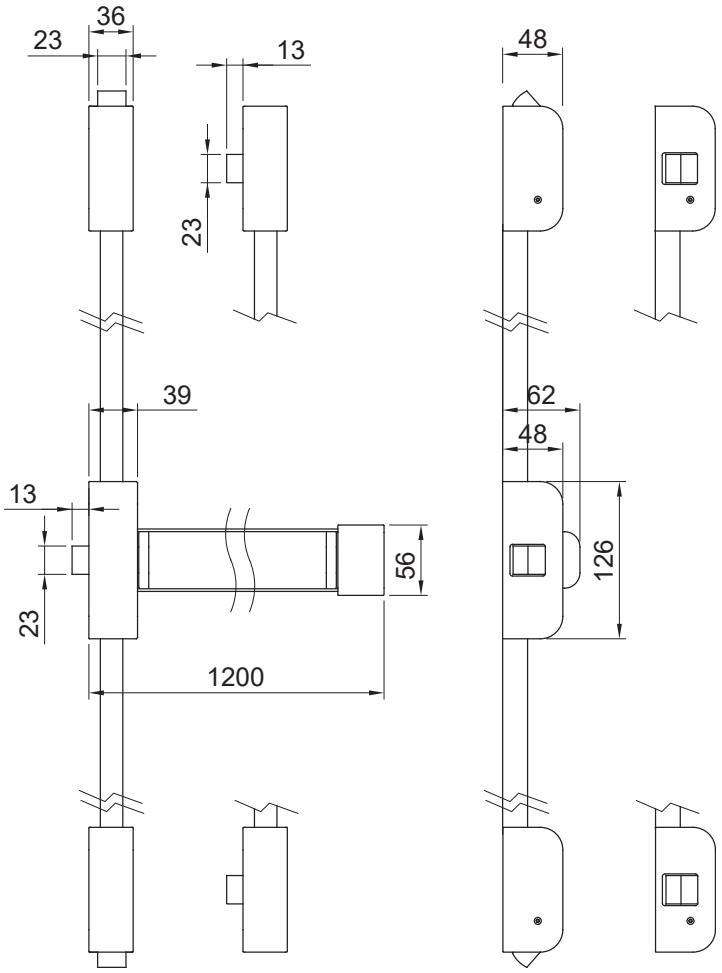


CODICI PRODOTTO

| Codice prodotto | Punti chiusura | Lunghezza della barra | Materiale | Finitura |
|---|---|---|---|---|
| 10300 | 1 punto | 1250mm | AISI 316L | Satinata |
| 10302 | 2 punti verticali | | | |
| 10303 | 3 punti verticali | | | |
| 10303LAT | 3 punti laterali | | | |
| 10300/M | 1 punto | 1250mm | AISI 316L | Lucida |
| 10302/M | 2 punti verticali | | | |
| 10303/M | 3 punti verticali | | | |
| 10303LAT/M | 3 punti laterali | | | |

# 10900

COMANDO ESTERNO IN ACCIAIO INOSSIDABILE PER LA GAMMA THESIGN



- Interamente realizzato in acciaio inossidabile AISI316L
- Testato per 800 ore in nebbia salina
- Facilmente adattabile ad ogni esigenza
- Modalità condominio selezionabile durante l'installazione
- Massima funzionalità e durata anche in condizioni estreme

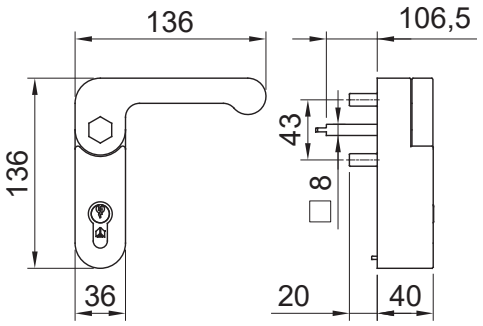


CODICI PRODOTTO

| Codice articolo | Finitura |
|---|---|
| 10900 | AISI 316L Satinato |
| 10900/M | AISI 316L Lucido |

# 10900GL

COMANDO ESTERNO IN ACCIAIO INOSSIDABILE PER LA GAMMA THESIGN SU PORTE IN VETRO



- Interamente realizzato in acciaio inox AISI316L
- Testato per 800 ore in nebbia salina
- Un design innovativo
- Modalità condominio selezionabile durante l'installazione
- Massima funzionalità e durata anche in condizioni estreme

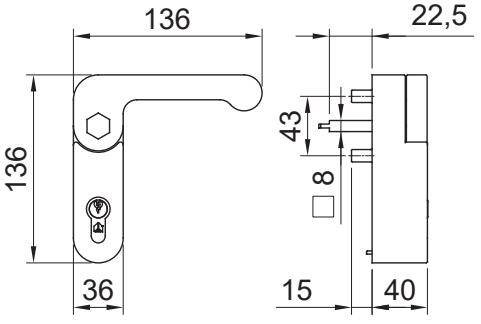


CODICI PRODOTTO

| Codice articolo | Finitura |
|---|---|
| 10900GL | AISI 316L Satinato |
| 10900GL/M | AISI 316L Lucido |

# 10490/1



Incontro
a pavimento

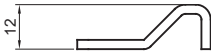


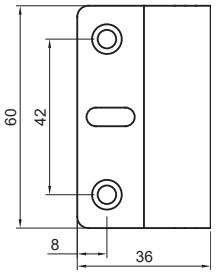


CODICI PRODOTTO

| Codice articolo | Finitura |
|---|---|
| 10490/1 | AISI 316L |



# 10490/2



Incontro laterale

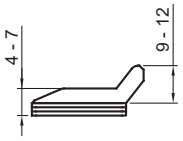


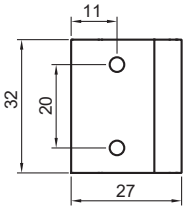


CODICI PRODOTTO

| Codice articolo | Finitura |
|---|---|
| 10490/2 | AISI 316L |







Maniglioni da infilare

# di-più

meccanico, automatico, motorizzato e per porte tagliafuoco

# di-più 1

MANIGLIONE ANTIPANICO DI SICUREZZA A BARRA, 1 PUNTO DI CHIUSURA



Barra non inclusa

Utilizzare esclusivamente incontri e serrature originali per non rendere nulle le certificazioni

SPECIFICHE TECNICHE

| | |
|---|---|
| Anta porta | Porta ad un anta |
| Punti di chiusura | 1 punto |
| Mano | Reversibile |
| Materiale della cover | Acciaio |
| Materiale standard dello scrocco | Acciaio |
| Lunghezze della barra disponibili | 950, 1150, 1450 |
| Optional | Microswitch sullo scrocco, Microswitch sulla barra, Microswitch sullo scrocco e sulla barra |
| Packaging | 1 pz. |
| Classificazione EN 1125:2008 | 37601421AB |

## Vantaggi

- Protezione dalle effrazioni
- Perfettamente intercambiabile con altri tipi di maniglioni preesistenti
- Progettato per la massima rapidità di installazione
- Disponibile in un'ampia gamma di finiture

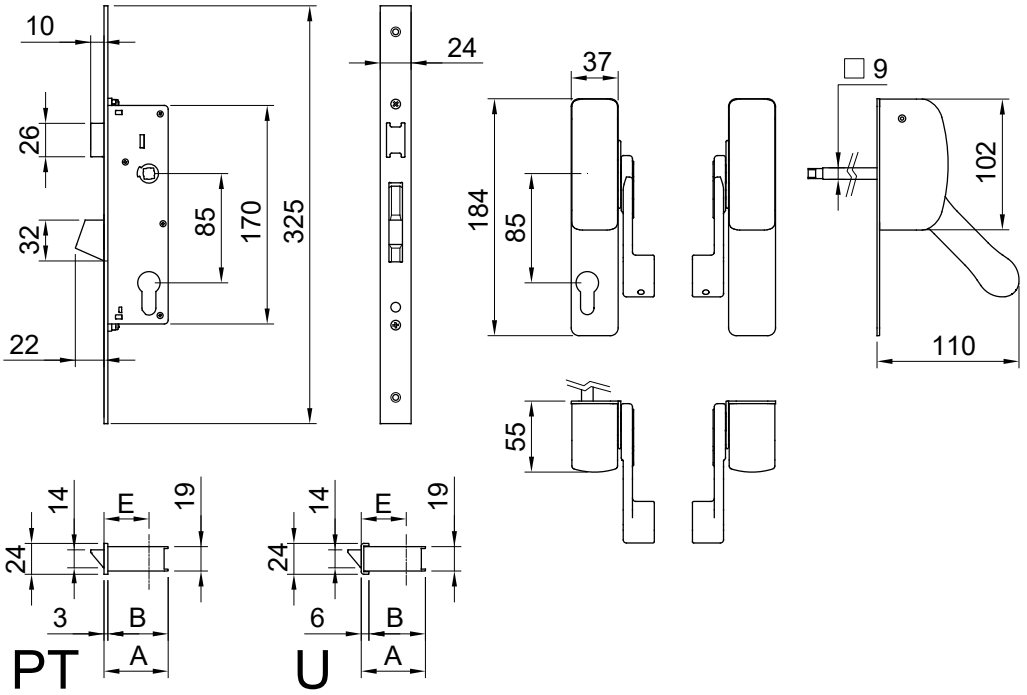


SPECIFICHE DI CAPITOLATO

Maniglione antipanico inseribile all'interno di un profilato e dotato di 1 punto di chiusura a catenaccio basculante. Il collegamento tra la serratura interna ed il meccanismo esterno è costituito da uno speciale dispositivo a duplice funzione ambidestro già predisposto a ricevere sia il comando antipanico cha la maniglia esterna di servizio (senza alcun intervento dell'applicatore). Dimensioni massime consentite della serratura interna mm. 170x50x19

Per gli accessori vedere da pagina 155

| Radice codice | Frontale | E | A | B |
|---|---|---|---|---|
| 101U/25T... | | 25 | 40 | 34 |
| 101U/30T... | | 30 | 45 | 39 |
| 101U/35T... | | 35 | 50 | 44 |
| 101PT/25T... | | 25 | 40 | 37 |
| 101PT/30T... | | 30 | 45 | 42 |
| 101PT/35T... | | 35 | 50 | 47 |

| Estensione codice | Colore |
|---|---|
| | Nero RAL9005 |
| ...G6 | Grigio RAL9006 |
| ...B | Bianco RAL9016 |
| ...A | Effetto acciaio |
| ...X | Cromo satinato |

# di-più 3

MANIGLIONE ANTIPANICO DI SICUREZZA A BARRA, 3 PUNTI DI CHIUSURA



Barra non inclusa

Utilizzare esclusivamente incontri e serrature originali per non rendere nulle le certificazioni

## SPECIFICHE DI CAPITOLATO

Maniglione antipanico inseribile all'interno di un profilato e dotato di 3 punti di chiusura a catenaccio basculante. Il collegamento tra la serratura interna ed il meccanismo esterno è costituito da uno speciale dispositivo a duplice funzione ambidestro già predisposto a ricevere sia il comando antipanico cha la maniglia esterna di servizio (senza alcun intervento dell'applicatore).
Dimensioni massime consentite della serratura interna mm. 170x50x19

Per gli accessori vedere da pagina 155

## SPECIFICHE TECNICHE

| | |
|---|---|
| Anta porta | Porta ad un anta |
| Punti di chiusura | 3 punti |
| Mano | Reversibile |
| Materiale della cover | Acciaio |
| Materiale standard dello scrocco | Acciaio |
| Lunghezze della barra disponibili | 950, 1150, 1450 |
| Optional | Microswitch sullo scrocco, Microswitch sulla barra, Microswitch sullo scrocco e sulla barra |
| Packaging | 4 pz |
| Classificazione EN 1125:2008 | 37601421AB |

## Vantaggi

- Protezione dalle effrazioni
- Perfettamente intercambiabile con altri tipi di maniglioni preesistenti
- Progettato per la massima rapidità di installazione
- Disponibile in un'ampia gamma di finiture

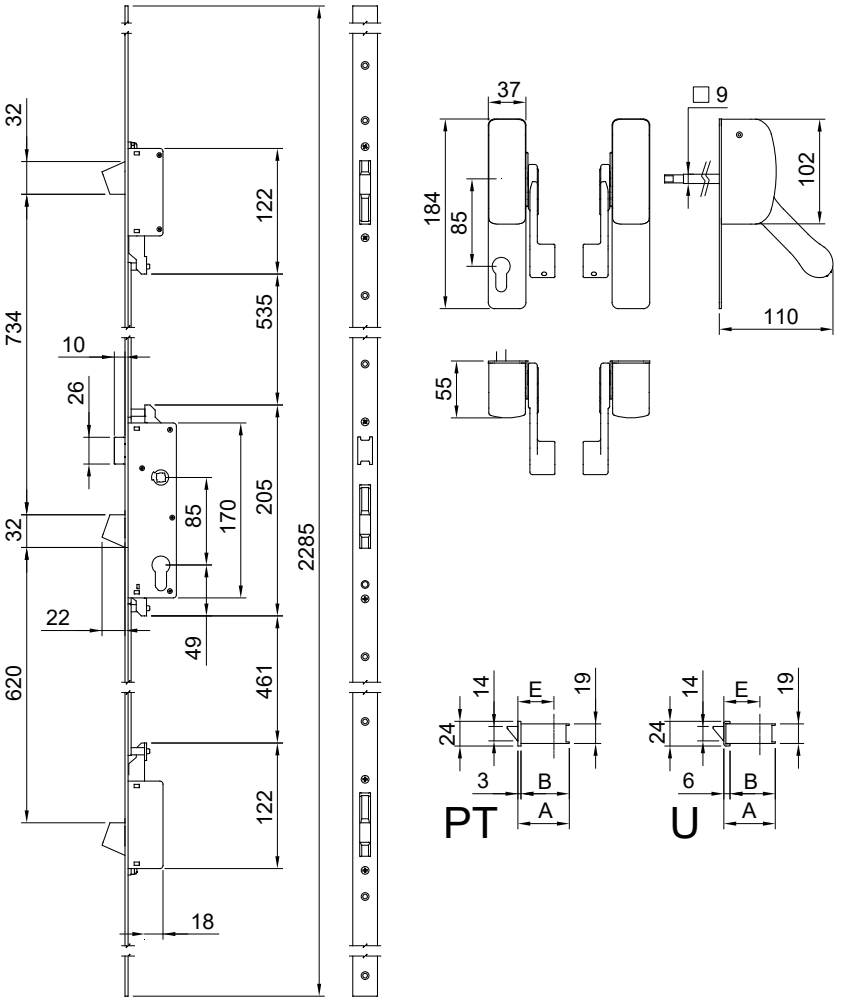


| Radice codice | Frontale | E | A | B |
|---|---|---|---|---|
| 103U/25T... | | 25 | 40 | 34 |
| 103U/30T... | | 30 | 45 | 39 |
| 103U/35T... | | 35 | 50 | 44 |
| 103PT/25T... | | 25 | 40 | 37 |
| 103PT/30T... | | 30 | 45 | 42 |
| 103PT/35T... | | 35 | 50 | 47 |

| Estensione codice | Colore |
|---|---|
| | Nero RAL9005 |
| ...G6 | Grigio RAL9006 |
| ...B | Bianco RAL9016 |
| ...A | Effetto acciaio |
| ...X | Cromo satinato |

# di-più automatico

MANIGLIONE ANTIPANICO A BARRA CON CHIUSURA AUTOMATICA, 3 PUNTI DI CHIUSURA



Barra non inclusa

Utilizzare esclusivamente incontri e serrature originali per non rendere nulle le certificazioni

SPECIFICHE DI CAPITOLATO

Maniglione antipanico a chiusura automatica inseribile all'interno di un profilato e dotato di 2 punti di chiusura a riarmo automatico meccanico autobloccante più scrocco centrale.
Dimensioni massime consentite della serratura interna mm. 170x50x19

Per gli accessori vedere da pagina 155

SPECIFICHE TECNICHE

| | |
|---|---|
| Anta porta | Porta ad un anta |
| Punti di chiusura | 3 punti |
| Mano | Reversibile |
| Materiale della cover | Acciaio |
| Materiale standard dello scrocco | Acciaio |
| Lunghezze della barra disponibili | 950, 1150, 1450 |
| Optional | Microswitch sullo scrocco, Microswitch sulla barra, Microswitch sullo scrocco e sulla barra |
| Packaging | 4 pz |
| Classificazione EN 1125:2008 | 37601421AB |

## Vantaggi

- Protezione dalle effrazioni
- Chiusura automatica dopo ogni passaggio
- Catenacci automatici autobloccanti più scrocco centrale
- Progettato per la massima rapidità di installazione

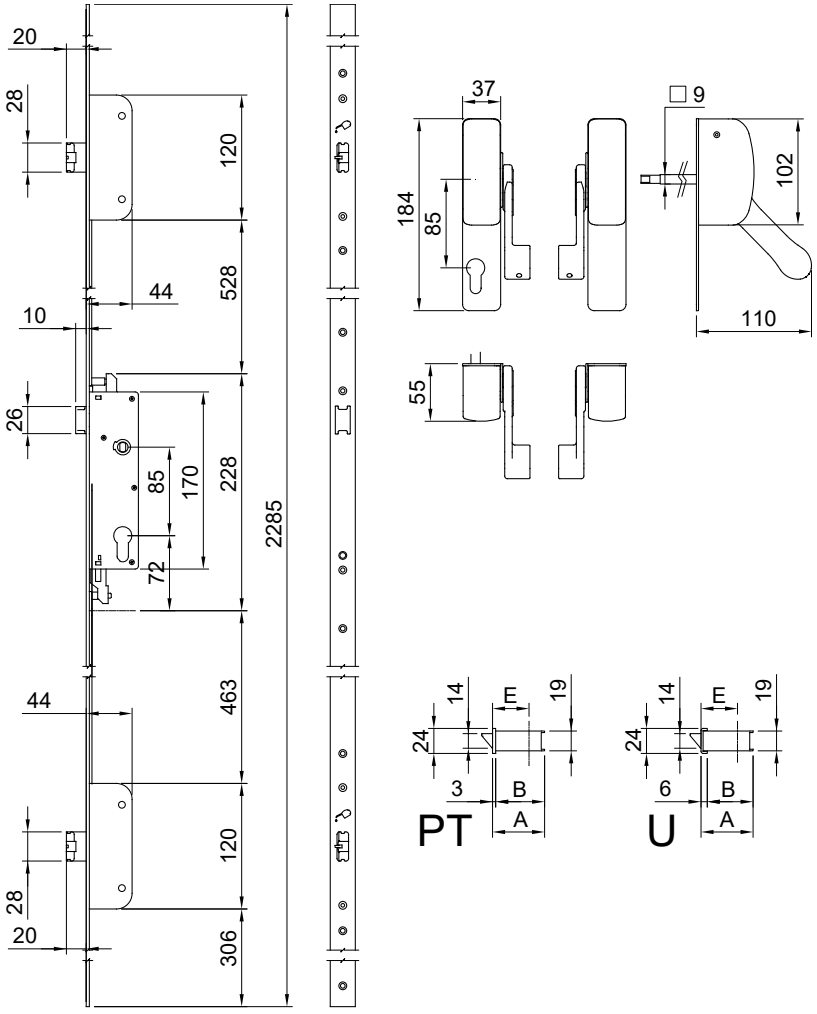


| Radice codice | Frontale | E | A | B |
|---|---|---|---|---|
| 153U/30... | | 30 | 45 | 39 |
| 153U/35... | | 35 | 50 | 44 |
| 153PT/30... | | 30 | 45 | 42 |
| 153PT/35... | | 35 | 50 | 47 |

| Estensione codice | Colore |
|---|---|
| | Nero RAL9005 |
| ...G6 | Grigio RAL9006 |
| ...B | Bianco RAL9016 |
| ...A | Effetto acciaio |
| ...X | Cromo satinato |

# di-più automatico motorizzato

MANIGLIONE ANTIPANICO A BARRA CON CHIUSURA AUTOMATICA E APERTURA MOTORIZZATA, 3 PUNTI DI CHIUSURA



Barra non inclusa

Utilizzare esclusivamente incontri e serrature originali per non rendere nulle le certificazioni

## SPECIFICHE DI CAPITOLATO

Maniglione antipanico a chiusura automatica e apertura motorizzata inseribile all'interno di un profilato e dotato di 2 punti di chiusura a riarmo automatico meccanico autobloccante più scrocco centrale.
Dimensioni massime consentite della serratura interna mm. 170x50x19

Per gli accessori vedere da pagina 155

## SPECIFICHE TECNICHE

| | |
|---|---|
| Anta porta | Porta ad un anta |
| Punti di chiusura | 3 punti |
| Mano | Reversibile |
| Materiale della cover | Acciaio |
| Materiale standard dello scrocco | Acciaio |
| Lunghezze della barra disponibili | 950, 1150, 1450 |
| Alimentazione | 12-20V AC 1A, 12-30V DC 1A |
| Optional | Microswitch sullo scrocco, Microswitch sulla barra, Microswitch sullo scrocco e sulla barra |
| Packaging | 4 pz |
| Classificazione EN 1125:2008 | 37601421AB |

Per installare questo prodotto è indispensabile usare un passacavo, vedi pagina 79

## Vantaggi

- Protezione dalle effrazioni
- Chiusura automatica dopo ogni passaggio e apertura a distanza
- Apertura temporizzata regolabile da 3 a 20 secondi
- Catenacci automatici autobloccanti più scrocco centrale

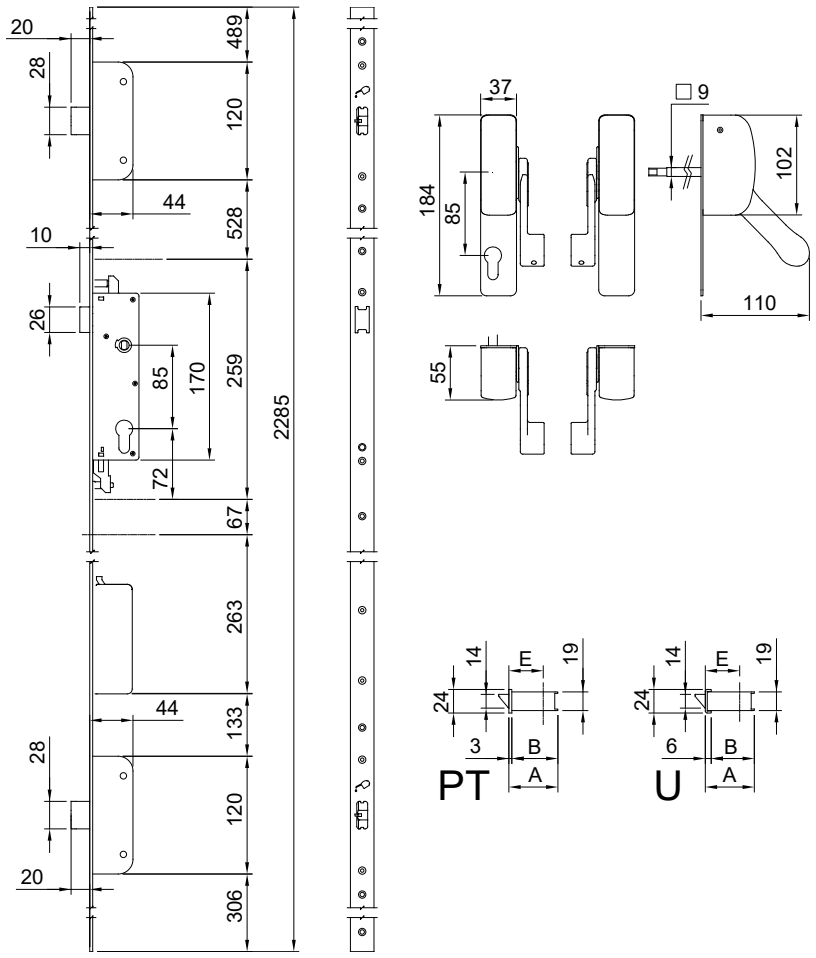


| Radice codice | Frontale | E | A | B |
|---|---|---|---|---|
| 160U/30... | | 30 | 45 | 39 |
| 160U/35... | | 35 | 50 | 44 |
| 160PT/30... | | 30 | 45 | 42 |
| 160PT/35... | | 35 | 50 | 47 |

| Estensione codice | Colore |
|---|---|
| | Nero RAL9005 |
| ...G6 | Grigio RAL9006 |
| ...B | Bianco RAL9016 |
| ...A | Effetto acciaio |
| ...X | Cromo satinato |

# di-più 1 push-bar

MANIGLIONE ANTIPANICO DI SICUREZZA PUSH BAR, 1 PUNTO DI CHIUSURA



Utilizzare esclusivamente incontri e serrature originali per non rendere nulle le certificazioni

Per gli abbinamenti colori vedere pagina 201

SPECIFICHE TECNICHE

| | |
|---|---|
| Anta porta | Porta ad un anta |
| Punti di chiusura | 1 punto |
| Mano | Reversibile |
| Materiale della cover | Acciaio |
| Materiale standard dello scrocco | Acciaio |
| Lunghezze della barra disponibili | 1170, 1300 |
| Optional | Microswitch sullo scrocco, Microswitch sul pulsante, Microswitch sullo scrocco e sul pulsante |
| Classificazione EN 1125:2008 | 37701422BB |

Per gli accessori vedere da pagina 155

## Vantaggi

- Protezione dalle effrazioni
- Progettato per la massima rapidità di installazione
- Disponibile in un'ampia gamma di finiture

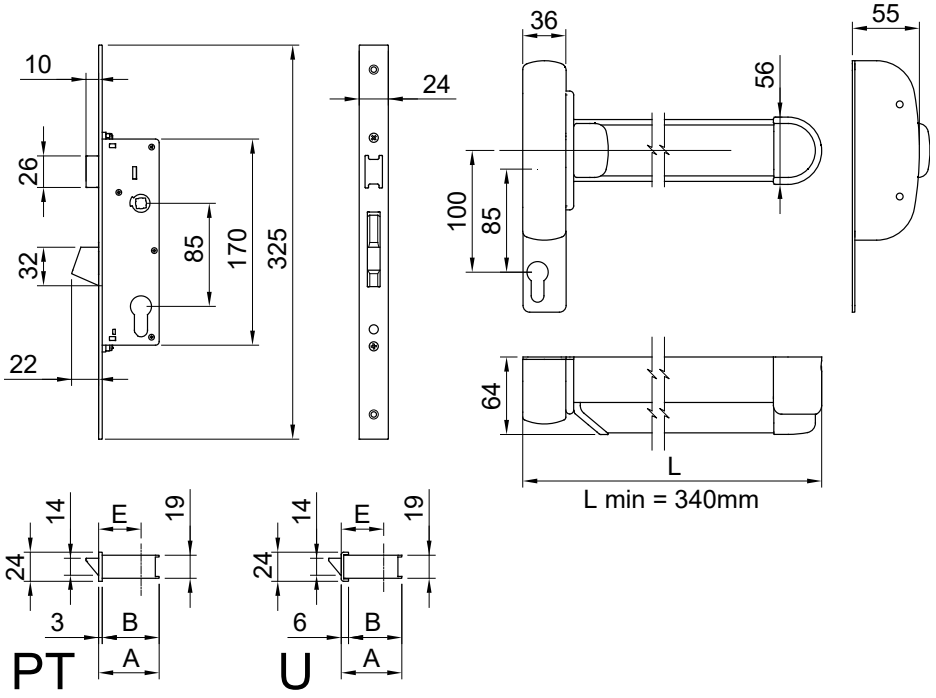


| Radice codice | L. | Frontale | E | A | B |
|---|---|---|---|---|---|
| 701U30/2/... | 1170 | ⌐ | 30 | 45 | 39 |
| 701U30/3/... | 1300 | | | | |
| 701U35/2/... | 1170 | | 35 | 50 | 44 |
| 701U35/3/... | 1300 | | | | |
| 701PT30/2/... | 1170 | — | 30 | 45 | 42 |
| 701PT30/3/... | 1300 | | | | |
| 701PT35/2/... | 1170 | | 35 | 50 | 47 |
| 701PT35/3/... | 1300 | | | | |

| Estensione codice | Finitura |
|---|---|
| ...NN | Nero RAL9005 |
| ...G6 | Grigio RAL9006 |
| ...BB | Bianco RAL9016 |
| ...AA | Effetto acciaio verniciato |
| ...XX | Cromo satinato |
| ...NR | Nero RAL9005, Rosso RAL3020 |
| ...NV | Nero RAL9005, Verde RAL6029 |
| ...NS | Nero RAL9005, Alluminio anodizzato |

# di-più 3 push-bar

MANIGLIONE ANTIPANICO DI SICUREZZA PUSH BAR, 3 PUNTI DI CHIUSURA



Utilizzare esclusivamente incontri e serrature originali per non rendere nulle le certificazioni

Per gli abbinamenti colori vedere pagina 201

## SPECIFICHE TECNICHE

| | |
|---|---|
| Anta porta | Porta ad un anta |
| Punti di chiusura | 3 punti |
| Mano | Reversibile |
| Materiale della cover | Acciaio |
| Materiale standard dello scrocco | Acciaio |
| Lunghezze della barra disponibili | 1170, 1300 |
| Optional | Microswitch sullo scrocco, Microswitch sul pulsante, Microswitch sullo scrocco e sul pulsante |
| Classificazione EN 1125:2008 | 37701422BB |

Per gli accessori vedere da pagina 155

## Vantaggi

- Protezione dalle effrazioni
- Progettato per la massima rapidità di installazione
- Disponibile in un'ampia gamma di finiture

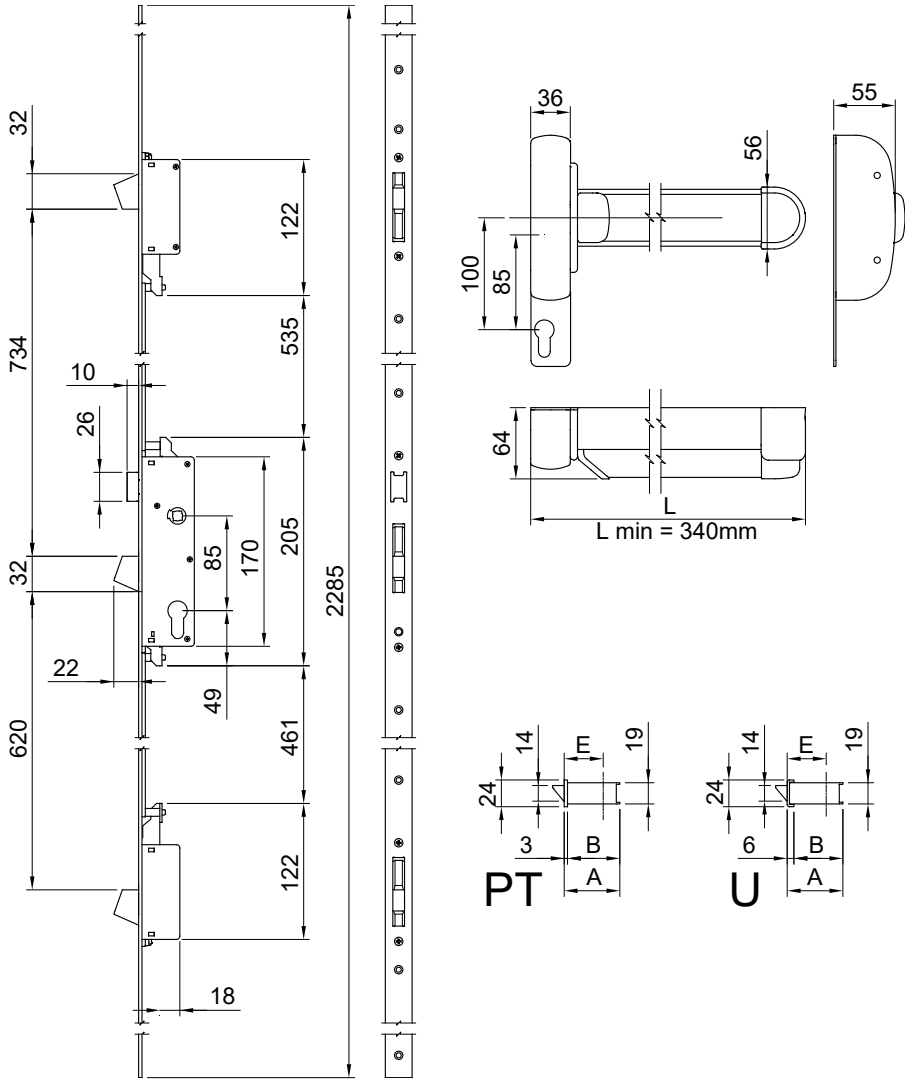


| Radice codice | L. | Frontale | E | A | B |
|---|---|---|---|---|---|
| 703U30/2/... | 1170 | | 30 | 45 | 39 |
| 703U30/3/... | 1300 | | | | |
| 703U35/2/... | 1170 | | 35 | 50 | 44 |
| 703U35/3/... | 1300 | | | | |
| 703PT30/2/... | 1170 | | 30 | 45 | 42 |
| 703PT30/3/... | 1300 | | | | |
| 703PT35/2/... | 1170 | | 35 | 50 | 47 |
| 703PT35/3/... | 1300 | | | | |

| Estensione codice | Finitura |
|---|---|
| ...NN | Nero RAL9005 |
| ...G6 | Grigio RAL9006 |
| ...BB | Bianco RAL9016 |
| ...AA | Effetto acciaio verniciato |
| ...XX | Cromo satinato |
| ...NR | Nero RAL9005, Rosso RAL3020 |
| ...NV | Nero RAL9005, Verde RAL6029 |
| ...NS | Nero RAL9005, Alluminio anodizzato |

# push-bar automatico

MANIGLIONE ANTIPANICO PUSH BAR CON CHIUSURA AUTOMATICA, 3 PUNTI DI CHIUSURA



Utilizzare esclusivamente incontri e serrature originali per non rendere nulle le certificazioni

Per gli abbinamenti colori vedere pagina 201

## SPECIFICHE TECNICHE

| | |
|---|---|
| Anta porta | Porta ad un anta |
| Punti di chiusura | 3 punti |
| Mano | Reversibile |
| Materiale della cover | Acciaio |
| Materiale standard dello scrocco | Acciaio |
| Lunghezze della barra disponibili | 1170, 1300 |
| Optional | Microswitch sullo scrocco, Microswitch sul pulsante, Microswitch sullo scrocco e sul pulsante |
| Classificazione EN 1125:2008 | 37701422BB |

Per gli accessori vedere da pagina 155

## Vantaggi

- Protezione dalle effrazioni
- Chiusura automatica dopo ogni passaggio
- Catenacci automatici autobloccanti più scrocco centrale
- Progettato per la massima rapidità di installazione

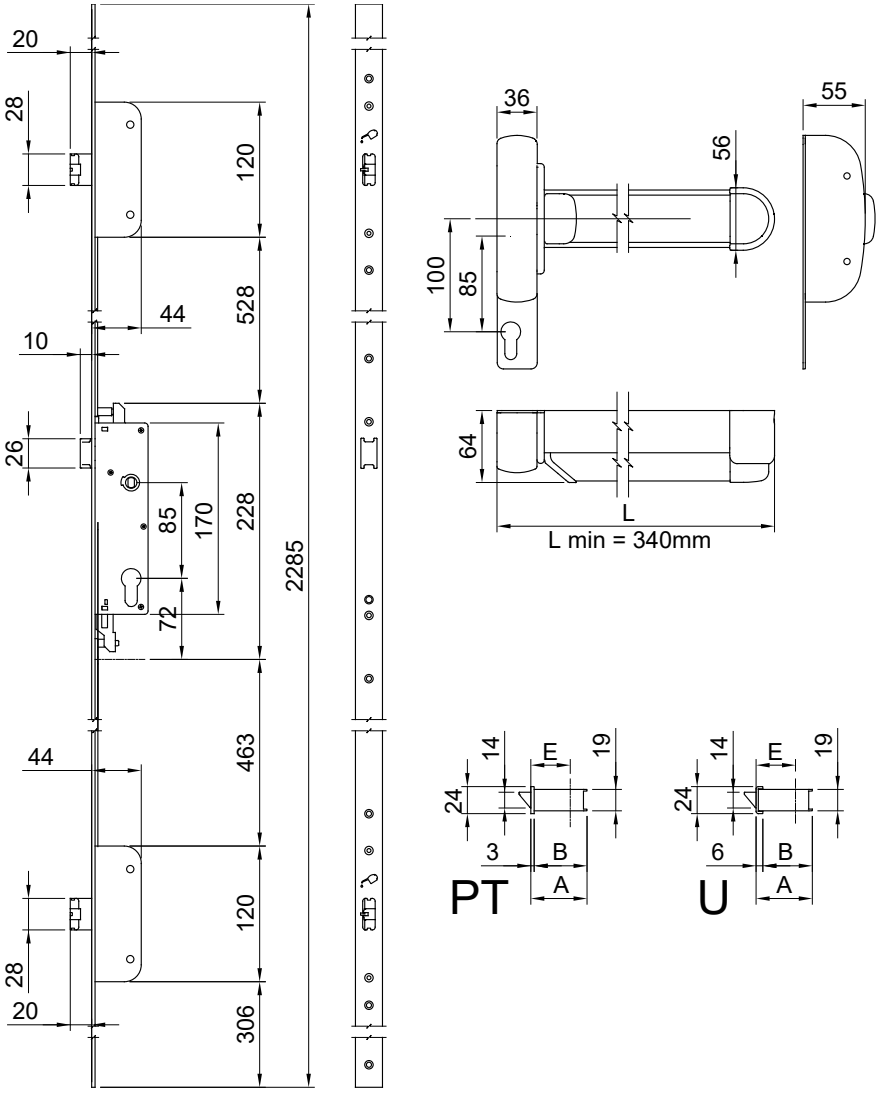


| Radice codice | L. | Frontale | E | A | B |
|---|---|---|---|---|---|
| 753U30/2/... | 1170 | | 30 | 45 | 39 |
| 753U30/3/... | 1300 | | | | |
| 753U35/2/... | 1170 | | 35 | 50 | 44 |
| 753U35/3/... | 1300 | | | | |
| 753PT30/2/... | 1170 | | 30 | 45 | 42 |
| 753PT30/3/... | 1300 | | | | |
| 753PT35/2/... | 1170 | | 35 | 50 | 47 |
| 753PT35/3/... | 1300 | | | | |

| Estensione codice | Finitura |
|---|---|
| ...NN | Nero RAL9005 |
| ...G6 | Grigio RAL9006 |
| ...BB | Bianco RAL9016 |
| ...AA | Effetto acciaio verniciato |
| ...XX | Cromo satinato |
| ...NR | Nero RAL9005, Rosso RAL3020 |
| ...NV | Nero RAL9005, Verde RAL6029 |
| ...NS | Nero RAL9005, Alluminio anodizzato |

# push-bar automatico motorizzato

MANIGLIONE ANTIPANICO PUSH BAR CON CHIUSURA AUTOMATICA E APERTURA MOTORIZZATA, 3 PUNTI DI CHIUSURA



Utilizzare esclusivamente incontri e serrature originali per non rendere nulle le certificazioni

Per gli abbinamenti colori vedere pagina 201

## SPECIFICHE TECNICHE

| | |
|---|---|
| Anta porta | Porta ad un anta |
| Punti di chiusura | 3 punti |
| Mano | Reversibile |
| Materiale della cover | Acciaio |
| Materiale standard dello scrocco | Acciaio |
| Lunghezze della barra disponibili | 840, 1170 |
| Alimentazione | 12-20V AC 1A, 12-30V DC 1A |
| Optional | Microswitch sullo scrocco, Microswitch sul pulsante, Microswitch sullo scrocco e sul pulsante |
| Classificazione EN 1125:2008 | 37701422BB |

Per gli accessori vedere da pagina 155

Per installare questo prodotto è indispensabile usare un passacavo, vedi pagina 79

## Vantaggi

- Protezione dalle effrazioni
- Chiusura automatica dopo ogni passaggio e apertura a distanza
- Apertura temporizzata regolabile da 3 a 20 secondi
- Catenacci automatici autobloccanti più scrocco centrale

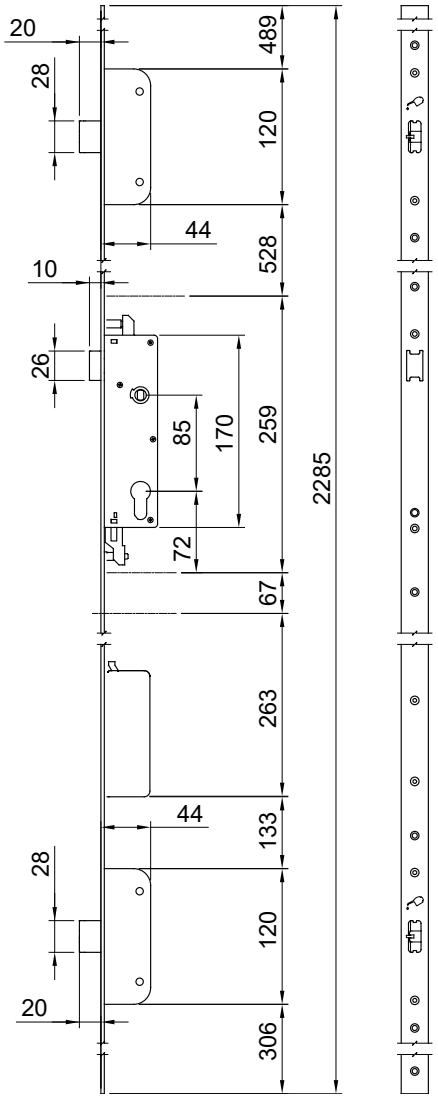


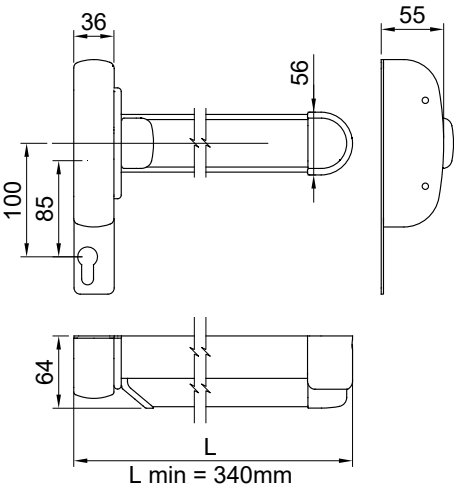


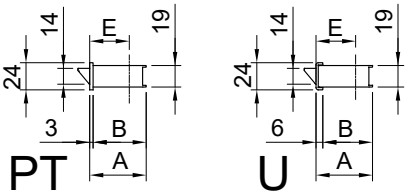


| Radice codice | L. | Frontale | E | A | B |
|---|---|---|---|---|---|
| 760U30/2/... | 1170 | | 30 | 45 | 39 |
| 760U30/3/... | 1300 | | | | |
| 760U35/2/... | 1170 | | 35 | 50 | 44 |
| 760U35/3/... | 1300 | | | | |
| 760PT30/2/... | 1170 | | 30 | 45 | 42 |
| 760PT30/3/... | 1300 | | | | |
| 760PT35/2/... | 1170 | | 35 | 50 | 47 |
| 760PT35/3/... | 1300 | | | | |

| Estensione codice | Finitura |
|---|---|
| ...NN | Nero RAL9005 |
| ...G6 | Grigio RAL9006 |
| ...BB | Bianco RAL9016 |
| ...AA | Effetto acciaio verniciato |
| ...XX | Cromo satinato |
| ...NR | Nero RAL9005, Rosso RAL3020 |
| ...NV | Nero RAL9005, Verde RAL6029 |
| ...NS | Nero RAL9005, Alluminio anodizzato |





maniglioni da infilare

# di-più 2 ante

meccanico, automatico, motorizzato per porte a 2 ante

# di-più due ante

MANIGLIONE ANTIPANICO A BARRA PER PORTE DOPPIE, ANTA PRIMARIA, 3 PUNTI DI CHIUSURA



Barra non inclusa

Utilizzare esclusivamente incontri e serrature originali per non rendere nulle le certificazioni

## SPECIFICHE DI CAPITOLATO

Maniglione antipanico di-più 2 ante serie 105-106 funzionante ad aste esterne e con interasse tra cilindro e maniglia di 85mm.

Per gli accessori vedere da pagina 155

## SPECIFICHE TECNICHE

| | |
|---|---|
| Anta porta | Porta doppia anta: primaria |
| Punti di chiusura | 3 punti |
| Mano | Reversibile |
| Materiale della cover | Acciaio |
| Materiale standard dello scrocco | Acciaio |
| Lunghezze della barra disponibili | 950, 1150, 1450 |
| Optional | Microswitch sullo scrocco, Microswitch sulla barra, Microswitch sullo scrocco e sulla barra |
| Packaging | 4 pz |
| Classificazione EN 1125:2008 | 37601421AA |

## Vantaggi

- Protezione dalle effrazioni
- Antipanico di sicurezza per due ante
- Tipo unico per tutti i profili porta con luce da 18 a 28 mm
- Articolo da abbinare con art. 106
- Possibilità di utilizzo su anta singola tramite l'incontro dedicato

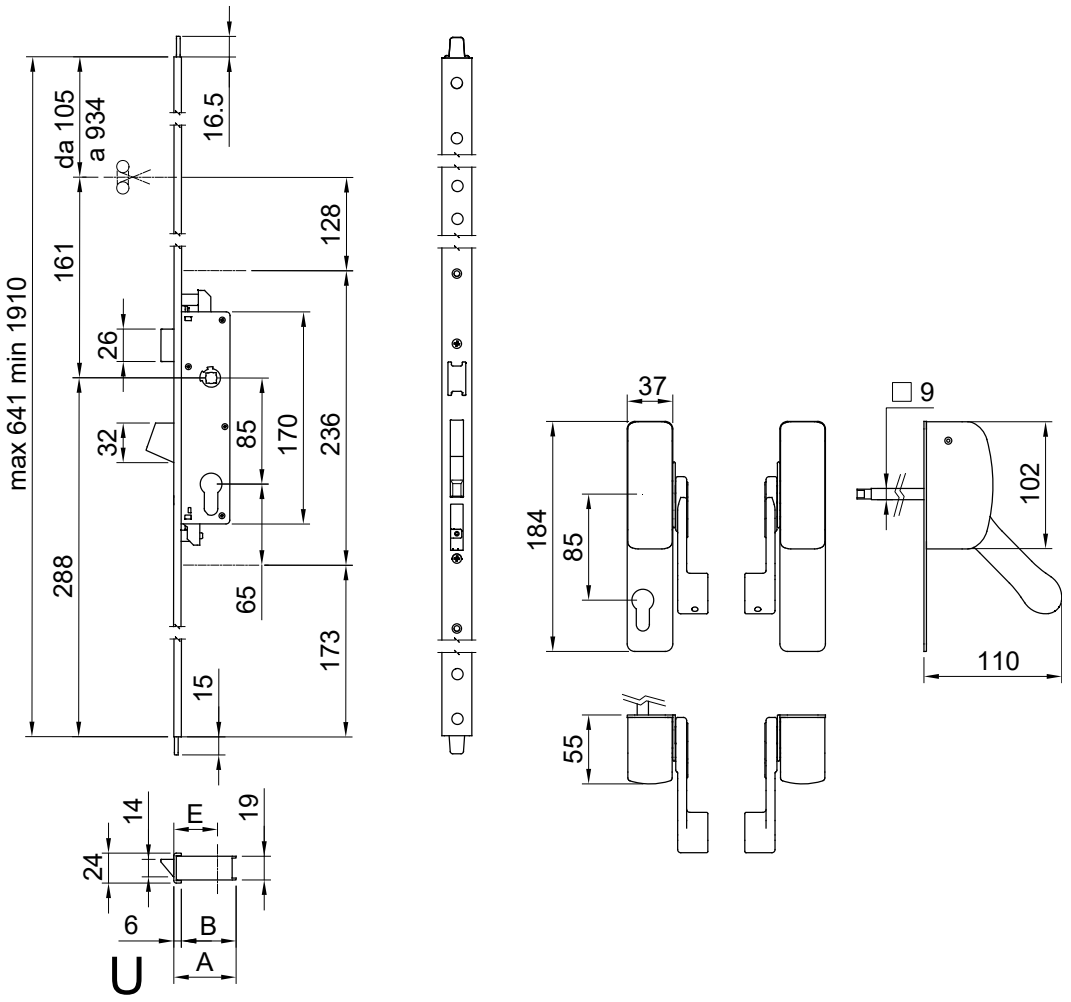


| Radice codice | Frontale | E | A | B |
|---|---|---|---|---|
| 105U/30... | | 30 | 45 | 39 |
| 105U/35... | | 35 | 50 | 44 |

| Estensione codice | Colore |
|---|---|
| | Nero RAL9005 |
| ...G6 | Grigio RAL9006 |
| ...B | Bianco RAL9016 |
| ...A | Effetto acciaio |
| ...X | Cromo satinato |

# di-più due ante

MANIGLIONE ANTIPANICO A BARRA PER PORTE DOPPIE, ANTA SECONDARIA, 2 PUNTI DI CHIUSURA



Barra non inclusa

Utilizzare esclusivamente incontri e serrature originali per non rendere nulle le certificazioni

### SPECIFICHE DI CAPITOLATO

Maniglione antipanico di-più 2 ante serie 105-106 funzionante ad aste esterne e con interasse tra cilindro e maniglia di 85mm.

Per gli accessori vedere da pagina 155

### SPECIFICHE TECNICHE

| | |
|---|---|
| Anta porta | Porta doppia anta: secondaria |
| Punti di chiusura | 2 punti |
| Mano | Reversibile |
| Materiale della cover | Acciaio |
| Materiale standard dello scrocco | Acciaio |
| Lunghezze della barra disponibili | 950, 1150, 1450 |
| Optional | Microswitch sulla barra |
| Packaging | 4 pz |
| Classificazione EN 1125:2008 | 37601421AA |

## Vantaggi

- Protezione dalle effrazioni
- Antipanico di sicurezza per due ante
- Tipo unico per tutti i profili porta con luce da 18 a 28 mm
- Articolo da abbinare con art. 105
- Incontri alto, basso e centrale compresi in confezione

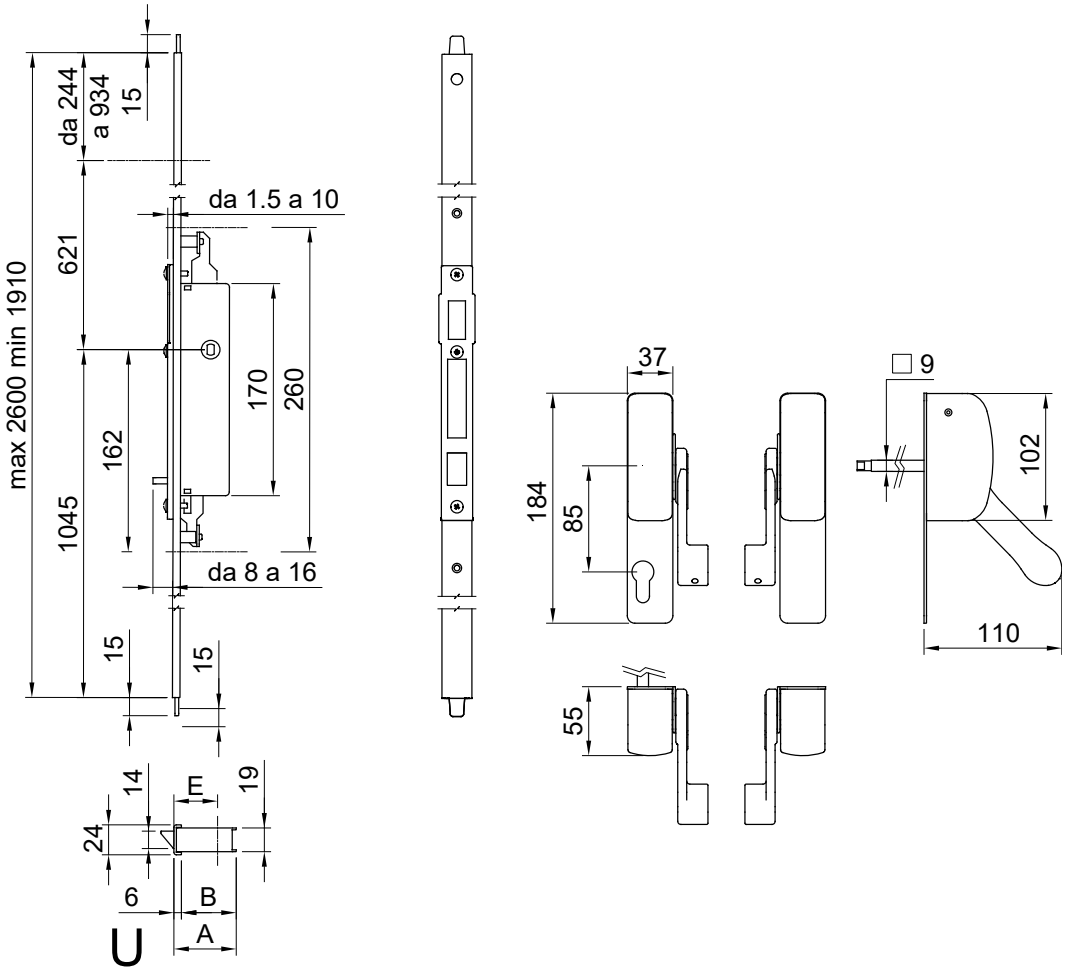


| Radice codice | Frontale | E | A | B |
|---|---|---|---|---|
| 106U/25... | | 30 | 45 | 39 |
| 106U/30... | | 35 | 50 | 44 |
| 106U/35... | | 60 | 75 | 69 |

| Estensione codice | Colore |
|---|---|
| | Nero RAL9005 |
| ...G6 | Grigio RAL9006 |
| ...B | Bianco RAL9016 |
| ...A | Effetto acciaio |
| ...X | Cromo satinato |

# di-più due ante automatico

MANIGLIONE ANTIPANICO A BARRA CON CHIUSURA AUTOMATICA PER PORTE DOPPIE, ANTA PRIMARIA, 2 PUNTI DI CHIUSURA



Barra non inclusa

Utilizzare esclusivamente incontri e serrature originali per non rendere nulle le certificazioni

SPECIFICHE DI CAPITOLATO

Maniglione antipanico di-più 2 ante Serie 105 a riarmo automatico delle aste di chiusura

Per gli accessori vedere da pagina 155

SPECIFICHE TECNICHE

| | |
|---|---|
| Anta porta | Porta doppia anta: primaria |
| Punti di chiusura | 2 punti |
| Mano | Reversibile |
| Materiale della cover | Acciaio |
| Materiale standard dello scrocco | Acciaio |
| Lunghezze della barra disponibili | 950, 1150, 1450 |
| Optional | Microswitch sullo scrocco, Microswitch sulla barra, Microswitch sullo scrocco e sulla barra |
| Packaging | 4 pz |
| Classificazione EN 1125:2008 | 37601421AA |

## Vantaggi

- Protezione dalle effrazioni
- Chiusura automatica ad ogni passaggio
- Tipo unico per tutti i profili porta con luce da 18 a 28 mm
- Articolo da abbinare con art. 106
- Possibilità di utilizzo su anta singola tramite l'incontro dedicato

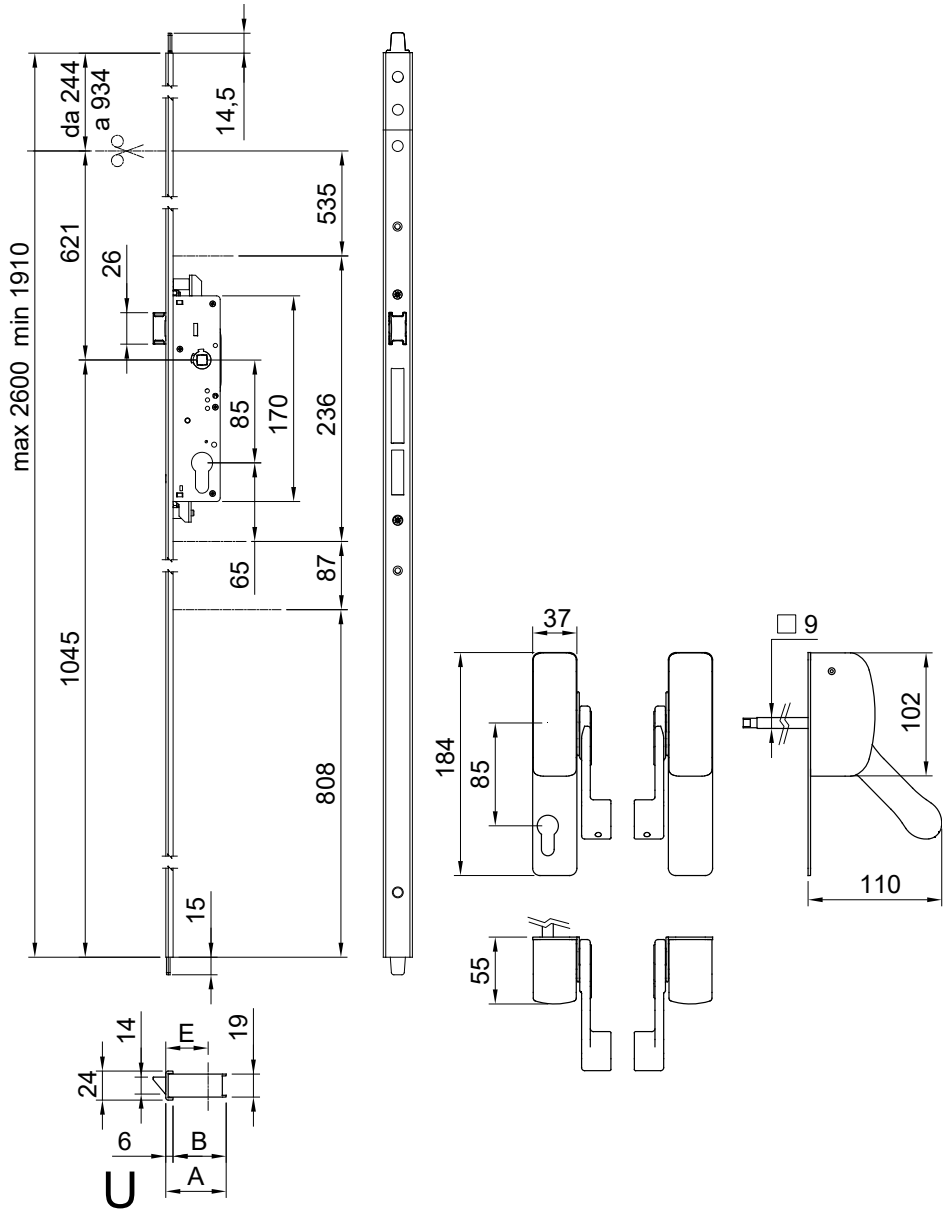


In caso di acquisto singolo occorre ordinare anche l'art.1005

| Radice codice | Frontale | E | A | B |
|---|---|---|---|---|
| 105U/30AUT... | | 30 | 45 | 39 |
| 105U/35AUT... | | 35 | 50 | 44 |

| Estensione codice | Colore |
|---|---|
| | Nero RAL9005 |
| ...G6 | Grigio RAL9006 |
| ...B | Bianco RAL9016 |
| ...A | Effetto acciaio |
| ...X | Cromo satinato |

# di-più due ante automatico motorizzato

MANIGLIONE ANTIPANICO A BARRA CON CHIUSURA AUTOMATICA E APERTURA MOTORIZZATA PER PORTE DOPPIE, ANTA PRIMARIA, 2 PUNTI DI CHIUSURA



Barra non inclusa

Utilizzare esclusivamente incontri e serrature originali per non rendere nulle le certificazioni

## SPECIFICHE DI CAPITOLATO

Maniglione antipanico di-più 2 ante Serie 105 a riarmo automatico delle aste di chiusura e apertura a distanza

Per gli accessori vedere da pagina 155

## SPECIFICHE TECNICHE

| | |
|---|---|
| Anta porta | Porta doppia anta: primaria |
| Punti di chiusura | 2 punti |
| Mano | Reversibile |
| Materiale della cover | Acciaio |
| Materiale standard dello scrocco | Acciaio |
| Lunghezze della barra disponibili | 950, 1150, 1450 |
| Alimentazione | 12-20V AC 1A, 12-30V DC 1A |
| Optional | Microswitch sullo scrocco, Microswitch sulla barra, Microswitch sullo scrocco e sulla barra |
| Packaging | 4 pz |
| Classificazione EN 1125:2008 | 37601421AA |

Per installare questo prodotto è indispensabile usare un passacavo, vedi pagina 79

## Vantaggi

- Protezione dalle effrazioni
- Chiusura automatica ad ogni passaggio e apertura a distanza
- Tipo unico per tutti i profili porta con luce da 18 a 28 mm
- Articolo da abbinare con art. 106
- Apertura temporizzata regolabile da 3 a 20 secondi

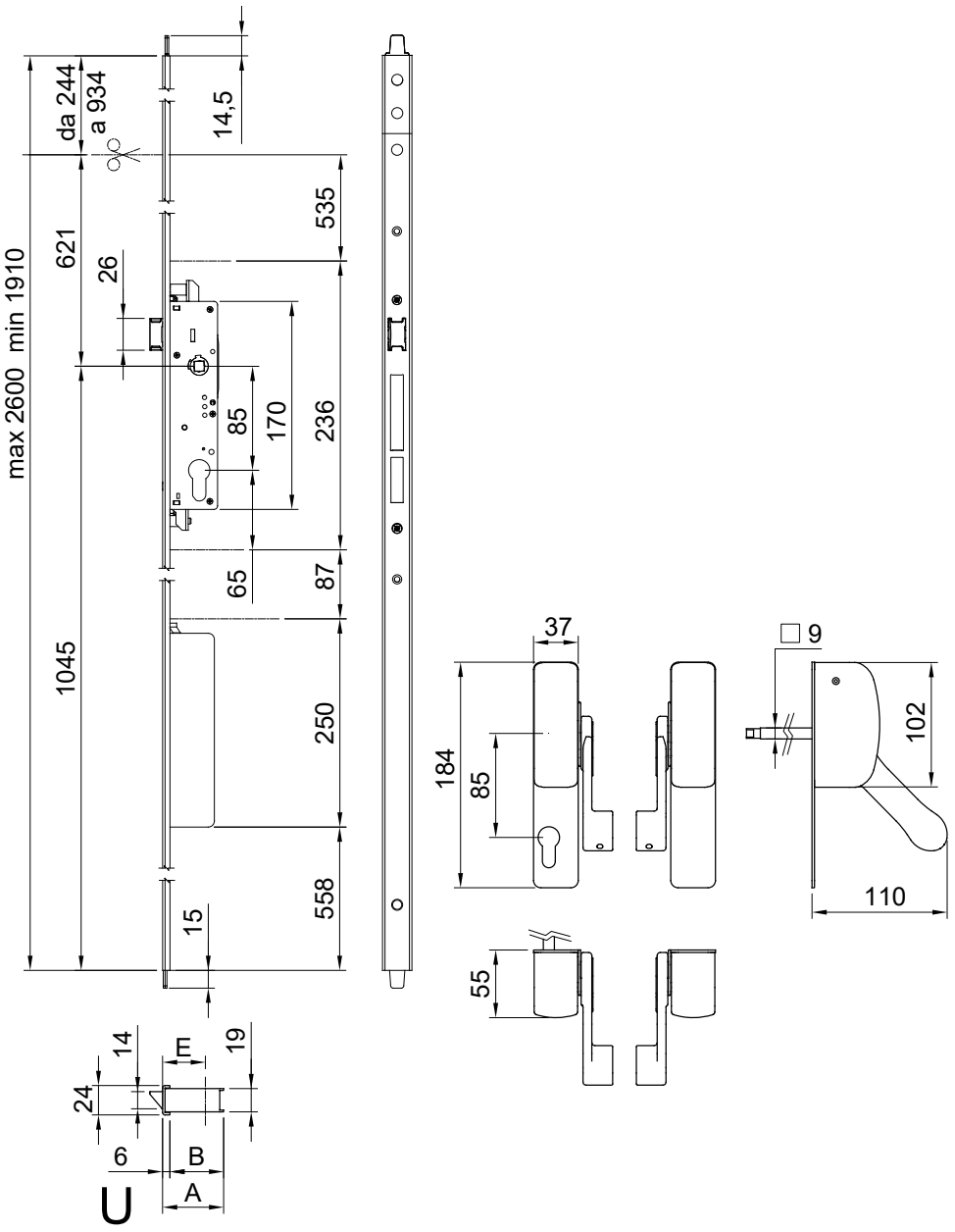


| Radice codice | Frontale | E | A | B |
|---|---|---|---|---|
| 105U/30MOT... | | 30 | 45 | 39 |
| 105U/35MOT... | | 35 | 50 | 44 |

| Estensione codice | Colore |
|---|---|
| | Nero RAL9005 |
| ...G6 | Grigio RAL9006 |
| ...B | Bianco RAL9016 |
| ...A | Effetto acciaio |
| ...X | Cromo satinato |





maniglioni da infilare

# di-più fire

per porte tagliafuoco

# di-più fire 111

MANIGLIONE ANTIPANICO A BARRA PER PORTE TAGLIAFUOCO



Utilizzare esclusivamente incontri e serrature originali per non rendere nulle le certificazioni

Per gli abbinamenti colori vedere pagina 165

SPECIFICHE TECNICHE

| | |
|---|---|
| Anta porta | Porta doppia anta: primaria o secondaria |
| Mano | Reversibile |
| Materiale della cover | Acciaio |
| Materiale standard dello scrocco | Acciaio |
| Resistenza al fuoco | Si |
| Lunghezze della barra disponibili | 950, 1150, 1450 |
| Optional | Microswitch sulla barra |
| Packaging | 1 pz. |
| Classificazione EN 1125:2008 | 377B1421AA |

Per gli accessori vedere da pagina 155

## Vantaggi

- Solido meccanismo in metallo
- Progettato per la massima rapidità di installazione
- Disponibile in un'ampia gamma di finiture
- Articolo da abbinare alle serrature 121/122 per mantenere la certificazione CE

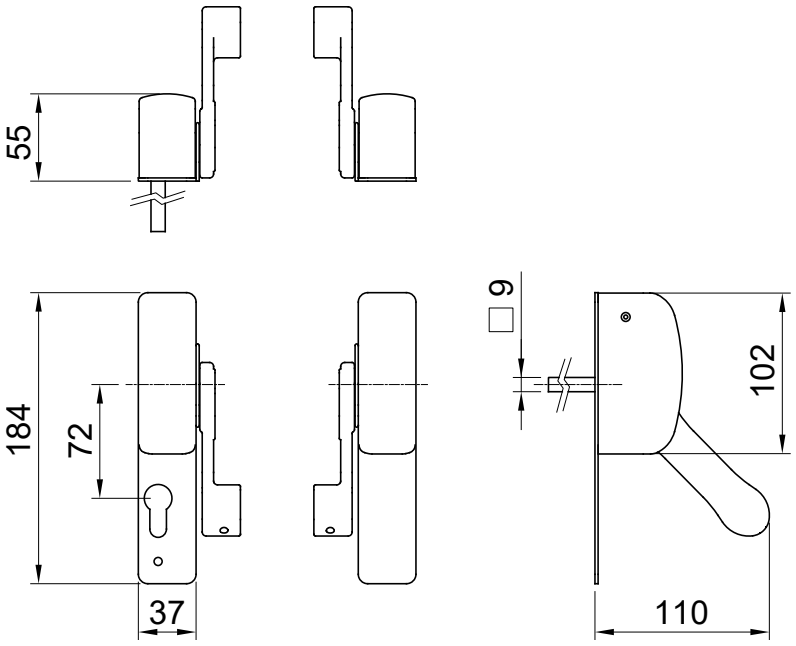


05

## CODICI PRODOTTO

| Codice articolo | Finitura |
|---|---|
| 111 | Nero RAL 9005 |
| 111/G6 | Grigio RAL 9006 |
| 111/B | Bianco RAL 9016 |
| 111/A | Effetto acciaio verniciato |
| 111/X | Cromo satinato |

# di-più push fire 711

MANIGLIONE ANTIPANICO PUSH BAR PER PORTE TAGLIAFUOCO



Utilizzare esclusivamente incontri e serrature originali per non rendere nulle le certificazioni

Per gli abbinamenti colori vedere pagina 201

SPECIFICHE TECNICHE

| | |
|---|---|
| Anta porta | Porta doppia anta: primaria o secondaria |
| Punti di chiusura | 1 punto |
| Mano | Reversibile |
| Materiale della cover | Acciaio |
| Materiale standard dello scrocco | Acciaio |
| Resistenza al fuoco | Si |
| Lunghezze della barra disponibili | 840, 1170, 1300 |
| Optional | Microswitch sul pulsante |
| Packaging | 1 pz. |
| Classificazione EN 1125:2008 | 377B1422BA |

Per gli accessori vedere da pagina 155

## Vantaggi

- Protezione dalle effrazioni
- Progettato per la massima rapidità di installazione
- Disponibile in un'ampia gamma di finiture
- Articolo da abbinare alle serrature 121/122 per mantenere la certificazione CE

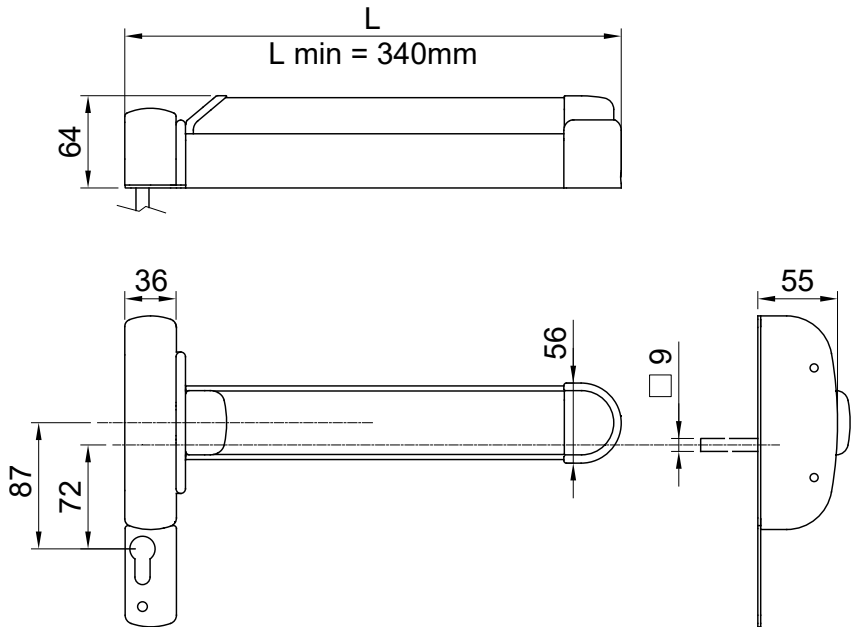


| Radice codice | L. |
|---|---|
| 711/1... | 1170 |
| 711/2... | 1300 |
| 711/3... | 1170 |

| Estensione codice | Finitura |
|---|---|
| ...NN | Nero RAL9005 |
| ...G6 | Grigio RAL9006 |
| ...BB | Bianco RAL9016 |
| ...AA | Effetto acciaio verniciato |
| ...XX | Cromo satinato |
| ...NR | Nero RAL9005, Rosso RAL3020 |
| ...NV | Nero RAL9005, Verde RAL6029 |
| ...NS | Nero RAL9005, Alluminio anodizzato |

# 121 fire

SERRATURA PER PORTE TAGLIAFUOCO, ANTA PRINCIPALE



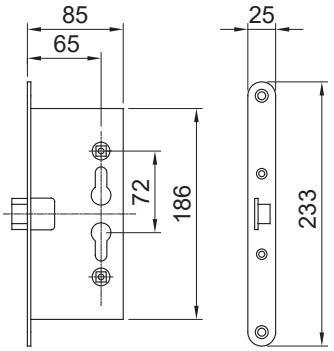


SPECIFICHE TECNICHE

| | |
|---|---|
| Punti di chiusura | 1 punto |
| Resistenza al fuoco | Si |

CODICI PRODOTTO

| Codice articolo |
|---|
| 121 |

# 122 fire

SERRATURA PER PORTE TAGLIAFUOCO, ANTA SECONDARIA



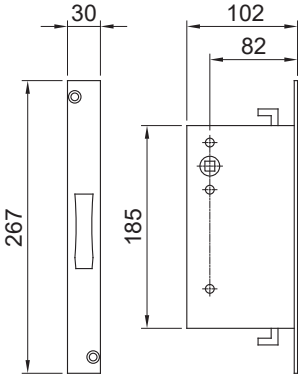


SPECIFICHE TECNICHE

| | |
|---|---|
| Punti di chiusura | 2 punti |
| Resistenza al fuoco | Si |

CODICI PRODOTTO

| Codice articolo |
|---|
| 122 |

# 1082



Maniglia esterna
per serratura "121"

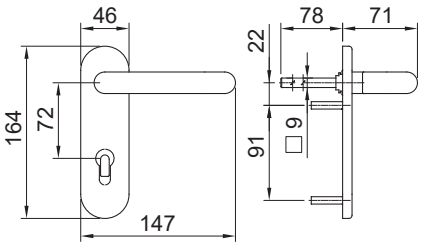


CODICI PRODOTTO

| Codice articolo | Finitura |
|---|---|
| 1082 | Nero RAL 9005 |

05

# 1021

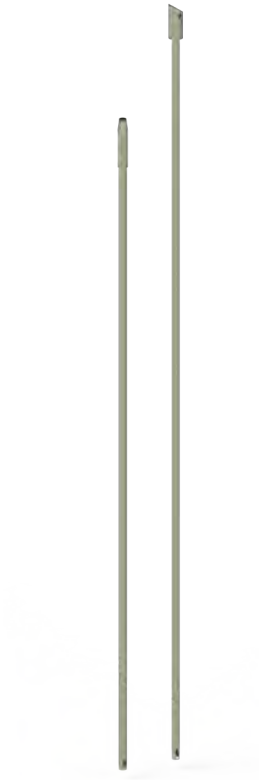

Asta superiore
e inferiore per
serratura "122"

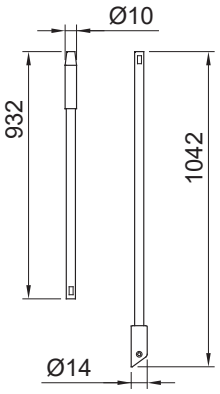


CODICI PRODOTTO

| Codice articolo |
|---|
| 1021 |

# 1022



Incontro laterale
per serratura "121"

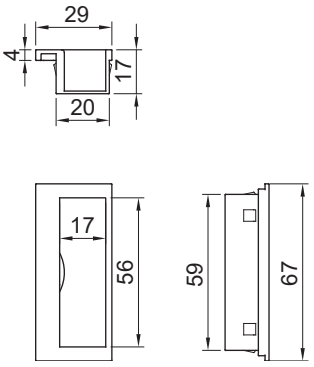


CODICI PRODOTTO

| Codice articolo |
| --- |
| 1022 |

# 1022/1

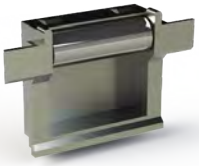

Incontro superiore
per serratura "122"

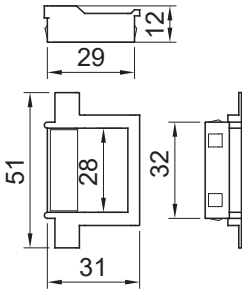


CODICI PRODOTTO

| Codice articolo |
| --- |
| 1022/1 |

# 1022/2



Incontro a
pavimento per
serratura "122"

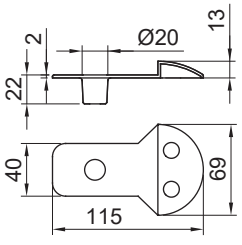


CODICI PRODOTTO

| Codice articolo |
| --- |
| 1022/2 |

# micro per serie di-più

## MICROINTERRUTTORE TIPO 1 - ADATTO SOLO PER 3 PUNTI DI CHIUSURA



▲ Il microswitch segnala il richiamo dello scrocco



| MICROSWITCH | CodIce articolo |
|---|---|
| Codice da aggiungere | MC1 |

## MICROINTERRUTTORE TIPO 2 - ADATTO PER TUTTE LE VERSIONI



▲ Il microswitch segnala l'azionamento della barra/pulsante del maniglione

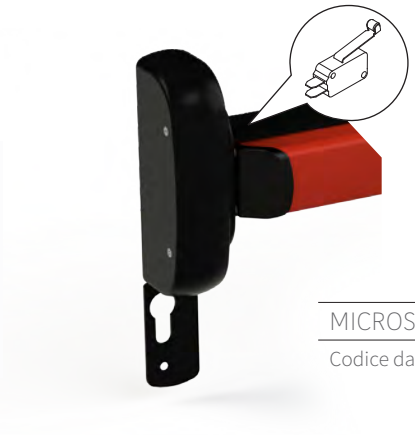

| MICROSWITCH | CodIce articolo |
|---|---|
| Codice da aggiungere | MC2 |

## MICROINTERRUTTORE TIPO 3 - ADATTO SOLO PER 3 PUNTI DI CHIUSURA



▲ Un microswitch segnala il richiamo dello scrocco
▲ Un microswitch segnala l'azionamento della barra/pulsante del maniglione



| MICROSWITCH | CodIce articolo |
|---|---|
| Codice da aggiungere | MC1 + 2 |





maniglioni da infilare

# accessori

# Incontri regolabili serie 1001

COMPATIBILE ARTICOLO 101

| Codice articolo | Profilo |
|---|---|
| 1001/1 | **Agnelli Metalli** Esedra GA 53 complanare - Esedra T.T. 63 - Esedra T.T. 75 - **Alcan** Cristal - Green Keeper 53-60 **Aliplast** 50 T.T. **All.co** All.co K 40 - Export 40/50 - export 50 T.T. - **Alu-mec** Synthesis - **Allumafel** Forma serie 31025 - **Alusuisse** Alsec 2000 - finestra -59 - **Anodil** Arkial serie Bx - **A.ser** Riviera serie rinforzata - **Bodega** Bga 50 - **Cortizo** Sistema cortizo 60 - **Equipe** Emal 40w - **Ekonal** I 70 apertura esterna - **Exlabesa** Platino puerta pr-7200 - **Garcia padrones aluminios s.l.** A 93 - **Gruppo extrugal** 40x40 R.p. 68 -p 45 - R.p. 52 puerta - **Hydro alluminio** Domal stopper pg - Domal break Pa 52 e 70 - **Inasa reynold** 6040 - 7050 Rt - **Indinvest** Gold 400 - Gold 500 - **Inespal** Afill T.T. - Alfil - **Kawneer** System 1423 - System 1473 - **K.L. Alluminio s.a.** B.w. 50/52 - B.w. R. 57 - **Laminex** Star st 15/17 Euro star 9010 - **La semilavorati** Lido system complanare - **Metra** Nc 68 superthermic - **Morelli** Ma 8300 Ma 9500 - **Ocma** Fc 47 - Fc 55 - Fc 70 hercules - **Passerini** Ekip thermo sormonto - Ekip base - **Perfival** V/94 - **Profils systemes** Serie 13 - **Proveedora de aluminio s.a** Optima 1992 - **R.c. System** Performance 51 - **Reynaers** Thermo system 50/57 - Parallel system 50 - **Sunparadise** Fiesta 42 Thermo 60 - **Technal** Pbi - Pxi apertura estrerna - Pbi new - **Trafileria emiliane** Eku 64 T.T. - **Van Beveren** Serie R 50 e Bb 50 - **Wicona** Serie 70000 - L/50 apertura esterna |
| 1001/2 | **Alcan** Green porta 1 anta - Green porta 1 anta con riporto - Open porta 1 anta - Open porta 1 anta con riporto - **Alcoa** Alublind - **All.co** All.co 5 porta - All.co 5 T.T. Porta - Sicurblind porta - **Alumafe**l Forma serie 31020 - **Alusuisse** Alsec 2000 59 porta Alsec 2000 69 porta - **Exlabesa** 3000 puerta - **Fwb brokelmann aluminium** serie TF porta - **Galipan** v. 8000 puerta - **Hydro alluminio** Domal break pa 52 porta - Domal shops/break 70 porta - Domal stopper/pg porta - **Indinvest** Gold 500 porta - Gold 600 T.T.porta - **K.l. Aluminio** s.a. Bw 52 puerta - **La semilavorati** Lido porta - **Metra** Nc 45 international porta - Nc 50 nuovo porta - Nc 55 thermic porta - Nc 68 superthermic porta - Superblindo porta - **Morelli** Ma 9700 porta - **New-Tec** New-tec 68 super thermal breack porta - **New tec 50** New tec 52 T.T. Porta - **Ocma** Sv 47 porta 1 e 2 ante - Sv 62 porta 1 e 2 ante - Sv 62 T.T. Porta - Fc 60 T.T. Porta - **Passerini** Ekip 53 thermo porta - **Profils systemes** Serie 16 - **Proveedora de aluminio** s.a. Optima 1992/45 - **Rc system** Porta 93-3000 - R.c. confort 60 porta - Aleurotherm 55 n0983 porta - **Reynold** Reynotherm 55 porta apertura esterna - **Schuco** Royal 54 - **Wicona** Serie 5000 apertura esterna |
| 1001/4 | **Alcan** Point - **Alfa Alluminio** Euro 40 complanare - Euro 40 sormonto - **All.co** All.co 5/p4 sormonto zeta reversibile - All.co 5 T.T. sormonto - **Al-system** Global 48 sormonto - **Intrex** Overlay - **Metra** Nc 40 nuovo sormonto 1 anta e sormonto con riporto - Nc 50 nuovo sormonto - **Morelli** Ma 9600 sormonto - **New-Tec** New-Tec 50 - New-Tec 52 T.T. - **Passerini** Ekip 40 evoluzione - Ekip 40 sormonto Ekip 50 sormonto - **Trafilerie emiliane** Sistema 1 sormonto 1 anta complanare esterno 1 anta |
| 1001/5 | **Alcoa** R40 system sormonto - R40 system reversibile - R50/50 T.T. system sormonto e reversibile R60 T.T. System complanare - **New-Tec** New-Tec 50 - New-Tec 52 T.T. - **Passerini** Ekip maas. 53 porta 1 anta |
| 1001/6 | **Allco** Allco 5/p4 complanare - Allco 5 T.T. complanare - **Al-system** Global 48 complanare - **Aluk** Alu-k 45 reversibile/complanare - Alu-k n53 e 55/62/63/70 T.T - **Esa** Esa blindall 70 - **Hydro alluminio** Domal security porta **Indinvest** Alpha 445 porta - **Metra** Nc 40 nuovo complanare - Nc 50 nuovo complanare - **Ocma** Fc 45 piana - **Passerini** Ekip 53 thermo - Ekip 40 complanare - Ekip 50 complanare - Ekip maas th 60 porta - 1 anta - Ekip maas. Th 68 porta 1 anta - **Proveedora de aluminio** s.a. 6000(40x40) - **Trafilerie emiliane** Sistema 1 sormonto 1 anta con riporto e complanare esterno 2 ante - **Wicona** Wicstyle 60 apertura esterna - **Yawal** Pi 50 porta apertura esterna |
| 1001/8 | **Esa** Esa blindall 60 - **Heroal Herotherm** 030 - **Hueck** Rd - 2.1 apertura esterna - 1.0 apertura esterna - **Klauke** Serie 2.1 - **Metalplast bielsko** 60 T.T. apertura esterna - 60 - **Passerini** Ekip blindo - **Reynaers** Thermo system 50 porta - Parallel system 50 porta - **Reynolds** Reynotherm system 620 porta apertura esterna - **Schuco** Royal s 50 n - **Profili in ferro** Sistema acciaio secco e elegance c55 - Palladio trading Ferro wicstyle 55 - Forster presto, tore, norm 50 - Forster therm |
| 1001/9 | **Alcoa** Formula F 40 e F 50 System porta - F 40-50-60 T.T. porta all 60 - **Indinvest** Alpha 255 e Globo 55 - Alpha Blitz e 365/370 T.T. - **Morelli** MA 9600 Complanare - **Trafilerie Emiliane** Sistema 1 Complanare |
| 1001/10 | **Aluk** Aluk 45 porta - Aluk N53 porta |
| 1001/11 | Per profilo porte con luce da 14 a 16 (tra anta e telaio) |

Per i profili **in rosso** si consigliano i maniglioni con frontale a U

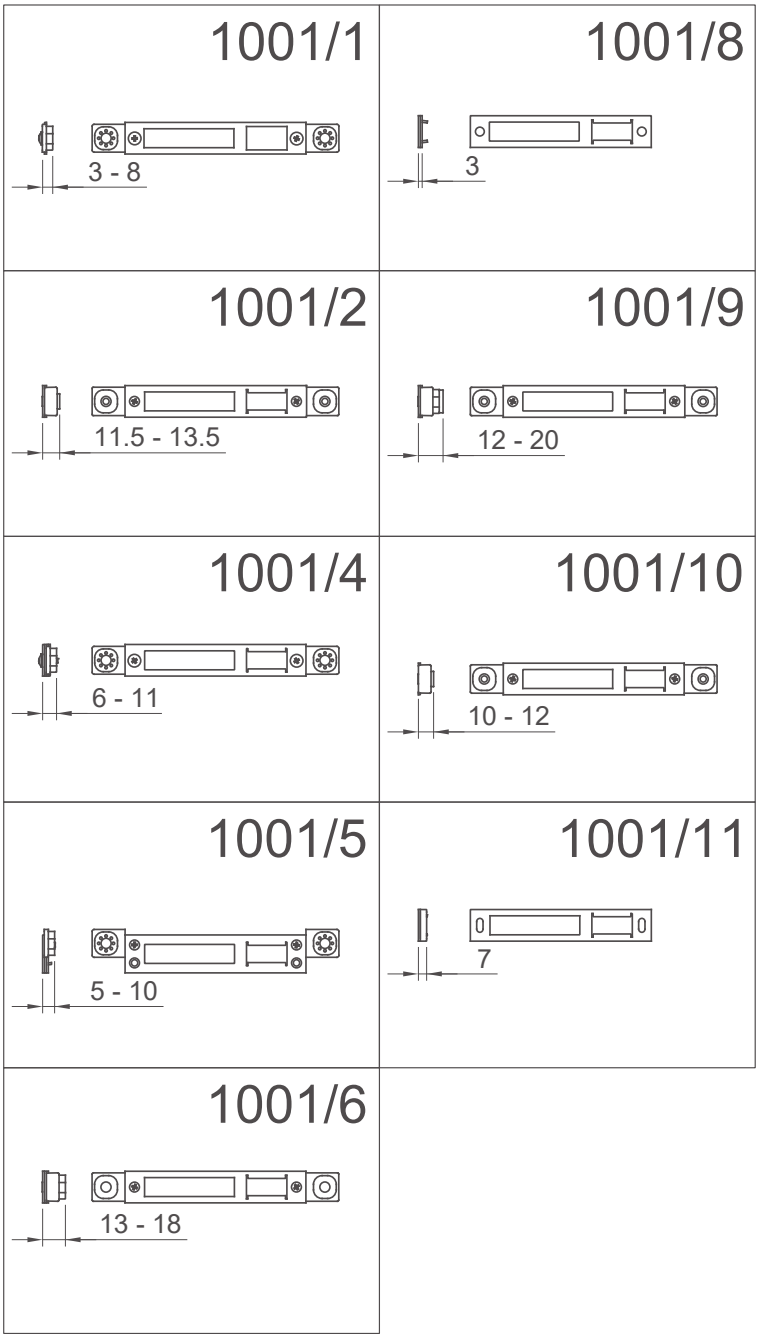
1001/1
3 - 8
1001/8
3
1001/2
11.5 - 13.5
1001/9
12 - 20
1001/4
6 - 11
1001/10
10 - 12
1001/5
5 - 10
1001/11
7
1001/6
13 - 18

# Incontri regolabili serie 1003

COMPATIBILE ARTICOLO 103 - 703

| Codice articolo | Profilo |
|---|---|
| 1003/1 | **Agnelli Metalli** Esedra GA 53 complanare - Esedra T.T. 63 - Esedra T.T. 75 - **Alcan** Cristal - Green Keeper 53-60 **Aliplast** 50 T.T. **All.co** All.co K 40 - Export 40/50 - export 50 T.T. - **Alu-mec** Synthesis - **Allumafel** Forma serie 31025 - **Alusuisse** Alsec 2000 - finestra -59 - **Anodil** Arkial serie Bx - **A.ser** Riviera serie rinforzata - **Bodega** Bga 50 - **Cortizo** Sistema cortizo 60 - **Equipe** Emal 40w - **Ekonal** I 70 apertura esterna - **Exlabesa** Platino puerta pr-7200 - **Garcia padrones aluminios s.l.** A 93 - **Gruppo extrugal** 40x40 R.p. 68 -p 45 - R.p. 52 puerta - **Hydro alluminio** Domal stopper pg - Domal break Pa 52 e 70 - **Inasa reynold** 6040 - 7050 Rt - **Indinvest** Gold 400 - Gold 500 - **Inespal** Afill T.T. - Alfil - **Kawneer** System 1423 - System 1473 - **K.L. Alluminio s.a.** B.w. 50/52 - B.w. R. 57 - **Laminex** Star st 15/17 Euro star 9010 - **La semilavorati** Lido system complanare - **Metra** Nc 68 superthermic - **Morelli** Ma 8300 Ma 9500 - **Ocma** Fc 47 - Fc 55 - Fc 70 hercules - **Passerini** Ekip thermo sormonto - Ekip base - **Perfival** V/94 - **Profils systemes** Serie 13 - **Proveedora de aluminio s.a** Optima 1992 - **R.c. System** Performance 51 - **Reynaers** Thermo system 50/57 - Parallel system 50 - **Sunparadise** Fiesta 42 Thermo 60 - **Technal** Pbi - Pxi apertura estrerna - Pbi new - **Trafileria emiliane** Eku 64 T.T. - **Van Beveren** Serie R 50 e Bb 50 - **Wicona** Serie 70000 - L/50 apertura esterna |
| 1003/2 | **Alcan** Green porta 1 anta - Green porta 1 anta con riporto - Open porta 1 anta - Open porta 1 anta con riporto - **Alcoa** Alublind - **All.co** All.co 5 porta - All.co 5 T.T. Porta - Sicurblind porta - **Alumafe**l Forma serie 31020 - **Alusuisse** Alsec 2000 59 porta Alsec 2000 69 porta - **Exlabesa** 3000 puerta - **Fwb brokelmann aluminium** serie TF porta - **Galipan** v. 8000 puerta - **Hydro alluminio** Domal break pa 52 porta - Domal shops/break 70 porta - Domal stopper/pg porta - **Indinvest** Gold 500 porta - Gold 600 T.T.porta - **K.I. Aluminio** s.a. Bw 52 puerta - **La semilavorati** Lido porta - **Metra** Nc 45 international porta - Nc 50 nuovo porta - Nc 55 thermic porta - Nc 68 superthermic porta - Superblindo porta - **Morelli** Ma 9700 porta - **New-Tec** New-tec 68 super thermal breack porta - **New tec 50** New tec 52 T.T. Porta - **Ocma** Sv 47 porta 1 e 2 ante - Sv 62 porta 1 e 2 ante - Sv 62 T.T. Porta - Fc 60 T.T. Porta - **Passerini** Ekip 53 thermo porta - **Profils systemes** Serie 16 - **Proveedora de aluminio** s.a. Optima 1992/45 - **Rc system** Porta 93-3000 - R.c. confort 60 porta - Aleurotherm 55 n0983 porta - **Reynold** Reynotherm 55 porta apertura esterna - **Schuco** Royal 54 - **Wicona** Serie 5000 apertura esterna |
| 1003/4 | **Alcan** Point - **Alfa Alluminio** Euro 40 complanare - Euro 40 sormonto - **All.co** All.co 5/p4 sormonto zeta reversibile - All.co 5 T.T. sormonto - **Al-system** Global 48 sormonto - **Intrex** Overlay - **Metra** Nc 40 nuovo sormonto 1 anta e sormonto con riporto - Nc 50 nuovo sormonto - **Morelli** Ma 9600 sormonto - **New-Tec** New-Tec 50 - New-Tec 52 T.T. - **Passerini** Ekip 40 evoluzione - Ekip 40 sormonto Ekip 50 sormonto - **Trafilerie emiliane** Sistema 1 sormonto 1 anta complanare esterno 1 anta |
| 1003/5 | **Alcoa** R40 system sormonto - R40 system reversibile - R50/50 T.T. system sormonto e reversibile R60 T.T. System complanare - **New-Tec** New-Tec 50 - New-Tec 52 T.T. - **Passerini** Ekip maas. 53 porta 1 anta |
| 1003/6 | **Allco** Allco 5/p4 complanare - Allco 5 T.T. complanare - **Al-system** Global 48 complanare - **Aluk** Alu-k 45 reversibile/complanare - Alu-k n53 e 55/62/63/70 T.T - **Esa** Esa blindall 70 - **Hydro alluminio** Domal security porta **Indinvest** Alpha 445 porta - **Metra** Nc 40 nuovo complanare - Nc 50 nuovo complanare - **Ocma** Fc 45 piana - **Passerini** Ekip 53 thermo - Ekip 40 complanare - Ekip 50 complanare - Ekip maas th 60 porta - 1 anta - Ekip maas. Th 68 porta 1 anta - **Proveedora de aluminio** s.a. 6000(40x40) - **Trafilerie emiliane** Sistema 1 sormonto 1 anta con riporto e complanare esterno 2 ante - **Wicona** Wicstyle 60 apertura esterna - **Yawal** Pi 50 porta apertura esterna |
| 1003/8 | **Esa** Esa blindall 60 - **Heroal Herotherm** 030 - **Hueck** Rd - 2.1 apertura esterna - 1.0 apertura esterna - **Klauke** Serie 2.1 - **Metalplast bielsko** 60 T.T. apertura esterna - 60 - **Passerini** Ekip blindo - **Reynaers** Thermo system 50 porta - Parallel system 50 porta - **Reynolds** Reynotherm system 620 porta apertura esterna - **Schuco** Royal s 50 n - **Profili in ferro** Sistema acciaio secco e elegance c55 - Palladio trading Ferro wicstyle 55 - Forster presto, tore, norm 50 - Forster therm |
| 1003/9 | **Alcoa** Formula F 40 e F 50 System porta - F 40-50-60 T.T. porta all 60 - **Indinvest** Alpha 255 e Globo 55 - Alpha Blitz e 365/370 T.T. - **Morelli** MA 9600 Complanare - **Trafilerie Emiliane** Sistema 1 Complanare |
| 1003/10 | **Aluk** Aluk 45 porta - Aluk N53 porta - **Profili in ferro** Sistema acciaio secco e elegance c55 |
| 1003/11 | Per profilo porte con luce da 14 a 16 (tra anta e telaio) |

Per i profili **in rosso** si consigliano i maniglioni con frontale a U

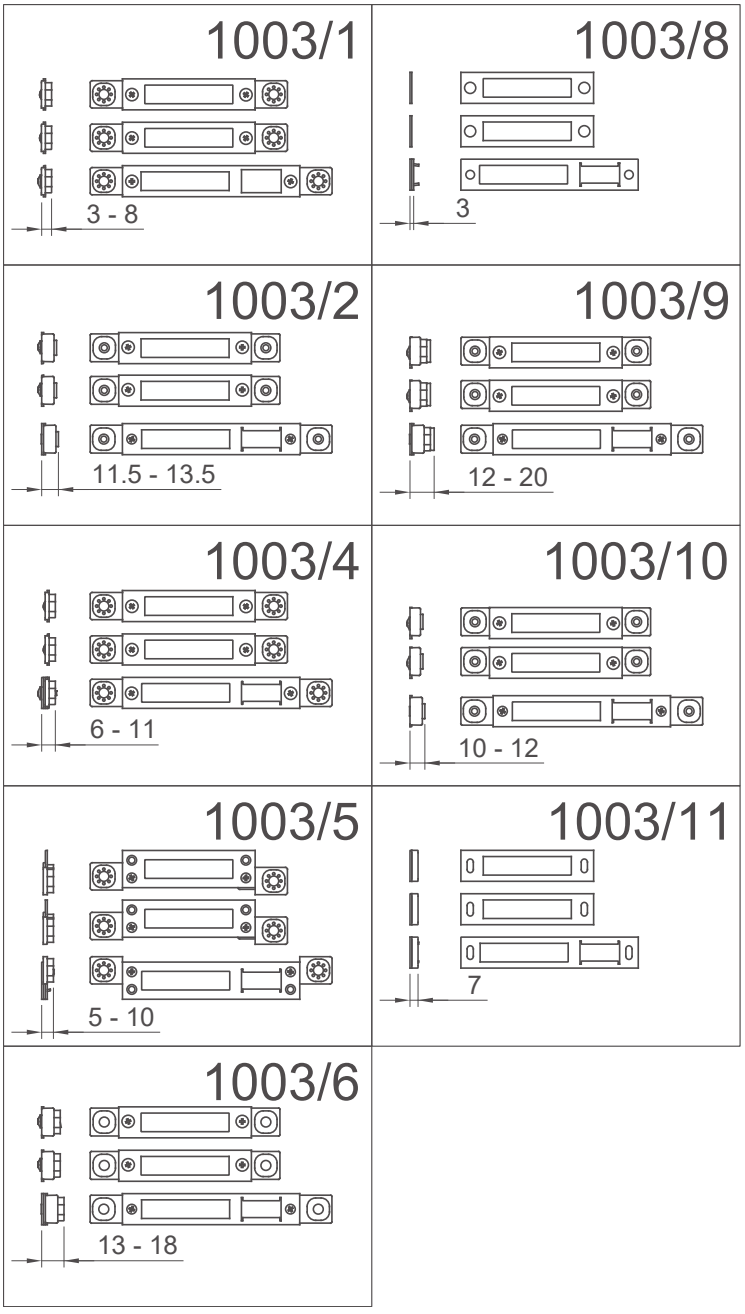
1003/1
3 - 8
1003/8
3
1003/2
11.5 - 13.5
1003/9
12 - 20
1003/4
6 - 11
1003/10
10 - 12
1003/5
5 - 10
1003/11
7
1003/6
13 - 18

# Incontri regolabili serie 1053

COMPATIBILE ARTICOLO 153 - 160 - 190 - 735 - 760

| Codice articolo | Profilo |
|---|---|
| 1053/1 | **Agnelli Metalli** Esedra GA 53 complanare - Esedra T.T. 63 - Esedra T.T. 75 - **Alcan** Cristal - Green Keeper 53-60 **Aliplast** 50 T.T. **All.co** All.co K 40 - Export 40/50 - export 50 T.T. - **Alu-mec** Synthesis - **Allumafel** Forma serie 31025 - **Alusuisse** Alsec 2000 - finestra -59 - **Anodil** Arkial serie Bx - **A.ser** Riviera serie rinforzata - **Bodega** Bga 50 - **Cortizo** Sistema cortizo 60 - **Equipe** Emal 40w - **Ekonal** I 70 apertura esterna - **Exlabesa** Platino puerta pr-7200 - **Garcia padrones aluminios s.l.** A 93 - **Gruppo extrugal** 40x40 R.p. 68 -p 45 - R.p. 52 puerta - **Hydro alluminio** Domal stopper pg - Domal break Pa 52 e 70 - **Inasa reynold** 6040 - 7050 Rt - **Indinvest** Gold 400 - Gold 500 - **Inespal** Afill T.T. - Alfil - **Kawneer** System 1423 - System 1473 - **K.L. Alluminio s.a.** B.w. 50/52 - B.w. R. 57 - **Laminex** Star st 15/17 Euro star 9010 - **La semilavorati** Lido system complanare - **Metra** Nc 68 superthermic - **Morelli** Ma 8300 Ma 9500 - **Ocma** Fc 47 - Fc 55 - Fc 70 hercules - **Passerini** Ekip thermo sormonto - Ekip base - **Perfival** V/94 - **Profils systemes** Serie 13 - **Proveedora de aluminio s.a** Optima 1992 - **R.c. System** Performance 51 - **Reynaers** Thermo system 50/57 - Parallel system 50 - **Sunparadise** Fiesta 42 Thermo 60 - **Technal** Pbi - Pxi apertura estrerna - Pbi new - **Trafileria emiliane** Eku 64 T.T. - **Van Beveren** Serie R 50 e Bb 50 - **Wicona** Serie 70000 - L/50 apertura esterna |
| 1053/2 | **Alcan** Green porta 1 anta - Green porta 1 anta con riporto - Open porta 1 anta - Open porta 1 anta con riporto - **Alcoa** Alublind - **All.co** All.co 5 porta - All.co 5 T.T. Porta - Sicurblind porta - **Alumafe**l Forma serie 31020 - **Alusuisse** Alsec 2000 59 porta Alsec 2000 69 porta - **Exlabesa** 3000 puerta - **Fwb brokelmann aluminium** serie TF porta - **Galipan** v. 8000 puerta - **Hydro alluminio** Domal break pa 52 porta - Domal shops/break 70 porta - Domal stopper/pg porta - **Indinvest** Gold 500 porta - Gold 600 T.T.porta - **K.l. Aluminio** s.a. Bw 52 puerta - **La semilavorati** Lido porta - **Metra** Nc 45 international porta - Nc 50 nuovo porta - Nc 55 thermic porta - Nc 68 superthermic porta - Superblindo porta - **Morelli** Ma 9700 porta - **New-Tec** New-tec 68 super thermal breack porta - **New tec 50** New tec 52 T.T. Porta - **Ocma** Sv 47 porta 1 e 2 ante - Sv 62 porta 1 e 2 ante - Sv 62 T.T. Porta - Fc 60 T.T. Porta - **Passerini** Ekip 53 thermo porta - **Profils systemes** Serie 16 - **Proveedora de aluminio** s.a. Optima 1992/45 - **Rc system** Porta 93-3000 - R.c. confort 60 porta - Aleurotherm 55 n0983 porta - **Reynold** Reynotherm 55 porta apertura esterna - **Schuco** Royal 54 - **Wicona** Serie 5000 apertura esterna |
| 1053/4 | **Alcan** Point - **Alfa Alluminio** Euro 40 complanare - Euro 40 sormonto - **Al-system** Global 48 sormonto - **Intrex** Overlay **Metra** Nc 40 nuovo sormonto 1 anta e sormonto con riporto - Nc 50 nuovo sormonto - **Morelli** Ma 9600 sormonto - **New-Tec** New-Tec 50 - New-Tec 52 T.T. - **Passerini** Ekip 40 evoluzione - Ekip 40 sormonto Ekip 50 sormonto - **Trafilerie emiliane** Sistema 1 sormonto 1 anta complanare esterno 1 anta |
| 1053/5 | **Alcoa** R40 system sormonto - R40 system reversibile - R50/50 T.T. system sormonto e reversibile R60 T.T. System complanare - **New-Tec** New-Tec 50 - New-Tec 52 T.T. - **Passerini** Ekip maas. 53 porta 1 anta |
| 1053/6 | **Allco** Allco 5/p4 complanare - Allco 5 T.T. complanare - **Al-system** Global 48 complanare - **Aluk** Alu-k 45 reversibile/complanare - Alu-k n53 e 55/62/63/70 T.T - **Esa** Esa blindall 70 - **Hydro alluminio** Domal security porta **Indinvest** Alpha 445 porta - **Metra** Nc 40 nuovo complanare - Nc 50 nuovo complanare - **Ocma** Fc 45 piana - **Passerini** Ekip 53 thermo - Ekip 40 complanare - Ekip 50 complanare - Ekip maas th 60 porta - 1 anta - Ekip maas. Th 68 porta 1 anta - **Proveedora de aluminio** s.a. 6000(40x40) - **Trafilerie emiliane** Sistema 1 sormonto 1 anta con riporto e complanare esterno 2 ante - **Wicona** Wicstyle 60 apertura esterna - **Yawal** Pi 50 porta apertura esterna |
| 1053/8 | **Esa** Esa blindall 60 - **Heroal Herotherm** 030 - **Hueck** Rd - 2.1 apertura esterna - 1.0 apertura esterna - **Klauke** Serie 2.1 - **Metalplast bielsko** 60 T.T. apertura esterna - 60 - **Passerini** Ekip blindo - **Reynaers** Thermo system 50 porta - Parallel system 50 porta - **Reynolds** Reynotherm system 620 porta apertura esterna - **Schuco** Royal s 50 n - **Profili in ferro** Sistema acciaio secco e elegance c55 - Palladio trading Ferro wicstyle 55 - Forster presto, tore, norm 50 - Forster therm |
| 1053/9 | **Alcoa** Formula F 40 e F 50 System porta - F 40-50-60 T.T. porta all 60 - **Indinvest** Alpha 255 e Globo 55 - Alpha Blitz e 365/370 T.T. - **Morelli** MA 9600 Complanare - **Trafilerie Emiliane** Sistema 1 Complanare |
| 1053/10 | **Aluk** Aluk 45 porta - Aluk N53 porta |
| 1053/11 | Per profilo porte con luce da 14 a 16 (tra anta e telaio) |
| 1053/12 | **Allco** Allco 5/p4 sormonto Z reversibile - Allco 5 t.t. sormonto |

Per i profili **in rosso** si consigliano i maniglioni con frontale a U

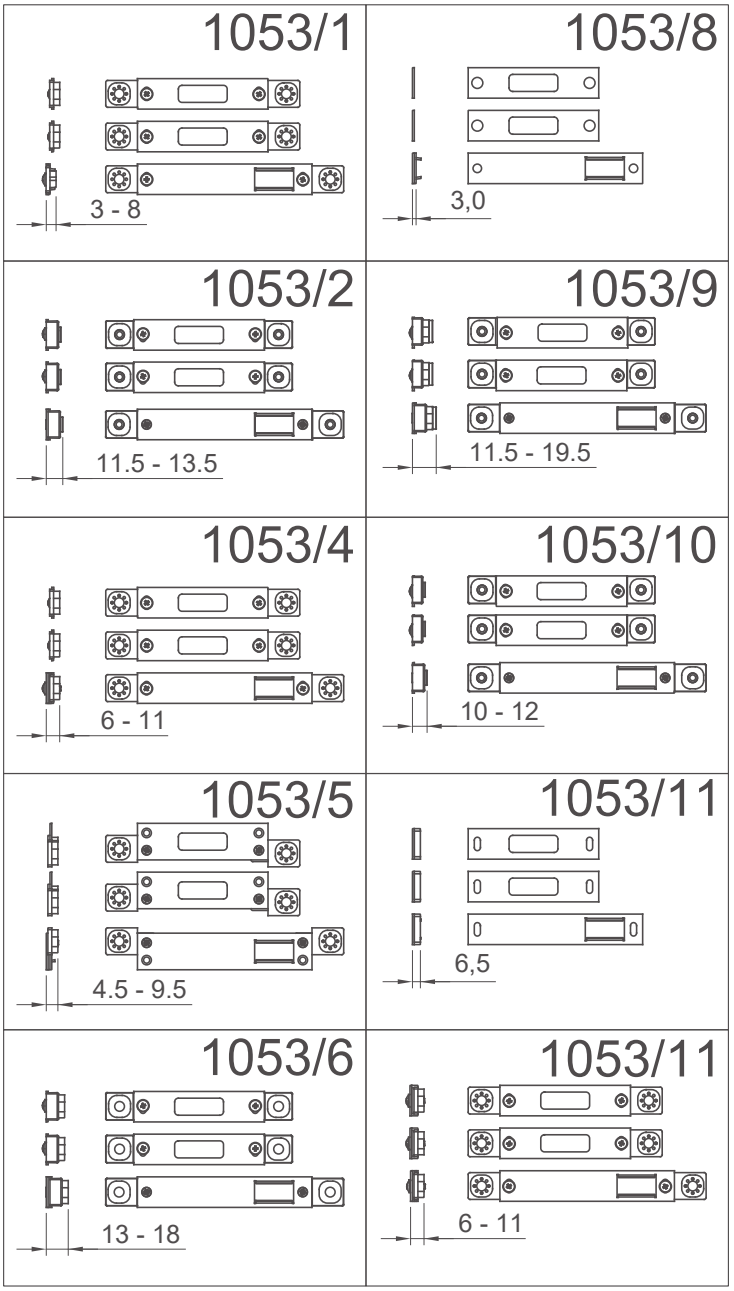
1053/1
3 - 8
1053/8
3,0
1053/2
11.5 - 13.5
1053/9
11.5 - 19.5
1053/4
6 - 11
1053/10
10 - 12
1053/5
4.5 - 9.5
1053/11
6,5
1053/6
13 - 18
1053/11
6 - 11

# Incontri regolabili serie 1083

COMPATIBILE AUTOMATICA ARTICOLO 183

| Codice articolo | Profilo |
|---|---|
| 1083/1 | **Agnelli Metalli** Esedra GA 53 complanare - Esedra T.T. 63 - Esedra T.T. 75 - **Alcan** Cristal - Green Keeper 53-60 **Aliplast** 50 T.T. **All.co** All.co K 40 - Export 40/50 - export 50 T.T. - **Alu-mec** Synthesis - **Allumafel** Forma serie 31025 - **Alusuisse** Alsec 2000 - finestra -59 - **Anodil** Arkial serie Bx - **A.ser** Riviera serie rinforzata - **Bodega** Bga 50 - **Cortizo** Sistema cortizo 60 - **Equipe** Emal 40w - **Ekonal** I 70 apertura esterna - **Exlabesa** Platino puerta pr-7200 - **Garcia padrones aluminios s.l.** A 93 - **Gruppo extrugal** 40x40 R.p. 68 -p 45 - R.p. 52 puerta - **Hydro alluminio** Domal stopper pg - Domal break Pa 52 e 70 - **Inasa reynold** 6040 - 7050 Rt - **Indinvest** Gold 400 - Gold 500 - **Inespal** Afill T.T. - Alfil - **Kawneer** System 1423 - System 1473 - **K.L. Alluminio s.a.** B.w. 50/52 - B.w. R. 57 - **Laminex** Star st 15/17 Euro star 9010 - **La semilavorati** Lido system complanare - **Metra** Nc 68 superthermic - **Morelli** Ma 8300 Ma 9500 - **Ocma** Fc 47 - Fc 55 - Fc 70 hercules - **Passerini** Ekip thermo sormonto - Ekip base - **Perfival** V/94 - **Profils systemes** Serie 13 - **Proveedora de aluminio s.a** Optima 1992 - **R.c. System** Performance 51 - **Reynaers** Thermo system 50/57 - Parallel system 50 - **Sunparadise** Fiesta 42 Thermo 60 - **Technal** Pbi - Pxi apertura estrerna - Pbi new - **Trafileria emiliane** Eku 64 T.T. - **Van Beveren** Serie R 50 e Bb 50 - **Wicona** Serie 70000 - L/50 apertura esterna |
| 1083/2 | **Alcan** Green porta 1 anta - Green porta 1 anta con riporto - Open porta 1 anta - Open porta 1 anta con riporto - **Alcoa** Alublind - **All.co** All.co 5 porta - All.co 5 T.T. Porta - Sicurblind porta - **Alumafe**l Forma serie 31020 - **Alusuisse** Alsec 2000 59 porta Alsec 2000 69 porta - **Exlabesa** 3000 puerta - **Fwb brokelmann aluminium** serie TF porta - **Galipan** v. 8000 puerta - **Hydro alluminio** Domal break pa 52 porta - Domal shops/break 70 porta - Domal stopper/pg porta - **Indinvest** Gold 500 porta - Gold 600 T.T.porta - **K.I. Aluminio** s.a. Bw 52 puerta - **La semilavorati** Lido porta - **Metra** Nc 45 international porta - Nc 50 nuovo porta - Nc 55 thermic porta - Nc 68 superthermic porta - Superblindo porta - **Morelli** Ma 9700 porta - **New-Tec** New-tec 68 super thermal breack porta - **New tec 50** New tec 52 T.T. Porta - **Ocma** Sv 47 porta 1 e 2 ante - Sv 62 porta 1 e 2 ante - Sv 62 T.T. Porta - Fc 60 T.T. Porta - **Passerini** Ekip 53 thermo porta - **Profils systemes** Serie 16 - **Proveedora de aluminio** s.a. Optima 1992/45 - **Rc system** Porta 93-3000 - R.c. confort 60 porta - Aleurotherm 55 n0983 porta - **Reynold** Reynotherm 55 porta apertura esterna - **Schuco** Royal 54 - **Wicona** Serie 5000 apertura esterna |
| 1083/4 | **Alcan** Point - **Alfa Alluminio** Euro 40 complanare - Euro 40 sormonto - **Al-system** Global 48 sormonto - **Intrex** Overlay **Metra** Nc 40 nuovo sormonto 1 anta e sormonto con riporto - Nc 50 nuovo sormonto - **Morelli** Ma 9600 sormonto - **New-Tec** New-Tec 50 - New-Tec 52 T.T. - **Passerini** Ekip 40 evoluzione - Ekip 40 sormonto Ekip 50 sormonto - **Trafilerie emiliane** Sistema 1 sormonto 1 anta complanare esterno 1 anta |
| 1083/5 | **Alcoa** R40 system sormonto - R40 system reversibile - R50/50 T.T. system sormonto e reversibile R60 T.T. System complanare - **New-Tec** New-Tec 50 - New-Tec 52 T.T. - **Passerini** Ekip maas. 53 porta 1 anta |
| 1083/6 | **Allco** Allco 5/p4 complanare - Allco 5 T.T. complanare - **Al-system** Global 48 complanare - **Aluk** Alu-k 45 reversibile/complanare - Alu-k n53 e 55/62/63/70 T.T - **Esa** Esa blindall 70 - **Hydro alluminio** Domal security porta **Indinvest** Alpha 445 porta - **Metra** Nc 40 nuovo complanare - Nc 50 nuovo complanare - **Ocma** Fc 45 piana - **Passerini** Ekip 53 thermo - Ekip 40 complanare - Ekip 50 complanare - Ekip maas th 60 porta - 1 anta - Ekip maas. Th 68 porta 1 anta - **Proveedora de aluminio** s.a. 6000(40x40) - **Trafilerie emiliane** Sistema 1 sormonto 1 anta con riporto e complanare esterno 2 ante - **Wicona** Wicstyle 60 apertura esterna - **Yawal** Pi 50 porta apertura esterna |
| 1083/8 | **Esa** Esa blindall 60 - **Heroal Herotherm** 030 - **Hueck** Rd - 2.1 apertura esterna - 1.0 apertura esterna - **Klauke** Serie 2.1 - **Metalplast bielsko** 60 T.T. apertura esterna - 60 - **Passerini** Ekip blindo - **Reynaers** Thermo system 50 porta - Parallel system 50 porta - **Reynolds** Reynotherm system 620 porta apertura esterna - **Schuco** Royal s 50 n - **Profili in ferro** Sistema acciaio secco e elegance c55 - Palladio trading Ferro wicstyle 55 - Forster presto, tore, norm 50 - Forster therm |
| 1083/9 | **Alcoa** Formula F 40 e F 50 System porta - F 40-50-60 T.T. porta all 60 - **Indinvest** Alpha 255 e Globo 55 - Alpha Blitz e 365/370 T.T. - **Morelli** MA 9600 Complanare - **Trafilerie Emiliane** Sistema 1 Complanare |
| 1083/10 | **Aluk** Aluk 45 porta - Aluk N53 porta |
| 1083/11 | Per profilo porte con luce da 14 a 16 (tra anta e telaio) |
| 1083/12 | **Allco** Allco 5/p4 sormonto Z reversibile - Allco 5 t.t. sormonto |

Per i profili **in rosso** si consigliano i maniglioni con frontale a U

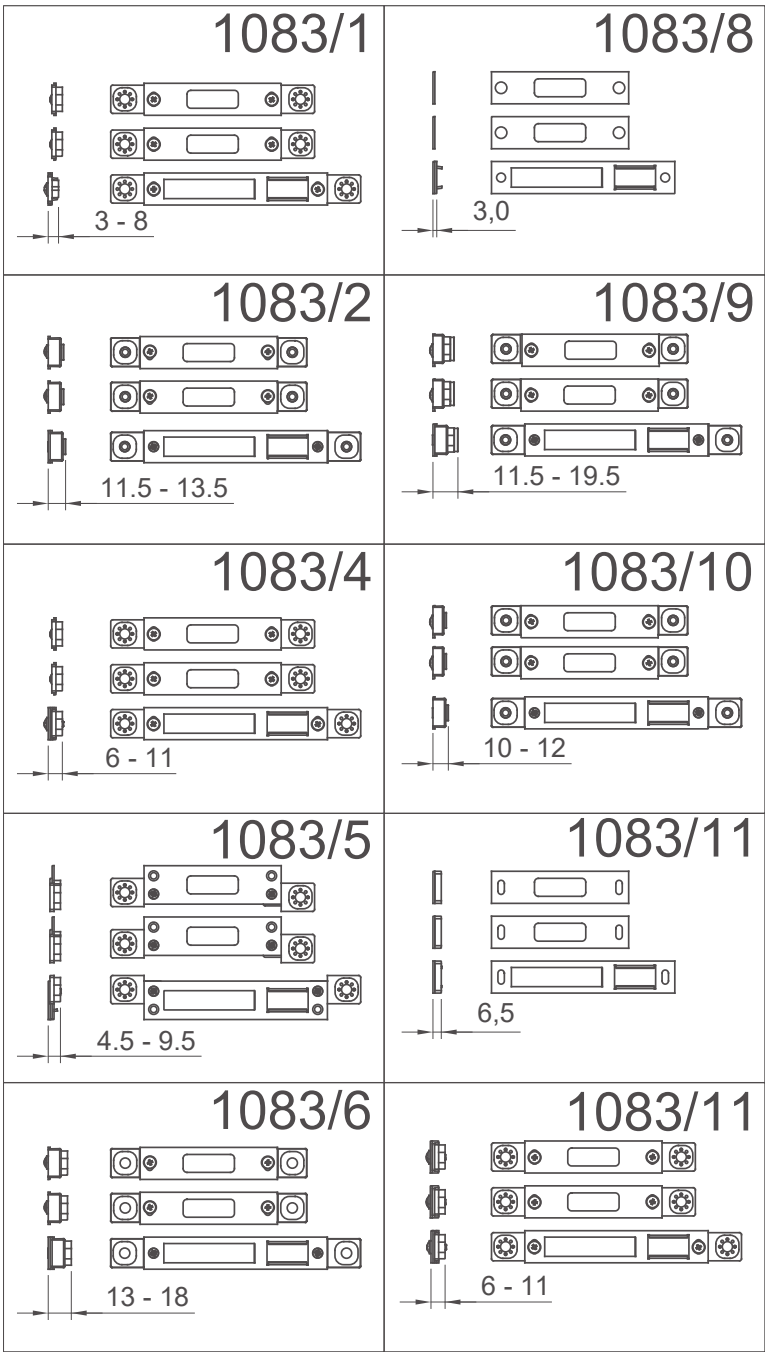
1083/1
3 - 8
1083/8
3,0
1083/2
11.5 - 13.5
1083/9
11.5 - 19.5
1083/4
6 - 11
1083/10
10 - 12
1083/5
4.5 - 9.5
1083/11
6,5
1083/6
13 - 18
1083/11
6 - 11

# 1005

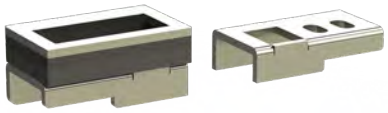

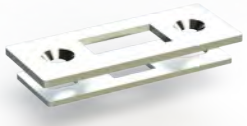

Kit incontro alto/
basso per art. 105

CODICI PRODOTTO

| Codice articolo |
|---|
| 1005 |

# 1080



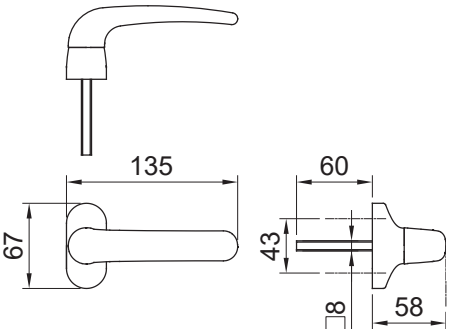


Maniglia esterna per
"modulo-fascia"
e maniglioni
di sicurezza

CODICI PRODOTTO

| Codice articolo | Finitura |
|---|---|
| 1080 | Nero RAL 9005 |
| 1080/G6 | Grigio RAL 9006 |
| 1080/B | Bianco RAL 9016 |
| 1080/A | Finitura effetto acciaio |
| 1080/X | Cromo satinato |

# Barre orizzontali

| Codice | L. | Materiale | Colore |
|---|---|---|---|
| 1100/1/ARG | 950 | Alluminio anodizzato | Argento |
| 1100/2/ARG | 1150 | | |
| 1100/3/ARG | 1450 | | |
| 1100/1/INOX | 950 | Acciaio inox 304 satinato | |
| 1100/2/INOX | 1150 | | |
| 1100/3/INOX | 1450 | | |
| 1100/1/G6 | 950 | Alluminio Verniciato | Grigio RAL9006 |
| 1100/2/G6 | 1150 | | |
| 1100/3/G6 | 1450 | | |
| 1100/1/R | 950 | | Rosso RAL3020 |
| 1100/2/R | 1150 | | |
| 1100/3/R | 1450 | | |
| 1100/1/V | 950 | | Verde RAL6029 |
| 1100/2/V | 1150 | | |
| 1100/3/V | 1450 | | |
| 1100/1/N | 950 | | Nero RAL9005 |
| 1100/2/N | 1150 | | |
| 1100/3/N | 1450 | | |
| 1100/1/B | 950 | | Bianco RAL9016 |
| 1100/2/B | 1150 | | |
| 1100/3/B | 1450 | | |

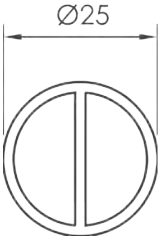






# Serrature

## automatica e automatica/motorizzata

# automatica

SERRATURA MULTIPUNTO A RIARMO AUTOMATICO



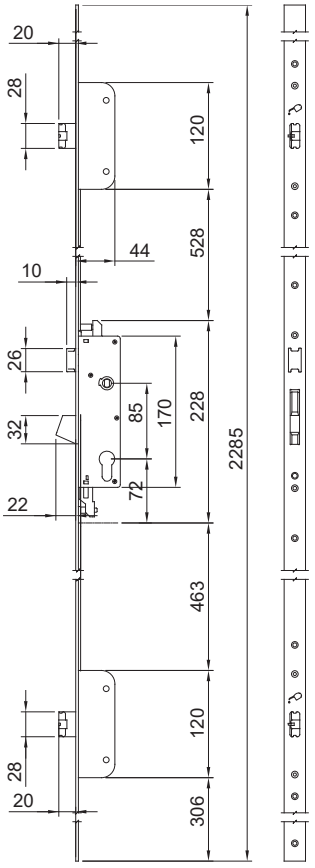


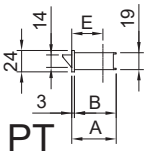


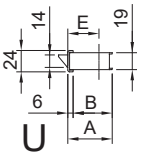


## Vantaggi

- Chiusura automatica dopo ogni passaggio
- Due catenacci automatici avanzanti autobloccanti più catenaccio e scrocco centrale.

SPECIFICHE TECNICHE

| | |
|---|---|
| Materiale standard dello scrocco | Acciaio |
| Meccanismo di chiusura | Meccanico |
| Applicazione | Serratura da infilare |
| Elementi di chiusura | Catenaccio e scrocco |
| Mano | Reversibile |

CODICI PRODOTTO

| Radice codice | Frontale | E | A | B |
|---|---|---|---|---|
| 183U/30 | | 30 | 45 | 39 |
| 183U/35 | | 35 | 50 | 44 |
| 183PT/30 | | 30 | 45 | 42 |
| 183PT/35 | | 35 | 50 | 47 |

# automatica motorizzata

SERRATURA MULTIPUNTO A RIARMO AUTOMATICO MOTORIZZATA



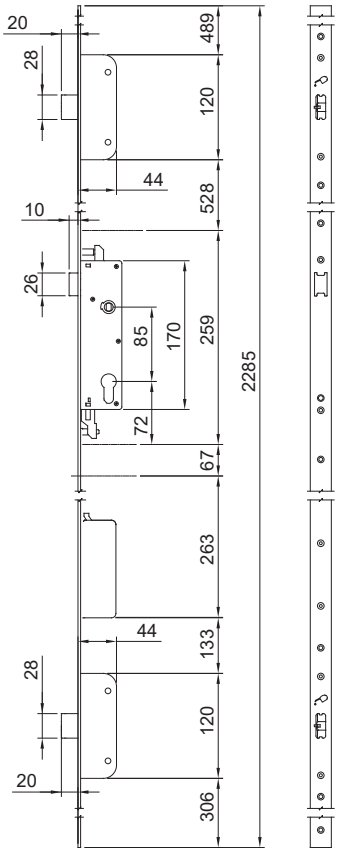


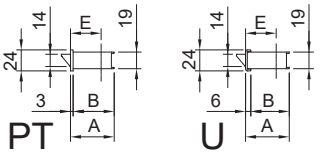


## Vantaggi

- Chiusura automatica dopo ogni passaggio e apertura a distanza
- Due catenacci automatici avanzanti autobloccanti più scrocco centrale
- Apertura temporizzata regolabile da 3 a 20 secondi

## SPECIFICHE TECNICHE

| | |
|---|---|
| Meccanismo di chiusura | Chiusura meccanica automatica, Motorizzata |
| Applicazione | Serratura da infilare |
| Elementi di chiusura | Catenaccio-Scrocco |
| Mano | Reversibile |

Per installare questo prodotto è indispensabile usare un passacavo, vedi pagina 79

## CODICI PRODOTTO

| Radice codice | Frontale | E | A | B |
|---|---|---|---|---|
| 190U/30 | | 30 | 45 | 39 |
| 190U/35 | | 35 | 50 | 44 |
| 190PT/30 | | 30 | 45 | 42 |
| 190PT/35 | | 35 | 50 | 47 |





serratura elettrica

# Oltre

la serratura elettrica intelligente

# Elettroserratura da applicare Oltre

12 SERRATURE IN UNA



## Oltre

### La serratura elettrica intelligente

Oltre è la serratura elettrica per porte e cancelli versatile e flessibile. Unisce un'adeguata difesa agli ingressi ad una grande capacità di adattarsi facilmente alle più svariate necessità di installazione.

Grazie a queste caratteristiche possiamo affermare che Oltre è 12 serrature in una! Il suo design compatto, grazie al coperchio che la avvolge completamente, la rende robusta ed esteticamente gradevole.

## Vantaggi

**REVERSIBILE**
Oltre è reversibile e si orienta a destra o a sinistra praticamente da sola

**ANTI-RIMBALZO**
La serratura è stata studiata con uno speciale congegno che rende impossibile il rimbalzo del cancello

**ENTRATA REGOLABILE**
Oltre ha l'entrata regolabile da 50 a 70 mm

**APERTURA IN/OUT**
La stessa serratura funziona sia per aperture verso l'esterno che verso l'interno

**RESISTENTE**
Non esistono più base e coperchio ma un coperchio in acciaio che avvolge completamente la serratura (soluzione che permette a Oltre di essere più robusta ed esteticamente gradevole)

**INCONTRO REGOLABILE**
L'incontro di Oltre è regolabile in 4 direzioni

**DESIGN ELEGANTE**
Design pulito ed elegante grazie all'assenza di viti a vista

**COMPATIBILITÀ**
Oltre è intercambiabile con i modelli di serratura più diffusi sul mercato (i fori di fissaggio sono gli stessi)

# 7001

ELETTROSERRATURA DA APPLICARE CON CILINDRO FISSO



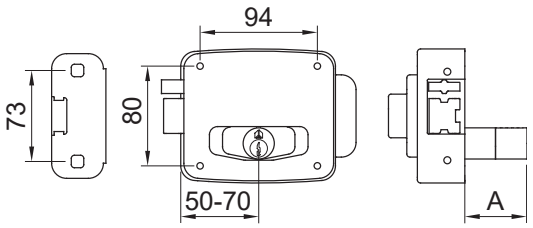


SPECIFICHE TECNICHE

| | |
|---|---|
| Meccanismo di chiusura | Elettromeccanica |
| Applicazione | Serratura da applicare |
| Elementi di chiusura | Scrocco |
| Mano | Reversibile |
| Alimentazione | 8-12V AC-DC |

CODICI PRODOTTO

| Codice articolo | Finitura standard della scatola | Note |
|---|---|---|
| 7001 | Nero RAL 9005 | A = 50mm |
| 7001/60 | Nero RAL 9005 | A = 60mm |
| 7001/Z | Zincato | A = 50mm |
| 7001/Z/60 | Zincato | A = 60mm |
| 7001/G6 | Verniciato alluminio RAL 9006 | A = 50mm |
| 7001/60/G6 | Verniciato alluminio RAL 9006 | A = 60mm |
| 7001/GM | Grigio marezzato | A = 50mm |
| 7001/60/GM | Grigio marezzato | A = 60mm |

# 7002

ELETTROSERRATURA DA APPLICARE CON CILINDRO STACCATO



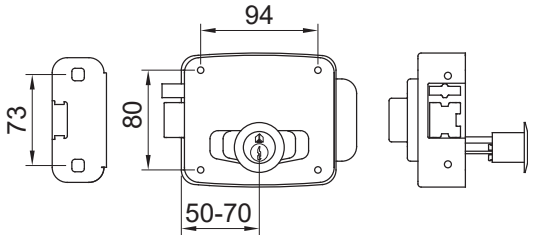


SPECIFICHE TECNICHE

| | |
|---|---|
| Meccanismo di chiusura | Elettromeccanica |
| Applicazione | Serratura da applicare |
| Elementi di chiusura | Scrocco |
| Mano | Reversibile |
| Alimentazione | 8-12V AC-DC |

CODICI PRODOTTO

| Codice articolo | Finitura standard della scatola | Note |
|---|---|---|
| 7002 | Nero RAL 9005 | Cilindro staccato |
| 7002/Z | Zincato | Cilindro staccato |
| 7002/G6 | Verniciato alluminio RAL 9006 | Cilindro staccato |
| 7002/GM | Grigio marezzato | Cilindro staccato |

# 7003

ELETTROSERRATURA DA APPLICARE CON PULSANTE INTERNO E CILINDRO FISSO



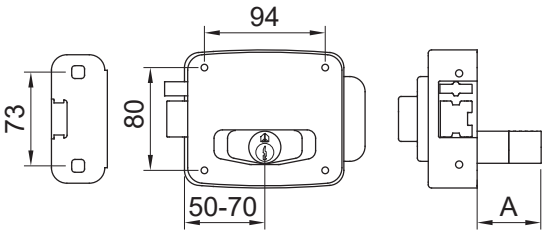


SPECIFICHE TECNICHE

| | |
|---|---|
| Meccanismo di chiusura | Elettromeccanica |
| Applicazione | Serratura da applicare |
| Elementi di chiusura | Scrocco |
| Mano | Reversibile |
| Alimentazione | 8-12V AC-DC |

CODICI PRODOTTO

| Codice articolo | Finitura standard della scatola | Note |
|---|---|---|
| 7003 | Nero RAL 9005 | A = 50mm |
| 7003/60 | Nero RAL 9005 | A = 60mm |
| 7003/Z | Zincato | A = 50mm |
| 7003/Z/60 | Zincato | A = 60mm |
| 7003/G6 | Verniciato alluminio RAL 9006 | A = 50mm |
| 7003/60/G6 | Verniciato alluminio RAL 9006 | A = 60mm |
| 7003/GM | Grigio marezzato | A = 50mm |
| 7003/60/GM | Grigio marezzato | A = 60mm |

# 7004

ELETTROSERRATURA DA APPLICARE CON PULSANTE INTERNO E CILINDRO STACCATO



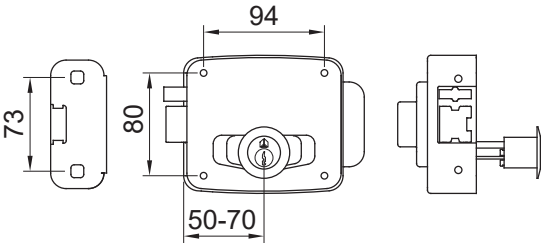


SPECIFICHE TECNICHE

| | |
|---|---|
| Meccanismo di chiusura | Elettromeccanica |
| Applicazione | Serratura da applicare |
| Elementi di chiusura | Scrocco |
| Mano | Reversibile |
| Alimentazione | 8-12V AC-DC |

CODICI PRODOTTO

| Codice articolo | Finitura standard della scatola | Note |
|---|---|---|
| 7004 | Nero RAL 9005 | Cilindro staccato |
| 7004/Z | Zincato | Cilindro staccato |
| 7004/G6 | Verniciato alluminio RAL 9006 | Cilindro staccato |
| 7004/GM | Grigio marezzato | Cilindro staccato |

# 7005

ELETTROSERRATURA DA APPLICARE CON PULSANTE INTERNO E CILINDRO DI BLOCCO FISSO



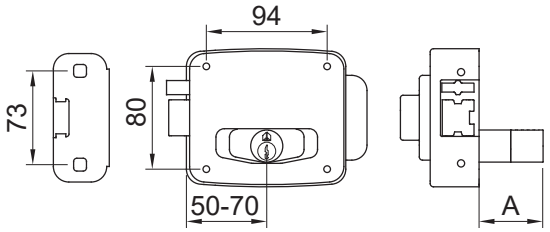


## SPECIFICHE TECNICHE

| | |
|---|---|
| Meccanismo di chiusura | Elettromeccanica |
| Applicazione | Serratura da applicare |
| Elementi di chiusura | Scrocco |
| Mano | Reversibile |
| Alimentazione | 8-12V AC-DC |

## CODICI PRODOTTO

| Codice articolo | Finitura standard della scatola | Note |
|---|---|---|
| 7005 | Nero RAL 9005 | A = 50mm |
| 7005/60 | Nero RAL 9005 | A = 60mm |
| 7005/Z | Zincato | A = 50mm |
| 7005/Z/60 | Zincato | A = 60mm |
| 7005/G6 | Verniciato alluminio RAL 9006 | A = 50mm |
| 7005/60/G6 | Verniciato alluminio RAL 9006 | A = 60mm |
| 7005/GM | Grigio marezzato | A = 50mm |
| 7005/60/GM | Grigio marezzato | A = 60mm |

# 7006

ELETTROSERRATURA DA APPLICARE CON PULSANTE INTERNO E CILINDRO DI BLOCCO STACCATO



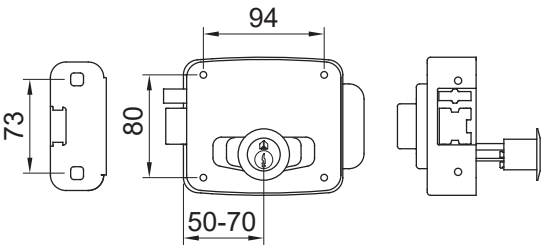


## SPECIFICHE TECNICHE

| | |
|---|---|
| Meccanismo di chiusura | Elettromeccanica |
| Applicazione | Serratura da applicare |
| Elementi di chiusura | Scrocco |
| Mano | Reversibile |
| Alimentazione | 8-12V AC-DC |

## CODICI PRODOTTO

| Codice articolo | Finitura standard della scatola | Note |
|---|---|---|
| 7006 | Nero RAL 9005 | Cilindro staccato |
| 7006/Z | Zincato | Cilindro staccato |
| 7006/G6 | Verniciato alluminio RAL 9006 | Cilindro staccato |
| 7006/GM | Grigio marezzato | Cilindro staccato |

# 7000/01



Doppio cilindro
fisso per "oltre"

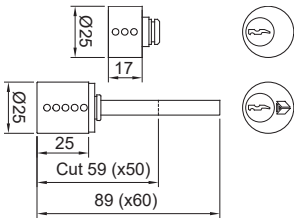


CODICI PRODOTTO

| Codice articolo |
| --- |
| 7000/01 |

# 7000/02



Doppio cilindro
staccato per "oltre"

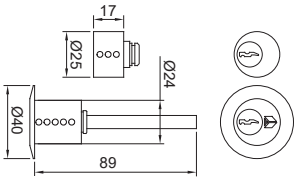


CODICI PRODOTTO

| Codice articolo |
| --- |
| 7000/02 |

# 7000/03

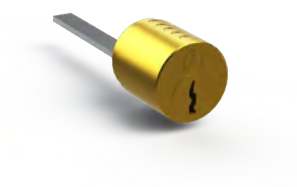

Cilindro fisso per
"oltre"

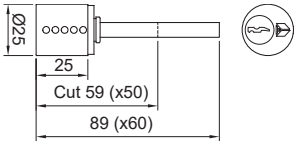


CODICI PRODOTTO

| Codice articolo |
| --- |
| 7000/03 |

# 7000/04



Cilindro staccato
per "oltre"

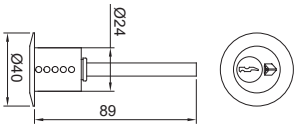


CODICI PRODOTTO

| Codice articolo |
| --- |
| 7000/04 |

# 7070



Piastra
copriserratura

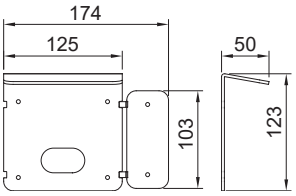


CODICI PRODOTTO

| Codice articolo |
| --- |
| 7070 |

# 7000/X



Canotto
di prolunga
per cilindro

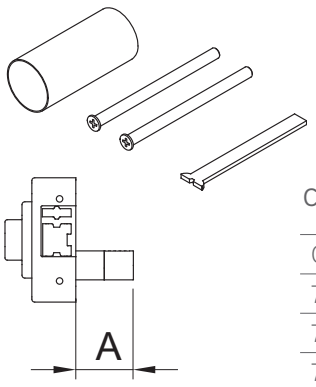


CODICI PRODOTTO

| Codice articolo |
| --- |
| 7000/80 |
| 7000/100 |
| 7000/110 |





# Incontri elettrici

## applicare - infilare

# 5100/1



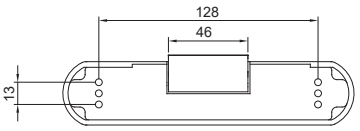


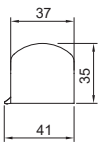


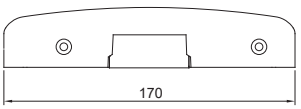


Incontro elettrico a sganciamento permanente con leva di sbloccaggio

## CODICI PRODOTTO

| Codice articolo | Finitura |
|---|---|
| 5112/1 | Nero RAL 9005 |
| 5112/1G6 | Grigio RAL 9006 |
| 5112/1B | Bianco RAL 9016 |
| 5112/1A | Effetto acciaio verniciato |
| 5112/1X | Cromo satinato |
| 5124/1 | Nero RAL 9005 |
| 5124/1G6 | Grigio RAL 9006 |
| 5124/1B | Bianco RAL 9016 |
| 5124/1A | Effetto acciaio verniciato |
| 5124/1X | Cromo satinato |

# 5100/2



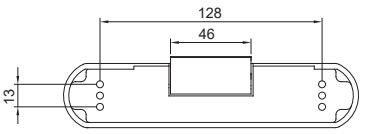


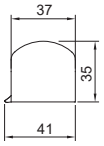


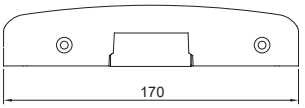


Incontro elettrico a sganciamento permanente senza leva di sbloccaggio

## CODICI PRODOTTO

| Codice articolo | Finitura |
|---|---|
| 5112/2 | Nero RAL 9005 |
| 5112/2G6 | Grigio RAL 9006 |
| 5112/2B | Bianco RAL 9016 |
| 5112/2A | Effetto acciaio verniciato |
| 5112/2X | Cromo satinato |
| 5124/2 | Nero RAL 9005 |
| 5124/2G6 | Grigio RAL 9006 |
| 5124/2B | Bianco RAL 9016 |
| 5124/2A | Effetto acciaio verniciato |
| 5124/2X | Cromo satinato |

# 5200/1



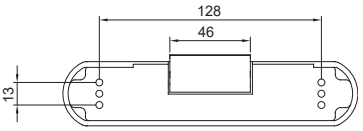


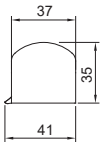


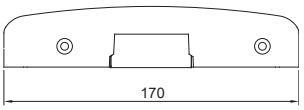


Incontro elettrico
a sganciamento
limitato all'impulso
con leva
di sbloccaggio

## CODICI PRODOTTO

| Codice articolo | Finitura |
|---|---|
| 5212/1 | Nero RAL 9005 |
| 5212/1G6 | Grigio RAL 9006 |
| 5212/1B | Bianco RAL 9016 |
| 5212/1A | Effetto acciaio verniciato |
| 5212/1X | Cromo satinato |
| 5224/1 | Nero RAL 9005 |
| 5224/1G6 | Grigio RAL 9006 |
| 5224/1B | Bianco RAL 9016 |
| 5224/1A | Effetto acciaio verniciato |
| 5224/1X | Cromo satinato |

# 5200/2



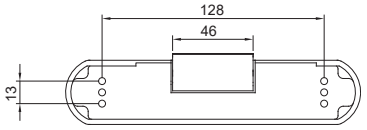


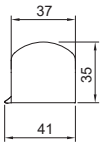


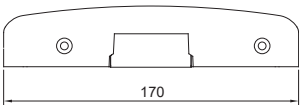


Incontro elettrico
a sganciamento
limitato all'impulso
senza leva
di sbloccaggio

## CODICI PRODOTTO

| Codice articolo | Finitura |
|---|---|
| 5212/2 | Nero RAL 9005 |
| 5212/2G6 | Grigio RAL 9006 |
| 5212/2B | Bianco RAL 9016 |
| 5212/2A | Effetto acciaio verniciato |
| 5212/2X | Cromo satinato |
| 5224/2 | Nero RAL 9005 |
| 5224/2G6 | Grigio RAL 9006 |
| 5224/2B | Bianco RAL 9016 |
| 5224/2A | Effetto acciaio verniciato |
| 5224/2X | Cromo satinato |

# 5300



Incontro elettrico con sganciamento all'interruzione di corrente senza leva di sbloccaggio

CODICI PRODOTTO

| Codice articolo | Finitura |
|---|---|
| 5312 | Nero RAL 9005 |
| 5312G6 | Grigio RAL 9006 |
| 5312B | Bianco RAL 9016 |
| 5312A | Effetto acciaio verniciato |
| 5312X | Cromo satinato |
| 5324 | Nero RAL 9005 |
| 5324G6 | Grigio RAL 9006 |
| 5324B | Bianco RAL 9016 |
| 5324A | Effetto acciaio verniciato |
| 5324X | Cromo satinato |

# 4500



Incontro elettrico a sganciamento permanente con leva di sbloccaggio.

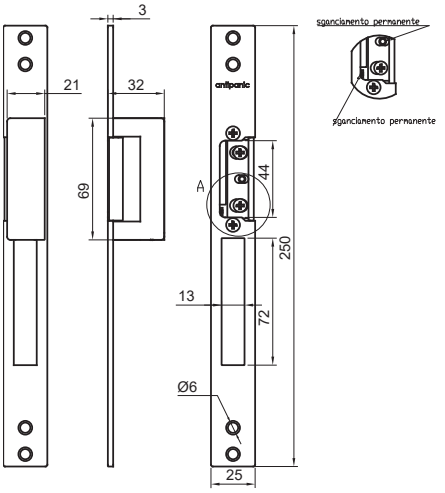


CODICI PRODOTTO

| Codice articolo | Note |
|---|---|
| 4500 | 6-12V AC/DC 0,5-0,8A |

# 4600



Incontro elettrico a sganciamento permanente senza leva di sbloccaggio.

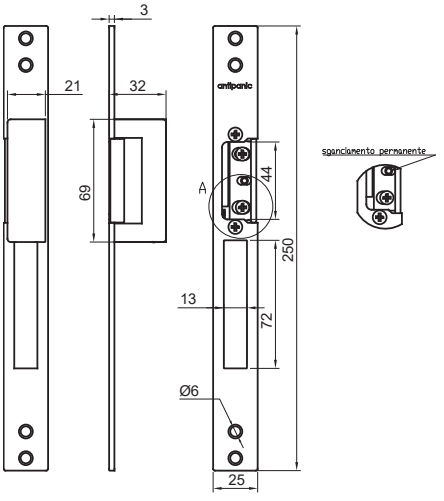


CODICI PRODOTTO

| Codice articolo | Note |
|---|---|
| 4600 | 6-12V AC/DC 0,5-0,8A |

# 4700



Incontro elettrico a sganciamento limitato all'impulso con leva di sbloccaggio.

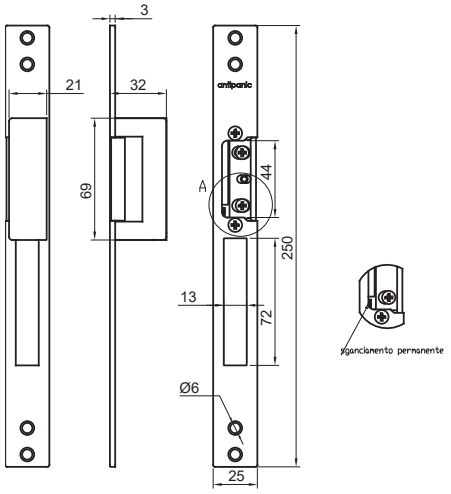


CODICI PRODOTTO

| Codice articolo | Note |
|---|---|
| 4700 | 6-12V AC/DC 0,5-0,8A |

# 4800



Incontro elettrico a sganciamento limitato all'impulso senza leva di sbloccaggio.

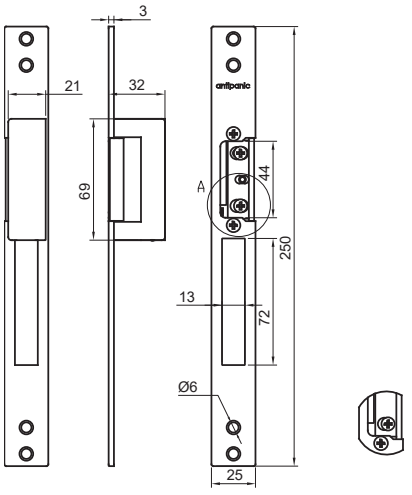


CODICI PRODOTTO

| Codice articolo | Note |
|---|---|
| 4800 | 6-12V AC/DC 0,5-0,8A |

# 4000



Incontro elettrico
a sganciamento
permanente con leva
di sbloccaggio

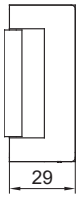


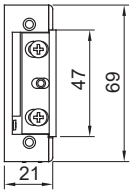


CODICI PRODOTTO

| Codice articolo | Note |
|---|---|
| 4000 | 6-12V AC/DC 0,5-0,8A |

# 4100



Incontro elettrico
a sganciamento
permanente senza
leva di sbloccaggio

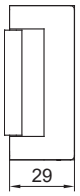


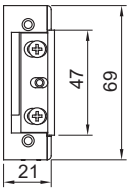


CODICI PRODOTTO

| Codice articolo | Note |
|---|---|
| 4100 | 6-12V AC/DC 0,5-0,8A |

# 4200



Incontro elettrico
a sganciamento
limitato all'impulso
con leva
di sbloccaggio

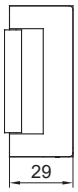


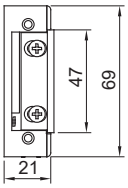


CODICI PRODOTTO

| Codice articolo | Note |
|---|---|
| 4200 | 6-12V AC/DC 0,5-0,8A |

# 4300



Incontro elettrico
a sganciamento
limitato all'impulso
senza leva
di sbloccaggio

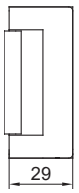


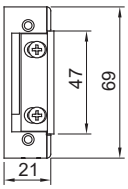


CODICI PRODOTTO

| Codice articolo | Note |
|---|---|
| 4300 | 6-12V AC/DC 0,5-0,8A |

# 4400



Incontro elettrico
a interruzione di
corrente senza
leva di sbloccaggio

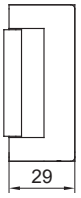


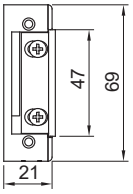


CODICI PRODOTTO

| Codice articolo | Note |
|---|---|
| 4412 | 12V AC/DC 0,25A |
| 4424 | 24V AC/DC 0,12A |

# frontali

| art. 10 | art. 20 | art. 30 | art. 40 | art. 50 | art. 60 Dx | art. 60 Sx |
|---|---|---|---|---|---|---|
|  |  |  |  |  |  |  |
| 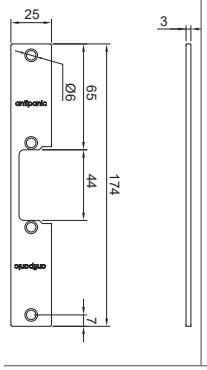 | 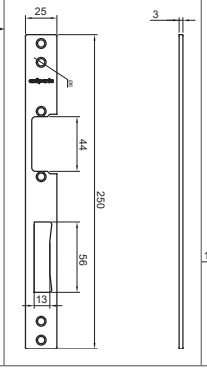 | 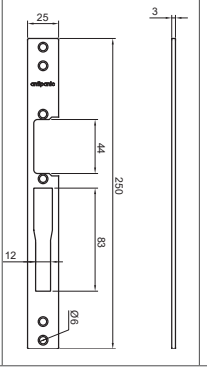 | 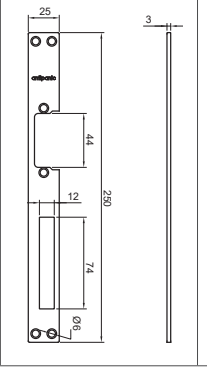 | 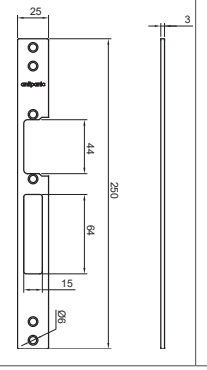 | 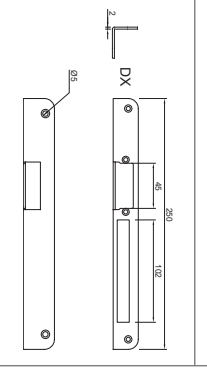 | 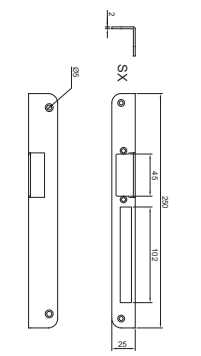 |

CODICI PRODOTTO

| Codice articolo |
|---|
| 10 |
| 20 |
| 30 |
| 40 |
| 50 |
| 60DX |
| 60SX |

# meccanismi con frontali

| Incontri | Incontri con frontali montanti | | | | | | |
|---|---|---|---|---|---|---|---|
| | art. 10 | art. 20 | art. 30 | art. 40 | art. 50 | art. 60 Dx | art. 60 Sx |
| |  | | | | | | |
| 4000 | 4000/10 | 4000/20 | 4000/30 | 4000/40 | 4000/50 | 4000/60 Dx | 4000/60 Sx |
| 4100 | 4100/10 | 4100/20 | 4100/30 | 4100/40 | 4100/50 | 4100/60 Dx | 4100/60 Sx |
| 4200 | 4200/10 | 4200/20 | 4200/30 | 4200/40 | 4200/50 | 4200/60 Dx | 4200/60 Sx |
| 4300 | 4300/10 | 4300/20 | 4300/30 | 4300/40 | 4300/50 | 4300/60 Dx | 4300/60 Sx |
| 4412 | 4412/10 | 4412/20 | 4412/30 | 4412/40 | 4412/50 | 4412/60 Dx | 4412/60 Sx |
| 4424 | 4424/10 | 4424/20 | 4424/30 | 4424/40 | 4424/50 | 4424/60 Dx | 4424/60 Sx |





# Ricambi

# 400E/360



Bobina di ricambio
12V per
"modulo-elettrico"

CODICI PRODOTTO

| Codice articolo |
| --- |
| 400E/360 |

# 7000/360

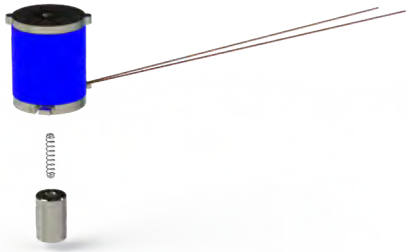

Bobina di ricambio
12V per "oltre"

CODICI PRODOTTO

| Codice articolo |
| --- |
| 7000/360 |

# MOT03



Motore
di ricambio

CODICI PRODOTTO

| Codice articolo |
| --- |
| MOT03 |

# CAV02/3



Cavo
di ricambio

CODICI PRODOTTO

| Codice articolo |
| --- |
| CAV02/3 |

# 103/MEC



Braccetti
di ricambio 101,
primo modello

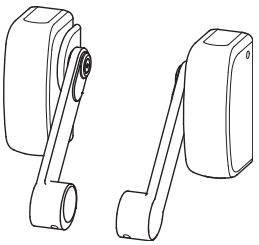

CODICI PRODOTTO

| Codice articolo |
| --- |
| 103/MEC |

# 103/MEC/2



Braccetti
di ricambio 101,
modello attuale

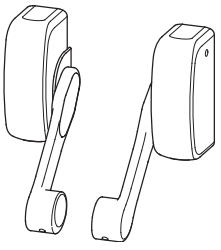

CODICI PRODOTTO

| Codice articolo |
| --- |
| 103/MEC/2 |





# Indicazioni tecniche

# Compatibilità unico

## Compatibile JPM – Art. EN3000, EN3100, EN3300 e EN3400

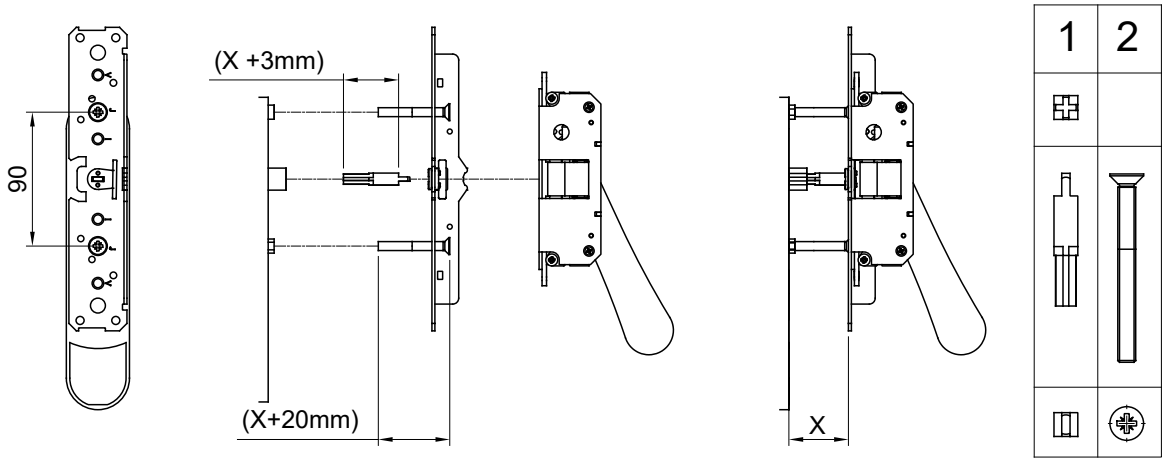


## Compatibile VACHETTE – Art. PE13/23, PE13/23AV e PE14/24

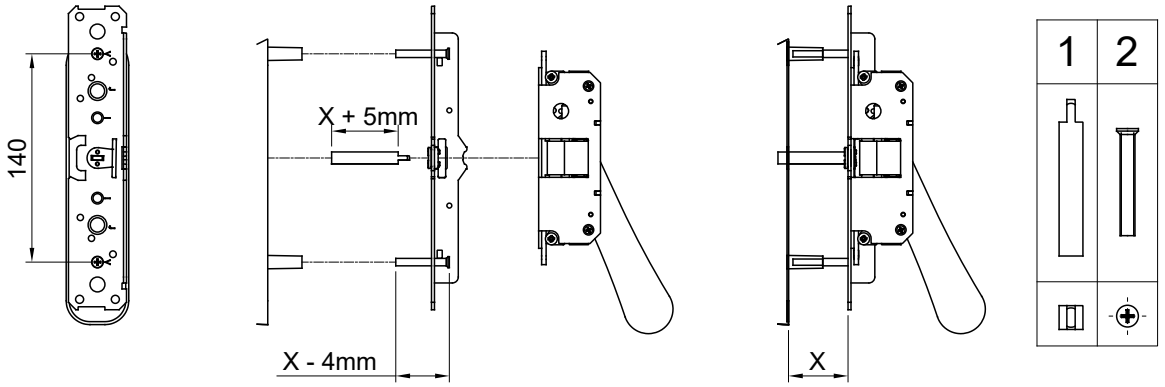


## Compatibile TESA – Art. MMPS2, MMPS3 e MMPP2

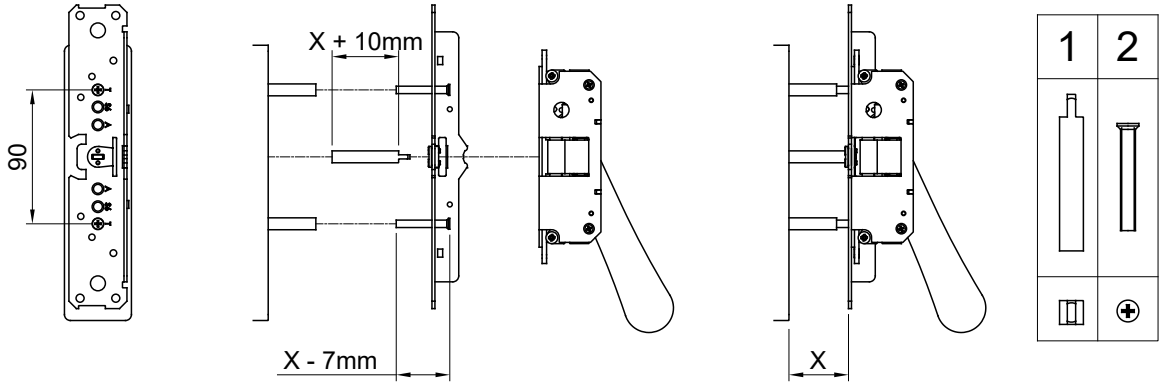

Compatibile CISA – Art. 1.07077.46, 1.07077.47, 1.07077.48, 1.07078.28 e 1.07074.80

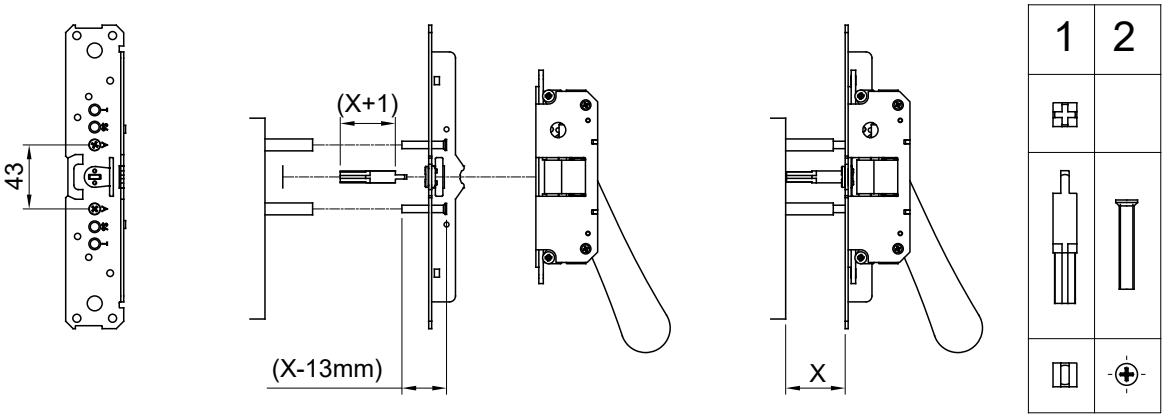


Compatibile ISEO – Art. 94011, 94012, 94015, 94021 e 91091

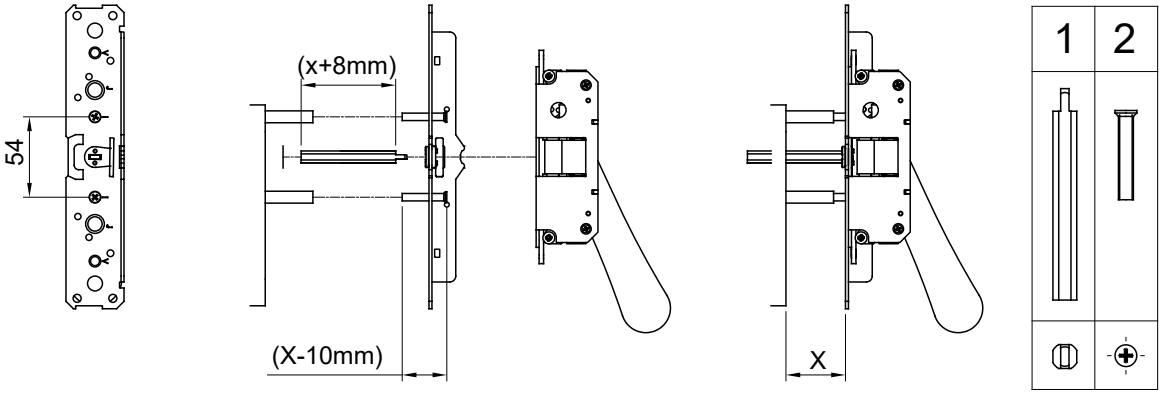


Compatibile SAVIO – Art. 6000.870, 6000.873, 6000.875, 6000.876, 6000.877, 6000.879, 6000.880,

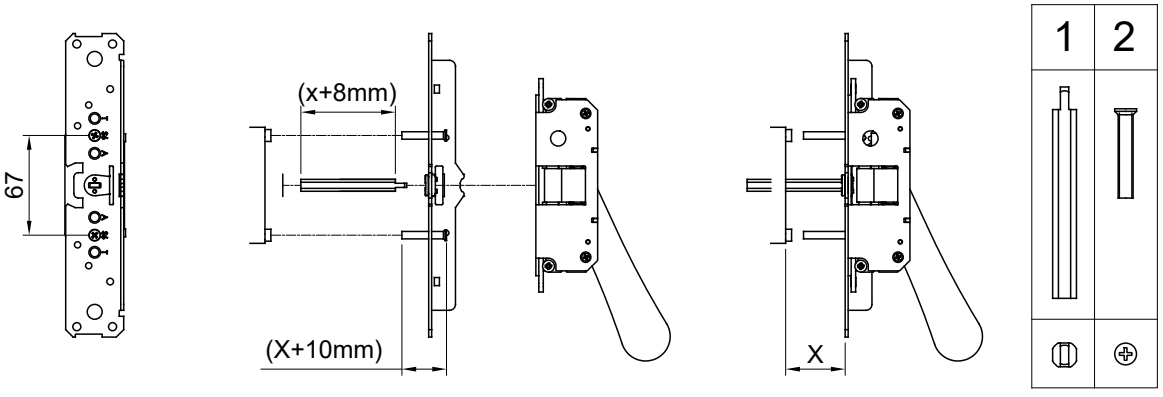

# easy-cil

## Smontaggio cilindro su comando esterno easy-cil

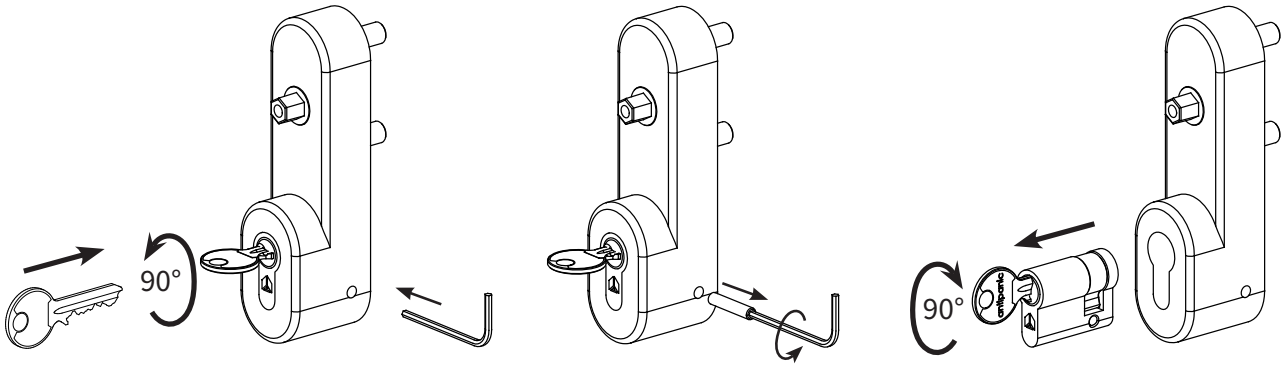


## Inserimento nuovo cilindro su comando esterno easy-cil

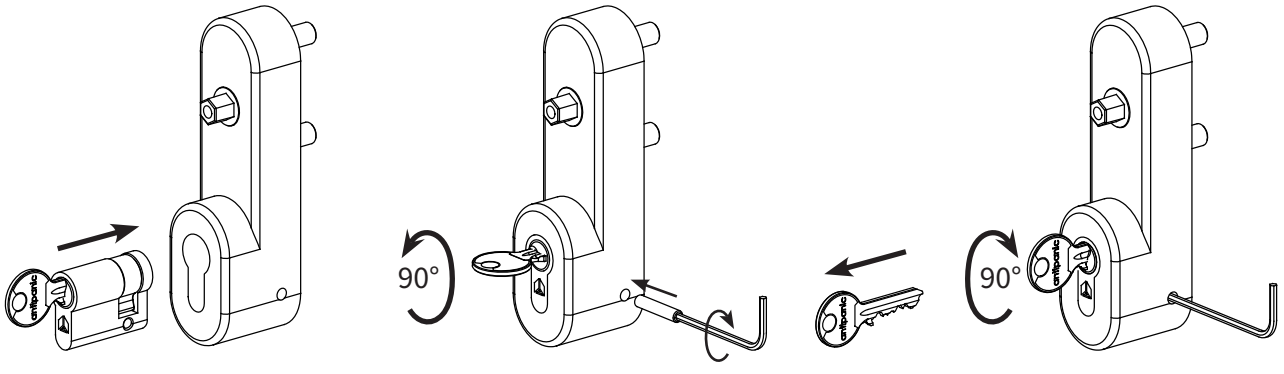

# Posizionamento incontri

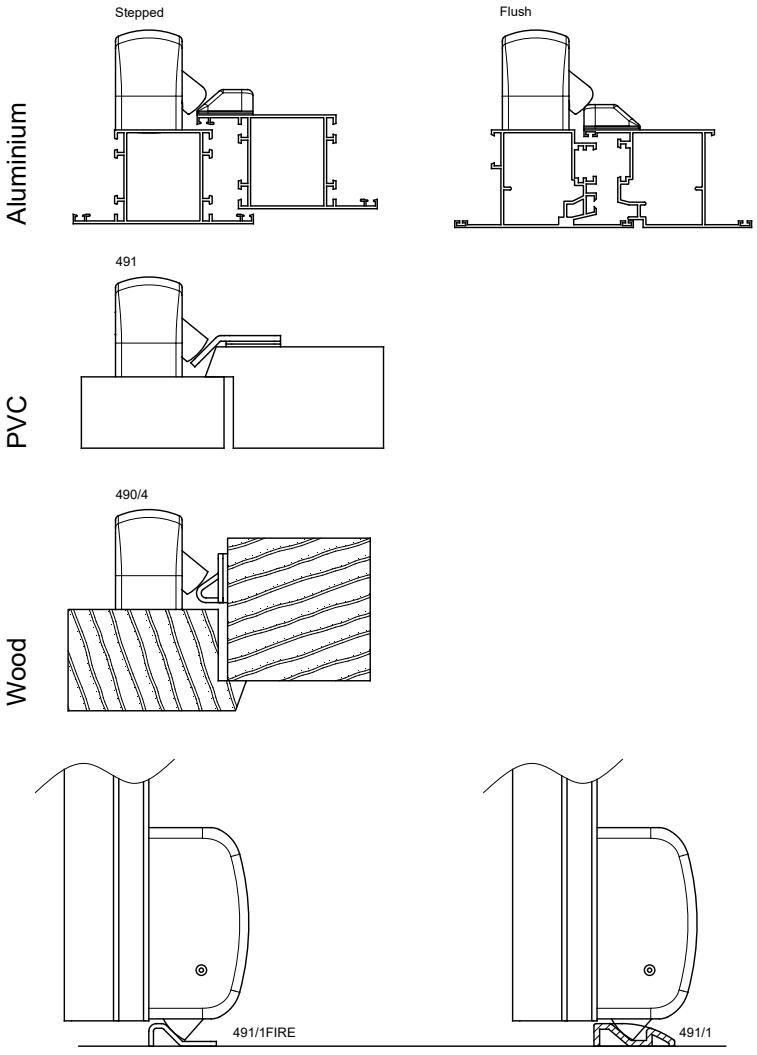


# Posizionamento incontri per PVC

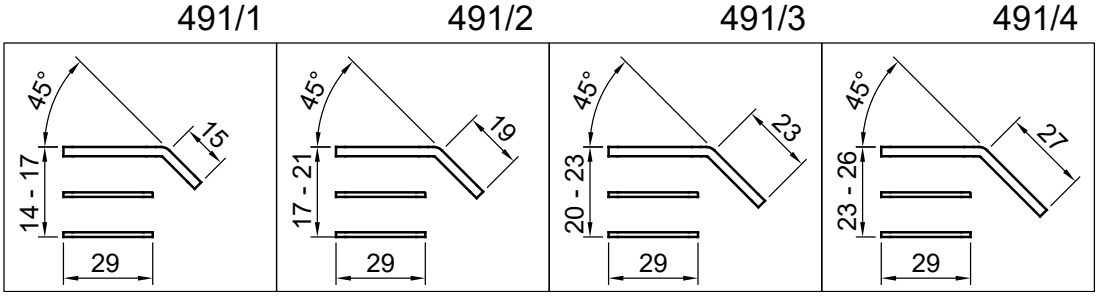

# Collegamenti elettrici

Motori

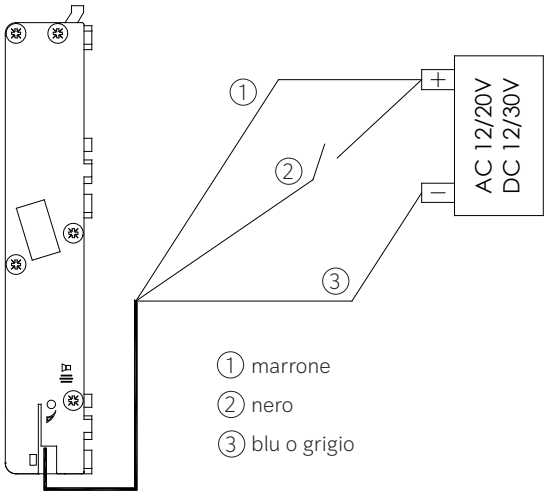


Maniglie Elettriche

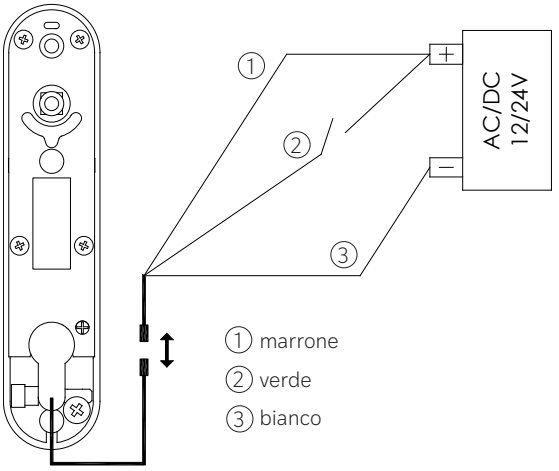


# Maniglie elettriche

| Dati tecnici<br>Technical documentation | Valore Min.<br>Min. Value | | Valore Tipico<br>Standar value | | Valore Max.<br>Max.Value | |
|---|---|---|---|---|---|---|
| Comando esterno elettrico<br>Electric OAC | 1095<br>1095TF | 1095IC | 1095<br>1095TF | 1095IC | 1095<br>1095TF | 1095IC |
| Alimentazione<br>Power suppl | -10% | | 12...24 Vac | | +10% | |
| | -10% | / | 12...24 Vdc | / | +15% | / |
| Consumo corrente in standby<br>Standby power consumption | | | 22 mA | / | 35 mA | |
| Consumo corrente allo spunto (1 sec)<br>Peak power connsumption (1 sec) | | | 1100 mA | | 1200 mA | |
| Consumo corrente in mantenimento<br>Holding current | | | 160 mA(dc) | 130 mA(dc) | | |
| Consumo Corrente in modalità “fermo a giorno”<br>Current draw in “hold open” mode<br>(dogging mechanism activated) | | | 130 mA(dc) | / | | |

# Quote foratura porte in vetro

## 481 barra

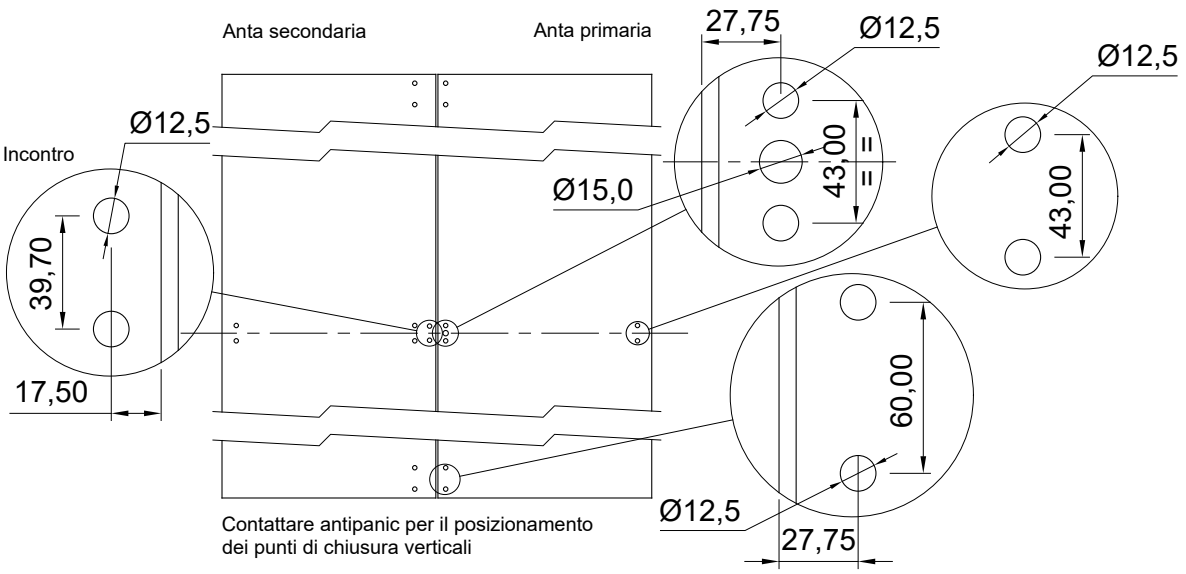


## 481 push

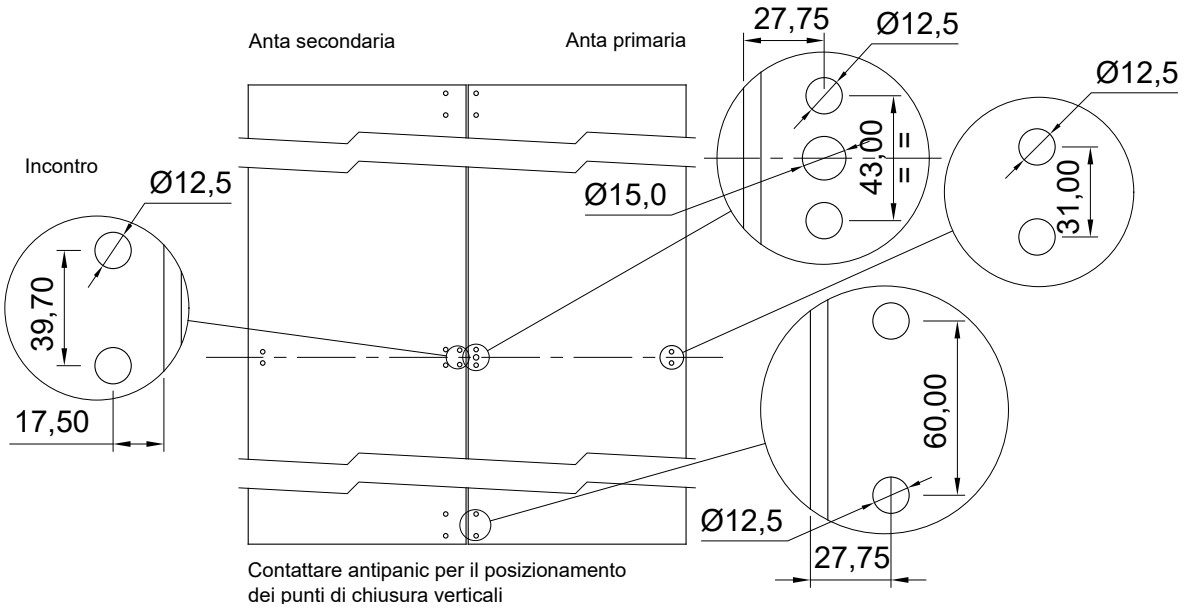

Dispositivi antipanico da infilare

# Distanza consigliata tra serratura e incontro

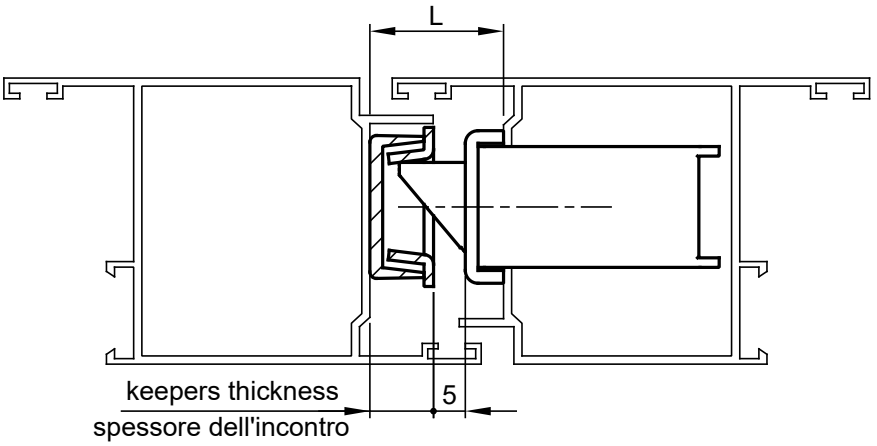


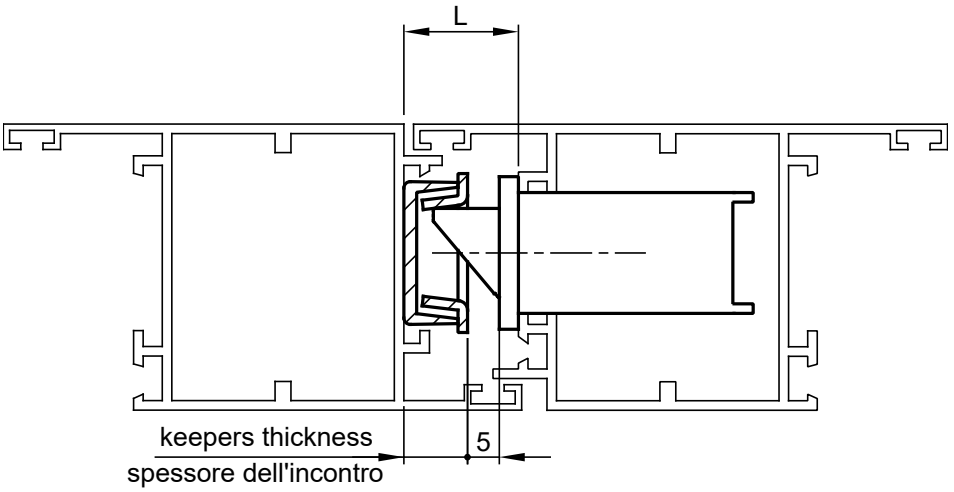

# Abbinamenti colori tipici

Antibacterial



BB - Bianco RAL9010

Antibacterial



GG - Grigio RAL9006

Antibacterial



NN - Nero RAL9005

Antibacterial



NR - Nero RAL9005 / Rosso 3020



NV - Nero RAL9005 / Verde RAL6029



NS - Nero RAL9005 / Alluminio anodizzato



XX - Cromo satinato

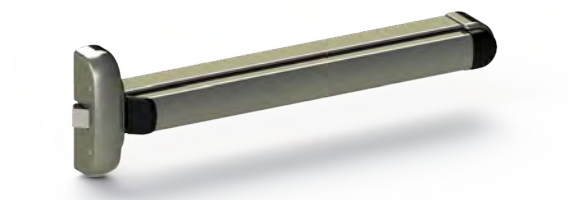

AA - Effetto acciaio

# Note

Member of DOM Security

ANTIPANIC S.P.A.
Via Paolo Fabbri, 1/A
40013 Castel Maggiore (BO) - Italy
T +39 051 808045
F +39 051 803843
E info@antipanic.it
www.antipanic.it

CATALOGO/IT/03.24