SIAL
SISTEMI PER SERRAMENTI

L'evoluzione
del controtelaio termoisolante

Thermal System
Controtelaio





SIAL
SISTEMI PER SERRAMENTI

La SIAL da anni opera nel settore dei serramenti producendo controtelai in ferro, monoblocchi, cassonetti termoisolanti e profili per tapparelle coibentate.
Da sempre è alla ricerca di nuovi sistemi per il miglioramento delle prestazioni termiche degli infissi; proprio per questo nasce il controtelaio Thermal System, interamente realizzato in materiale termoisolante ed alluminio, in modo da migliorare la trasmittanza termica rispetto ai già esistenti controtelai metallici.

SIAL
SISTEMI PER SERRAMENTI

Cos'è un controtelaio? 6

Perché scegliere Thermal System 7

THERMAL - BATTUTA FISSA *8*

THERMAL - REGOLABILE *12*

THERMAL FISSO E REGOLABILE *16*
battute disponibili

Componenti per l'assemblaggio *18*

Accessori *20*

La corretta posa del controtelaio *26*

Accessori per la posa *27*

SIAL
SISTEMI PER SERRAMENTI

Cos'è un controtelaio?

Il controtelaio, conosciuto anche come falso telaio, è un elemento essenziale per la connessione tra i serramenti e la struttura in muratura dell'edificio. Questo si trova, nelle vecchie costruzioni, fondamentalmente in due materiali: in legno, o in lamiera zincata.
Un controtelaio come quello degli anni 80/90 con una finestra di ultima generazione, che purtroppo viene ancora proposto da imprese edili e da serramentisti improvvisati, porterà non pochi problemi all'interno della tua casa.

Negli ultimi anni il modo di progettare e costruire è cambiato profondamente. All'evoluzione legislativa è infatti seguita quella dei serramenti e della loro posa.
I serramenti utilizzati oggi sono completamente diversi, nello spessore del vetro, nelle guarnizioni, nella grandezza. Sono nati serramenti esteticamente migliori, ma soprattutto più performanti, per dare un migliore isolamento termico e acustico e maggiore resistenza agli agenti atmosferici.



Tuttavia affinché i serramenti mantengano le loro prestazioni, che funzionino bene e che siano sicuri, è necessario che siano posati a regola d'arte utilizzando controtelai termici e adeguati a contenere i nuovi infissi ad alte prestazioni.

Perché scegliere Thermal System

Thermal System Controtelaio

Il controtelaio Thermal System nasce dall'esigenza di migliorare il giunto serramento/muro in riferimento all'efficienza energetica (trasmittanza termica) e al benessere della vita in un ambiente sano (condensa). Oltre a permettere un adeguato fissaggio del serramento alla muratura, definendo con precisione la misura del serramento ed eliminando le irregolarità della muratura attorno all'infisso, Thermal System presenta anche altri importanti vantaggi spesso sottovalutati.

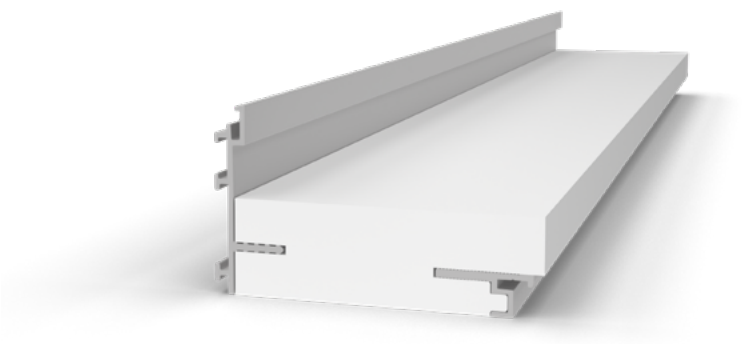

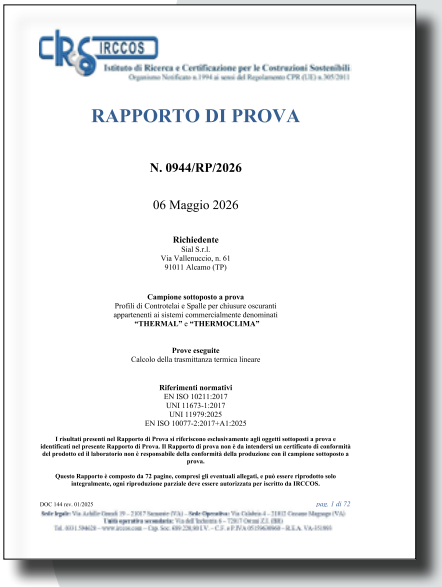

CRS IRCCOS
Istituto di Ricerca e Certificazione per le Costruzioni Sostenibili
Organismo Notificato n.1994 ai sensi del Regolamento CPR (UE) n.305/2011

RAPPORTO DI PROVA

N. 0944/RP/2026

06 Maggio 2026

Richiedente
Sial S.r.l.
Via Vallenuccio, n. 61
91011 Alcamo (TP)

Campione sottoposto a prova
Profili di Controtelai e Spalle per chiusure oscuranti appartenenti ai sistemi commercialmente denominati
"THERMAL" e "THERMOCLIMA"

Prove eseguite
Calcolo della trasmittanza termica lineare

Riferimenti normativi
EN ISO 10211:2017
UNI 11673-1:2017
UNI 11979:2025
EN ISO 10077-2:2017+A1:2025

I risultati presenti nel Rapporto di Prova si riferiscono esclusivamente agli oggetti sottoposti a prova e identificati nel presente Rapporto di Prova. Il Rapporto di prova non è da intendersi un certificato di conformità del prodotto ed il laboratorio non è responsabile della conformità della produzione con il campione sottoposto a prova.

Questo Rapporto è composto da 72 pagine, compresi gli eventuali allegati, e può essere riprodotto solo integralmente, ogni riproduzione parziale deve essere autorizzata per iscritto da IRCCOS.

DOC 144 rev. 01/2025 *pag. 1 di 72*
Sede legale: Via Achille Grandi 39 – 23017 Sassuolo (VA) – **Sede Operativa:** Via Calabria 4 – 21015 Cassano Magnago (VA)
Unità operativa secondaria: Via dell'Industria 6 – 72017 Ostuni Z.I. (BR)
Tel. 0331.594628 – www.irccos.com – Cap. Soc. 689.228,80 I.V. – C.F. e P.IVA 05356630968 – R.E.A. VA-451801

SANO
Elimina la possibilità di creazione di muffe nel giunto tra muro e serramento.

TERMICO
Materiale termoisolante a bassa trasmittanza termica. Il controtelaio Thermal System può raggiungere una trasmittanza termica propria fino a $\Psi = 0{,}097\ W/(m \cdot K)$

COMPLETO
Costruito in alluminio e materiale termoisolante, è completo di tutti gli accessori dedicati che servono per l'assemblaggio.

RAPIDO E PULITO
Si monta facilmente anche in cantiere e non necessita di alcuna saldatura.

REGOLABILE
Grazie al profilo regolabile puoi realizzare con un unico articolo fino a sei battute per ottimizzare al meglio il magazzino e dare al tuo cliente, nello stesso tempo, diverse soluzioni con un unico prodotto.

UNIVERSALE
Realizzabile con battute da 40 a 230 mm e diverse alette (0-22-30-40-50-60-62-77 mm), permettendo così l'installazione di qualsiasi tipo di infisso: alluminio, acciaio, legno e PVC

BATTUTA FISSA

UNIVERSALE

Realizzabile con battute da 40 a 230 mm e diverse alette (0-22-30-40-50-60-62-77 mm), permettendo così l'installazione di qualsiasi tipo di infisso: alluminio, acciaio, legno e PVC.

TH2
Controtelaio THERMAL DUE (SENZA ALETTA)

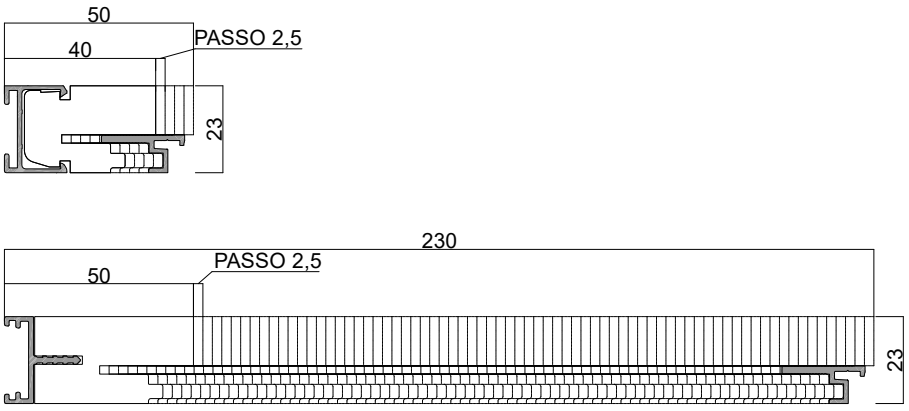

TH1
Controtelaio THERMAL UNO (CON ALETTA)

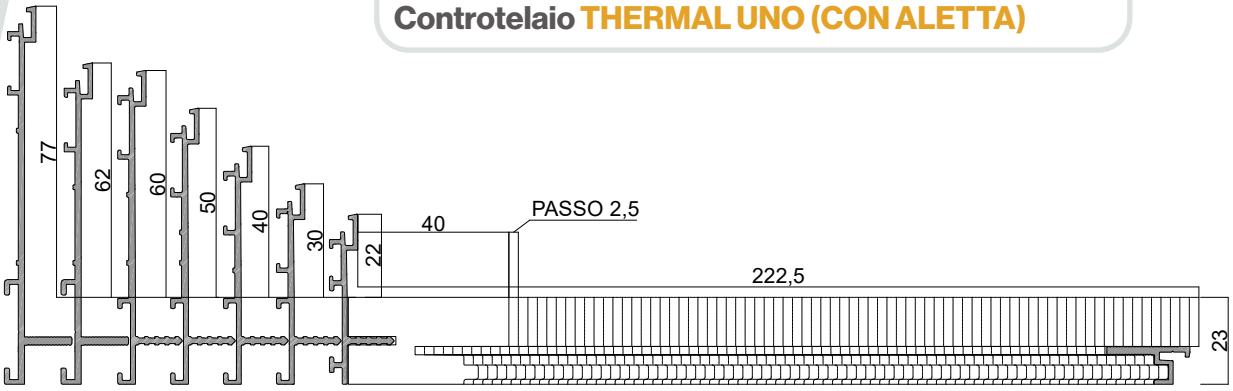

Quanto illustrato in questo catalogo è riservato e, a termini di legge, ne è vietata la riproduzione, anche parziale, se non esplicitamente autorizzata.
The contents of this catalogue are reserved; any reproduction, even partial, is prohibited by law without express authorisation.

TH2....

Controtelaio
THERMAL DUE (SENZA ALETTA)

LUNGHEZZA BARRE
5850 mm / 6500 mm
BATTUTE DISPONIBILI
da battuta 40 a 230 mm

PROFILO PER BATTUTE
da 40 mm a 50 mm

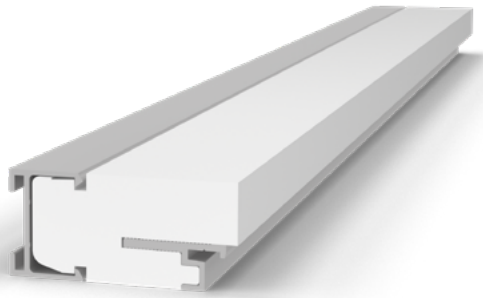

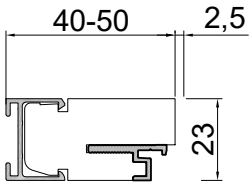

PROFILO PER BATTUTE
da 50 mm a 230 mm

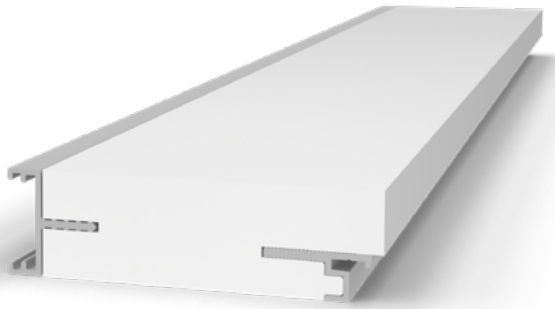

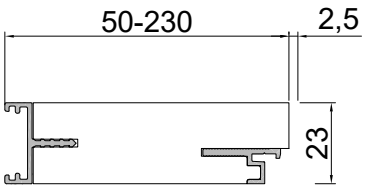

TH1/22

Controtelaio
THERMAL UNO - ALETTA 22

LUNGHEZZA BARRE
5850 / 6500 mm
BATTUTE DISPONIBILI
da battuta 40 a 222,5 mm

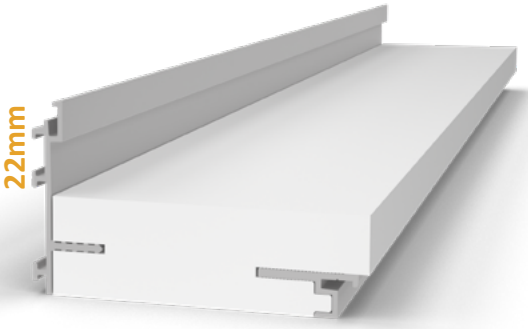

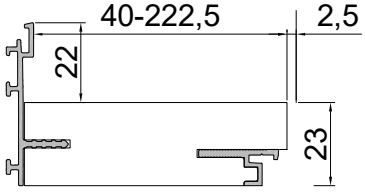

Quanto illustrato in questo catalogo è riservato e, a termini di legge, ne è vietata la riproduzione, anche parziale, se non esplicitamente autorizzata.
The contents of this catalogue are reserved; any reproduction, even partial, is prohibited by law without express authorisation.

TH1/30....

Controtelaio
THERMAL UNO - ALETTA 30

LUNGHEZZA BARRE
6500 mm
BATTUTE DISPONIBILI
da battuta 40 a 222,5 mm



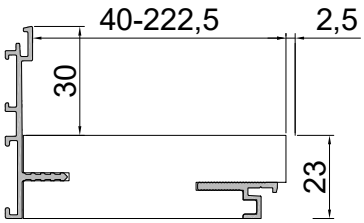

TH1/40....

Controtelaio
THERMAL UNO - ALETTA 40

LUNGHEZZA BARRE
6500 mm
BATTUTE DISPONIBILI
da battuta 40 a 222,5 mm



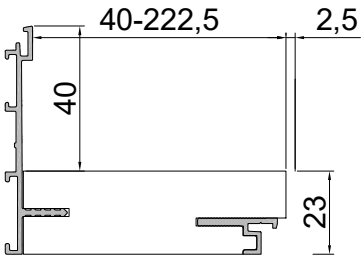

TH1/50....

Controtelaio
THERMAL UNO - ALETTA 50

LUNGHEZZA BARRE
6500 mm
BATTUTE DISPONIBILI
da battuta 40 a 222,5 mm



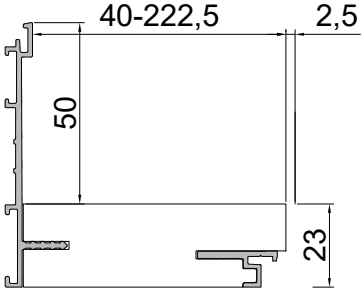

Quanto illustrato in questo catalogo è riservato e, a termini di legge, ne è vietata la riproduzione, anche parziale, se non esplicitamente autorizzata.
The contents of this catalogue are reserved; any reproduction, even partial, is prohibited by law without express authorisation.

TH1/60....

Controtelaio
THERMAL UNO - ALETTA 60

LUNGHEZZA BARRE
6500 mm
BATTUTE DISPONIBILI
da battuta 40 a 222,5 mm



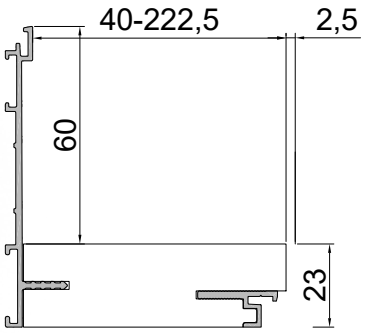

TH1/62....

Controtelaio
THERMAL UNO - ALETTA 62

LUNGHEZZA BARRE
6500 mm
BATTUTE DISPONIBILI
da battuta 40 a 222,5 mm

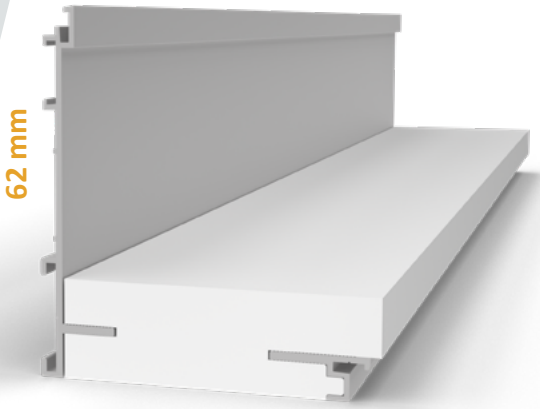

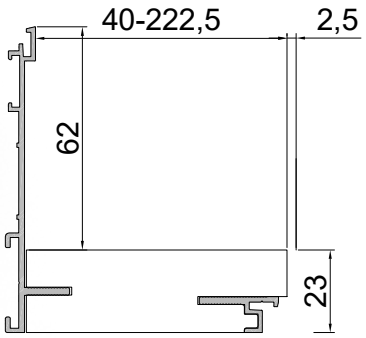

TH1/77....

Controtelaio
THERMAL UNO - ALETTA 77

LUNGHEZZA BARRE
6500 mm
BATTUTE DISPONIBILI
da battuta 40 a 222,5 mm

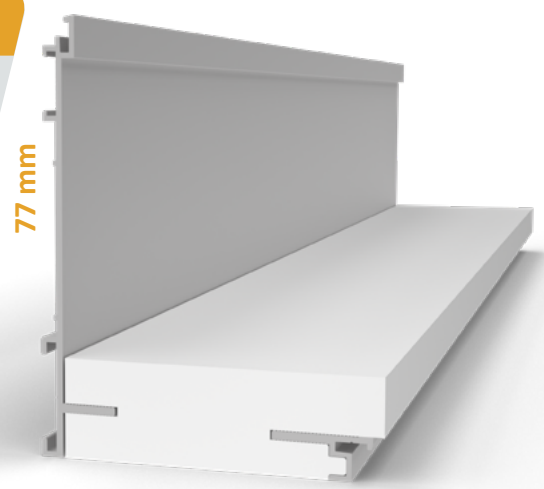

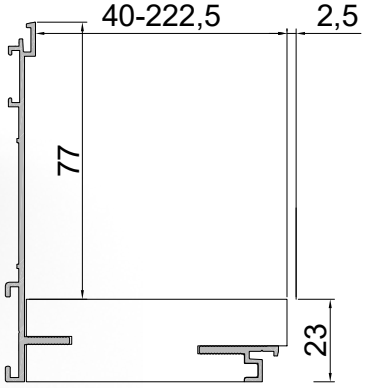

Quanto illustrato in questo catalogo è riservato e, a termini di legge, ne è vietata la riproduzione, anche parziale, se non esplicitamente autorizzata.
The contents of this catalogue are reserved; any reproduction, even partial, is prohibited by law without express authorisation.

BATTUTA REGOLABILE

REGOLABILE

Grazie al profilo regolabile puoi realizzare con un unico articolo fino a sei battute per ottimizzare al meglio il magazzino e dare al tuo cliente, nello stesso tempo, diverse soluzioni con un unico prodotto.

TH1R22/30/40.0400
Controtelaio THERMAL REGOLABILE (PASSO 2,5 MM)

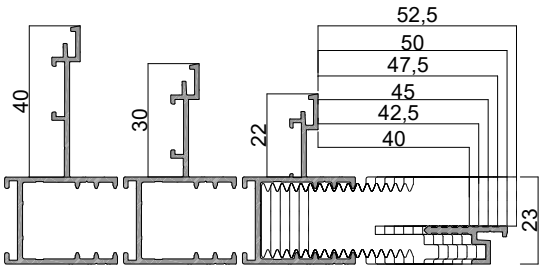

TH1R22/30/40.0475
Controtelaio THERMAL REGOLABILE (PASSO 2,5 MM)

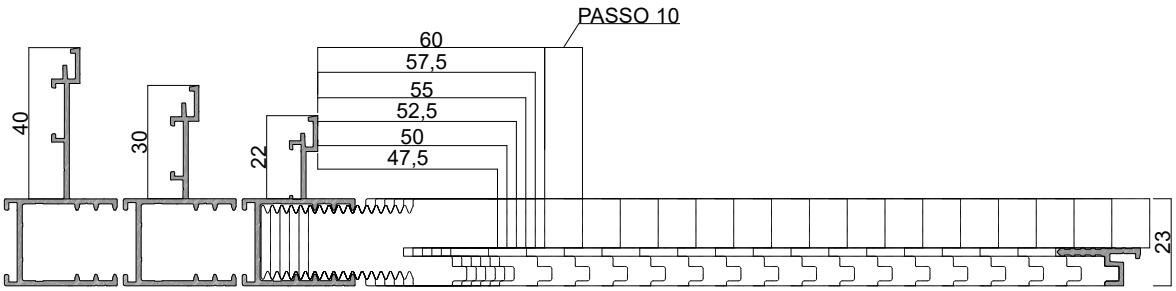

Quanto illustrato in questo catalogo è riservato e, a termini di legge, ne è vietata la riproduzione, anche parziale, se non esplicitamente autorizzata.
The contents of this catalogue are reserved; any reproduction, even partial, is prohibited by law without express authorisation.

TH1R22....

Controtelaio
THERMAL REGOLABILE
ALETTA 22 MM (PASSO 2,5)

LUNGHEZZA BARRE
5850 mm / 6500 mm
BATTUTE DISPONIBILI
da battuta 40 a 220 mm

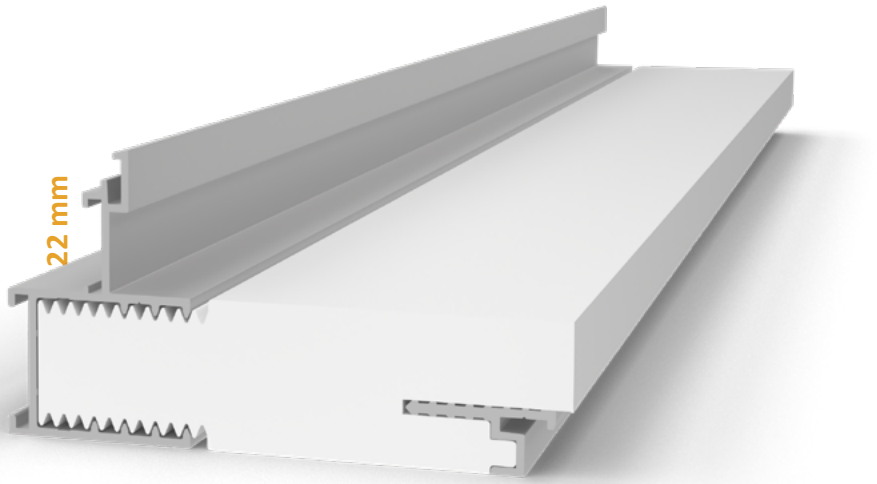

Esempio
Art. TH1R.22.0475

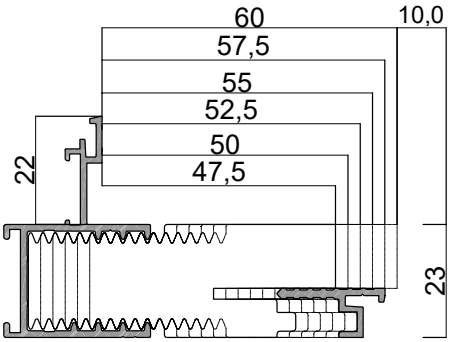

DISPONIBILITÀ BATTUTE
THERMAL - REGOLABILE

ARTICOLO		BATTUTE PASSO 2,5 MM
TH1R22	0400	40-52,5
	0475	47,5-60
	0575	57,5-70
	0675	67,5-80
	0775	77,5-90
	0875	87,5-100
	0975	97,5-110
	1075	107,5-120
	1175	117,5-130
	1275	127,5-140
	1375	137,5-150
	1475	147,5-160
	1575	157,5-170
	1675	167,5-180
	1775	177,5-190
	1875	187,5-200
	1975	197,5-210
	2075	207,5-220

Quanto illustrato in questo catalogo è riservato e, a termini di legge, ne è vietata la riproduzione, anche parziale, se non esplicitamente autorizzata.
The contents of this catalogue are reserved; any reproduction, even partial, is prohibited by law without express authorisation.

TH1R30....

Controtelaio
THERMAL REGOLABILE
ALETTA 30 MM (PASSO 2,5)

LUNGHEZZA BARRE
6500 mm
BATTUTE DISPONIBILI
da battuta 40 a 220 mm

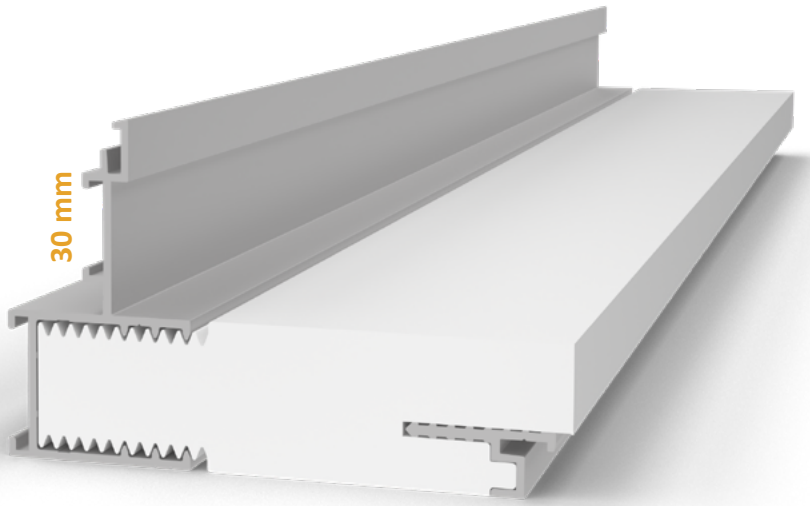

Esempio
Art. TH1R30.0475

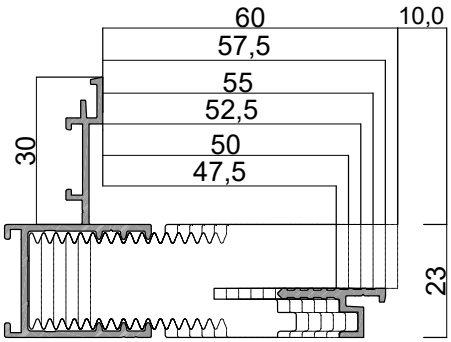

DISPONIBILITÀ BATTUTE
THERMAL - REGOLABILE

ARTICOLO		BATTUTE PASSO 2,5 MM
TH1R30	0400	40-52,5
	0475	47,5-60
	0575	57,5-70
	0675	67,5-80
	0775	77,5-90
	0875	87,5-100
	0975	97,5-110
	1075	107,5-120
	1175	117,5-130
	1275	127,5-140
	1375	137,5-150
	1475	147,5-160
	1575	157,5-170
	1675	167,5-180
	1775	177,5-190
	1875	187,5-200
	1975	197,5-210
	2075	207,5-220

Quanto illustrato in questo catalogo è riservato e, a termini di legge, ne è vietata la riproduzione, anche parziale, se non esplicitamente autorizzata.
The contents of this catalogue are reserved; any reproduction, even partial, is prohibited by law without express authorisation.

TH1R40....

Controtelaio
THERMAL REGOLABILE
ALETTA 40 MM (PASSO 2,5)

LUNGHEZZA BARRE
6500 mm
BATTUTE DISPONIBILI
da battuta 40 a 220 mm

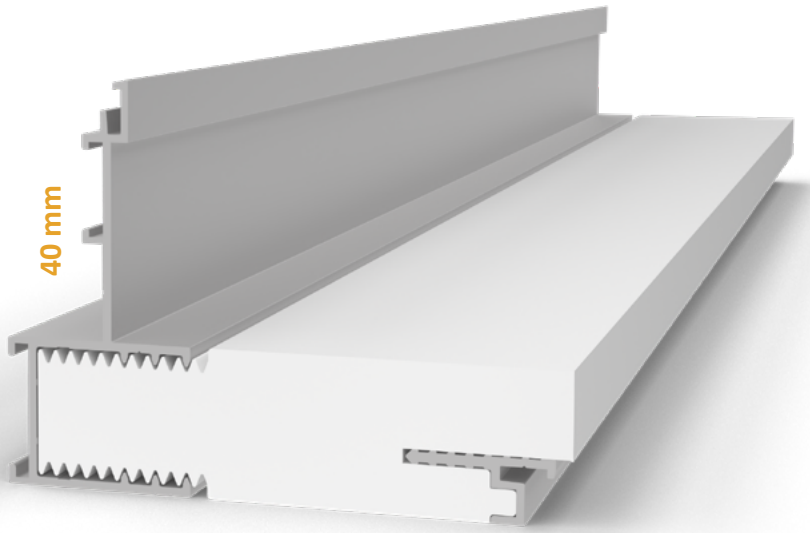

Esempio
Art. TH1R40.0475

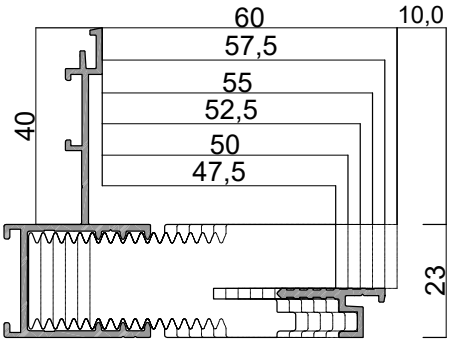

DISPONIBILITÀ BATTUTE
THERMAL - REGOLABILE

ARTICOLO		BATTUTE PASSO 2,5 MM
TH1R40	0400	40-52,5
	0475	47,5-60
	0575	57,5-70
	0675	67,5-80
	0775	77,5-90
	0875	87,5-100
	0975	97,5-110
	1075	107,5-120
	1175	117,5-130
	1275	127,5-140
	1375	137,5-150
	1475	147,5-160
	1575	157,5-170
	1675	167,5-180
	1775	177,5-190
	1875	187,5-200
	1975	197,5-210
	2075	207,5-220

Quanto illustrato in questo catalogo è riservato e, a termini di legge, ne è vietata la riproduzione, anche parziale, se non esplicitamente autorizzata.
The contents of this catalogue are reserved; any reproduction, even partial, is prohibited by law without express authorisation.

Thermal BATTUTA FISSA

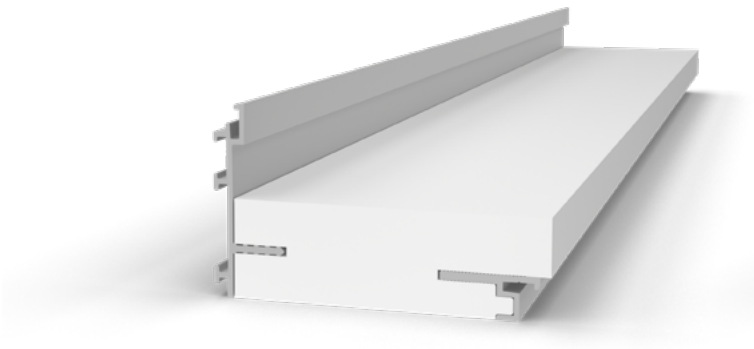

Thermal REGOLABILE

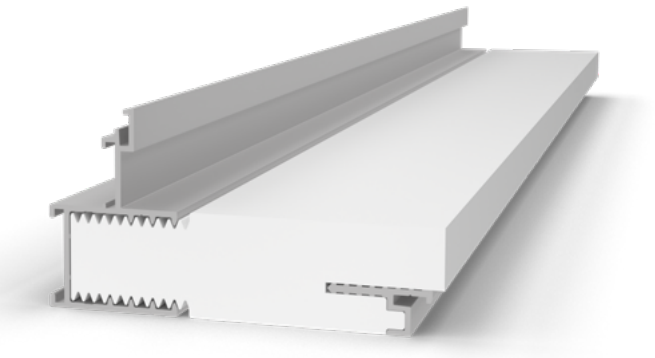

DISPONIBILITÀ BATTUTE
THERMAL - BATTUTA FISSA

ART.		BATTUTE MM	ART.	BATTUTE MM
TH1/22 TH1/30 TH1/40 TH1/50 TH1/60 TH1/62 TH1/77 ------ TH2	0400	40	1375	137,5
	0425	42,5	1400	140
	0450	45	1425	142,5
	0475	47,5	1450	145
	0500	50	1475	147,5
	0525	52,5	1500	150
	0550	55	1525	152,5
	0575	57,5	1550	155
	0600	60	1575	157,5
	0625	62,5	1600	160
	0650	65	1625	162,5
	0675	67,5	1650	165
	0700	70	1675	167,5
	0725	72,5	1700	170
	0750	75	1725	172,5
	0775	77,5	1750	175
	0800	80	1775	177,5
	0825	82,5	1800	180
	0850	85	1825	182,5
	0875	87,5	1850	185
	0900	90	1875	187,5
	0925	92,5	1900	190
	0950	95	1925	192,5
	0975	97,5	1950	195
	1000	100	1975	197,5
	1025	102,5	2000	200
	1050	105	2025	202,5
	1075	107,5	2050	205
	1100	110	2075	207,5
	1125	112,5	2100	210
	1150	115	2125	212,5
	1175	117,5	2150	215
	1200	120	2175	217,5
	1225	122,5	2200	220
	1250	125	2225	222,5
	1275	127,5	2250*	225
	1300	130	2275*	227,5
	1325	132,5	2300*	230
	1350	135		

** Valide solo per le TH2*

DISPONIBILITÀ BATTUTE
THERMAL - REGOLABILE

ARTICOLO		BATTUTE REALIZZABILI PASSO 2,5 MM
TH1R/22 TH1R/30 TH1R/40	0400	*40 - 52,5*
	0475	*47,5 - 60*
	0575	*57,5 - 70*
	0675	*67,5 - 80*
	0775	*77,5 - 90*
	0875	*87,5 - 100*
	0975	*97,5 - 110*
	1075	*107,5 - 120*
	1175	*117,5 - 130*
	1275	*127,5 - 140*
	1375	*137,5 - 150*
	1475	*147,5 - 160*
	1575	*157,5 - 170*
	1675	*167,5 - 180*
	1775	*177,5 - 190*
	1875	*187,5 - 200*
	1975	*197,5 - 210*
	2075	*207,5 - 220*

Quanto illustrato in questo catalogo è riservato e, a termini di legge, ne è vietata la riproduzione, anche parziale, se non esplicitamente autorizzata.
The contents of this catalogue are reserved; any reproduction, even partial, is prohibited by law without express authorisation.



A

AC01SQ001
Squadretta di assemblaggio 105x105x20
THERMAL ALETTA 22/30/40/50/60

090BS
Squadretta di assemblaggio 165x165x25
THERMAL ALETTA 62/77

B **AC10SQ001**
Squadretta di allineamento in nylon per tutte le alette eccetto aletta 22 mm

C **AVTCAP/4216Z**
Viti autoperforanti per fissaggio squadretta 4,2x16

D **AC01ZA001**
Zanca di ancoraggio

E **AVTSPAF/4240Z**
Viti per PVC 4,2x40

F **AVTSPAF/4225Z**
Viti per PVC 4,2x25

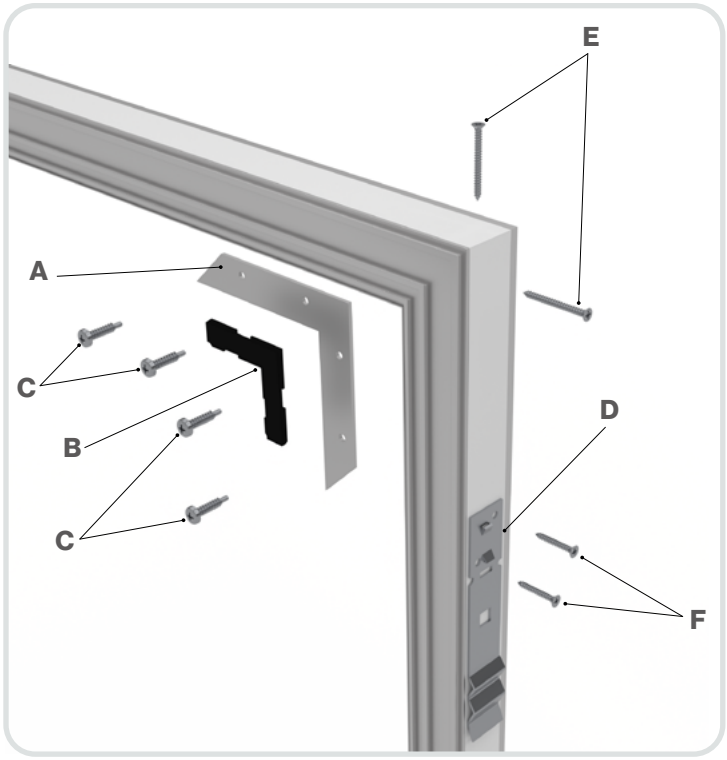

Controtelaio Singolo

1 **AC01SQ/012**
Squadretta di allineamento superiore

2 **F1512**
Profilo ad "u" di sostegno 15x15 12/10

3 **AC01SQ/010**
Squadretta di allineamento inferiore da batt. 40 a 87,5 mm

3 **AC01SQ/011**
Squadretta di allineamento inferiore da batt. 90 a 230 mm

4 **AC23RE001**
Rete antilesione

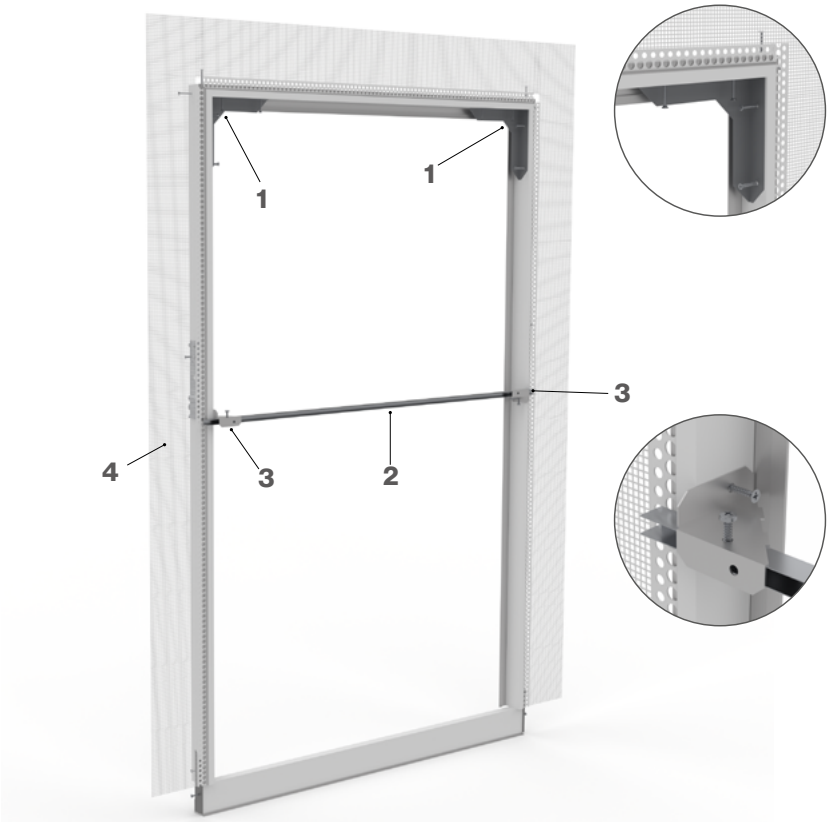

Quanto illustrato in questo catalogo è riservato e, a termini di legge, ne è vietata la riproduzione, anche parziale, se non esplicitamente autorizzata.
The contents of this catalogue are reserved; any reproduction, even partial, is prohibited by law without express authorisation.

Controtelaio Doppio

1 **AC01SQ/012**

Squadretta di allineamento superiore

2 **F1512**

Profilo ad "u"di sostegno 15x15 12/10

3 **AC01SQ/010**

Squadretta di allineamento inferiore
da batt. 40 a 90 mm

3 **AC01SQ/011**

Squadretta di allineamento inferiore
da batt. 90 a 230 mm

4 **AC23RE001**

Rete antilesione

5/A

DISP/195
Distanziale 171 mm p/persiana 195 mm

DISP/245
Distanziale 221 mm p/persiana 245 mm

DISP/295
Distanziale 271 mm p/persiana 295 mm

DISP/345
Distanziale 321 mm p/persiana 345 mm

5/B

AC10DI010/01
Distanziale regolabile da 217 a 280 mm

AC10DI010/02
Distanziale regolabile da 280 a 380 mm

AC10DI010/03
Distanziale regolabile da 380 a 450 mm

FIGURA A

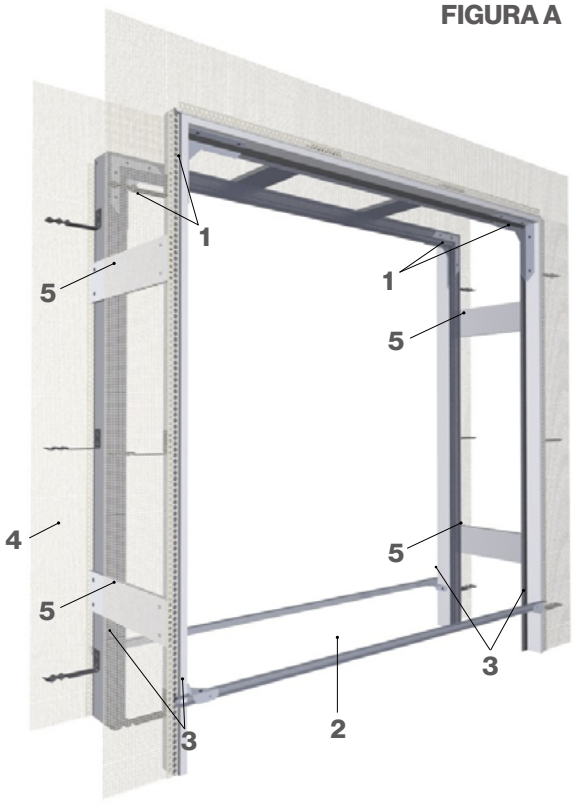

FIGURA B

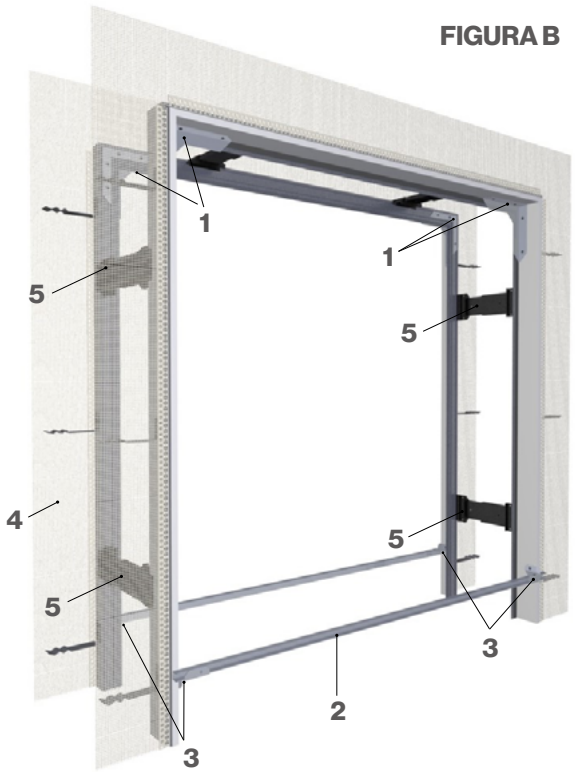

* POSSIBILITÀ DI INSERIRE
DISTANZIALI IN PVC(fig. A) o NYLON REGOLABILI (fig. B)

Quanto illustrato in questo catalogo è riservato e, a termini di legge, ne è vietata la riproduzione, anche parziale, se non esplicitamente autorizzata.
The contents of this catalogue are reserved; any reproduction, even partial, is prohibited by law without express authorisation.

AC01SQ001

Squadretta di assemblaggio THERMAL ALETTE 22-30-40-50-60

Confezione: 300 pz



090BS

Squadretta di assemblaggio THERMAL ALETTE 62/77

Confezione: 100 pz



AC10SQ001

Squadretta di allineamento in nylon

Confezione: 200 pz

N.B.: Valido per tutte le alette **eccetto** *aletta 22*



AC01ZA001

Zanca di ancoraggio

Confezione: 250 pz



AC01SQ/012 (F090BS3)

Squadretta di allineamento SUPERIORE

Confezione: 200 pz



AC01SQ/010 (F090BS5)

Squadretta di allineamento INFERIORE PICCOLA (fino a batt. 87,5mm)

Confezione: 200 pz



Quanto illustrato in questo catalogo è riservato e, a termini di legge, ne è vietata la riproduzione, anche parziale, se non esplicitamente autorizzata.
The contents of this catalogue are reserved; any reproduction, even partial, is prohibited by law without express authorisation.

AC01SQ/011 (v.a. F090BS4)

Squadretta di allineamento INFERIORE GRANDE (da batt. 90 mm)

Confezione: 200 pz



F1512

Profilo a "U" di sostegno 15x15 12/10

LUNGHEZZA BARRE *6500 mm*
Confezione: 300 pz



AC10DI010/01 (F090D10)

Distanziale regolabile in nylon da 217 a 280 mm

Confezione: 70 pz

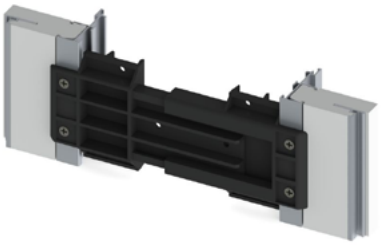

AC10DI010/02 (F090D11)

Distanziale regolabile in nylon da 280 a 380 mm

Confezione: 50 pz

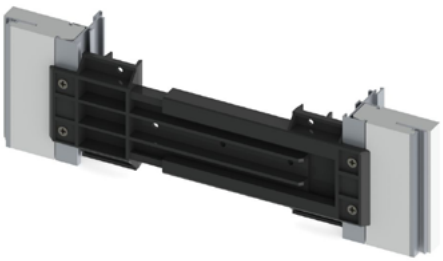

AC10DI010/03 (F090D12)

Distanziale regolabile in nylon da 380 a 450 mm

Confezione: 40 pz

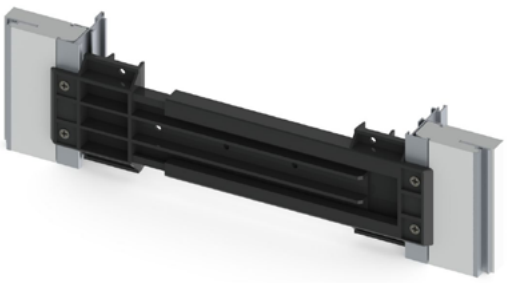

Quanto illustrato in questo catalogo è riservato e, a termini di legge, ne è vietata la riproduzione, anche parziale, se non esplicitamente autorizzata.
The contents of this catalogue are reserved; any reproduction, even partial, is prohibited by law without express authorisation.

DISP/....

Distanziale in pvc per persiana

Confezione:_ _ _

CODICE	LARGHEZZA	P/PERSIANA
195	171 mm	195 mm
245	221 mm	245 mm
295	271 mm	295 mm
345	321 mm	345 mm
400	376 mm	400 mm

AVTCAP/.....

Viti AUTOPERFORANTI TESTA CILINDRICA p/fissaggio squadretta



CODICE	DIMENSIONI	CONFEZIONE
4216Z	4,2X16 mm	1000 pz

AVTSPAF/.....

Viti TRUCIOLARE p/fissaggio PVC /ZANCA /INFISSI SU THERMAL



VARIANTE	DIMENSIONI	CONFEZIONE
4225Z	4,2 X 25 mm	500 pz
4240Z	4,2 X 40 mm	500 pz

Quanto illustrato in questo catalogo è riservato e, a termini di legge, ne è vietata la riproduzione, anche parziale, se non esplicitamente autorizzata.
The contents of this catalogue are reserved; any reproduction, even partial, is prohibited by law without express authorisation.

ACTCVF/.....

Turboviti in acciaio zincato per fissaggi di profili in alluminio su calcestruzzo, con filetto Hi-Lo, testa cilindrica ridotta

Confezione: 100 pz

Codice	SPESSORE	MISURA
5062	5 mm	62 mm
5082	5 mm	82 mm
50112	5 mm	112 mm
7560	7.5 mm	60 mm
7580	7.5 mm	80 mm
75100	7.5 mm	100 mm
75120	7.5 mm	120 mm
75150	7.5 mm	150 mm
75180	7.5 mm	180 mm



ACTSVF/.....

Turboviti in acciaio zincato per fissaggi di profili in PVC e legno su calcestruzzo, con filetto Hi-Lo, testa piana svasata

Confezione: 100 pz

Codice	SPESSORE	MISURA
7560	7,5 mm	60 mm
7580	7,5 mm	80 mm
75100	7,5 mm	100 mm
75120	7,5 mm	120 mm
75150	7,5 mm	150 mm
75180	7,5 mm	180 mm



Quanto illustrato in questo catalogo è riservato e, a termini di legge, ne è vietata la riproduzione, anche parziale, se non esplicitamente autorizzata.
The contents of this catalogue are reserved; any reproduction, even partial, is prohibited by law without express authorisation.

AC23RE001

PROFILO PER INTONACATURA
Con rete per intonaco

LUNGHEZZA BARRE *2400 mm*
Confezione: 25 pz/ 60 ml

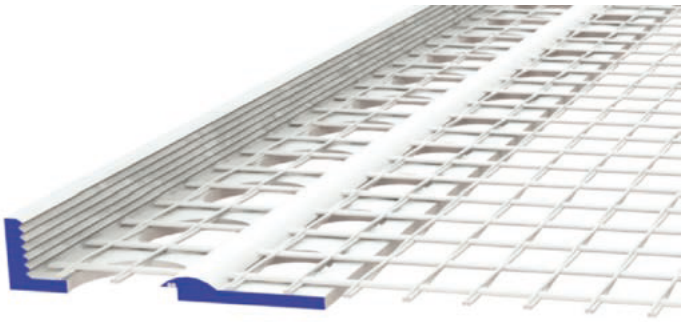

Quanto illustrato in questo catalogo è riservato e, a termini di legge, ne è vietata la riproduzione, anche parziale, se non esplicitamente autorizzata.
The contents of this catalogue are reserved; any reproduction, even partial, is prohibited by law without express authorisation.



La corretta posa del controtelaio



LA NORMA UNI 11673 rappresenta una pietra miliare per quanto riguarda la posa in opera dei serramenti dal momento che vengono finalmente stabilite indicazioni prescrittive relative alla corretta progettazione ed esecuzione dei giunti di posa e vengono definite caratteristiche minimali di prestazione per i prodotti da utilizzare.

Citando la norma: "il contributo prestazionale dei giunti di installazione deve essere finalizzato al mantenimento in opera delle prestazioni di prodotto dichiarate dal fabbricante".

La norma chiede inoltre che la progettazione del sistema garantisca che l'interfaccia con la struttura in muratura non causi un peggioramento delle prestazioni del serramento installato e che in relazione alla scelta dei materiali non si generino dei degradi funzionali.

Vengono inoltre indicati schematicamente i giunti di posa cioè il **giunto primario** *che collega la struttura muraria al controtelaio, mentre il* **giunto secondario** *che collega il controtelaio al serramento; vengono inoltre definiti i tre piani funzionali:*

- *il* **piano esterno** *o piano di tenuta agli agenti atmosferici*
- *il* **piano interno** *cioè il piano di tenuta all'aria interna dell'edificio*
- *il* **piano intermedio** *cioè il piano di isolamento termico acustico e di fissaggio meccanico.*

Questi, secondo la norma, sono i criteri e i requisiti specifici di cui si deve tenere conto nella progettazione/realizzazione dei giunti di posa a regola d'arte:

- *Isolamento termico*
- *Isolamento acustico*
- *Infiltrazioni di aria*
- *Tenuta all'acqua*
- *Resistenza meccanica al carico del vento e ai carichi applicabili*
- *Resistenza all'effrazione*
- *Durabilità e manutenibilità*
- *Composti organici volatili (VOC/COV) indoor e sostenibilità*

In fase di installazione è dunque importante il corretto raccordo tra serramento e muro, spesso trascurato, consentendo le infiltrazioni di aria e in alcuni casi anche di acqua, creando a sua volta dispersioni termiche.
A tal proposito è di notevole importanza la corretta sigillatura tra «muro e controtelaio» e tra «controtelaio ed infisso».

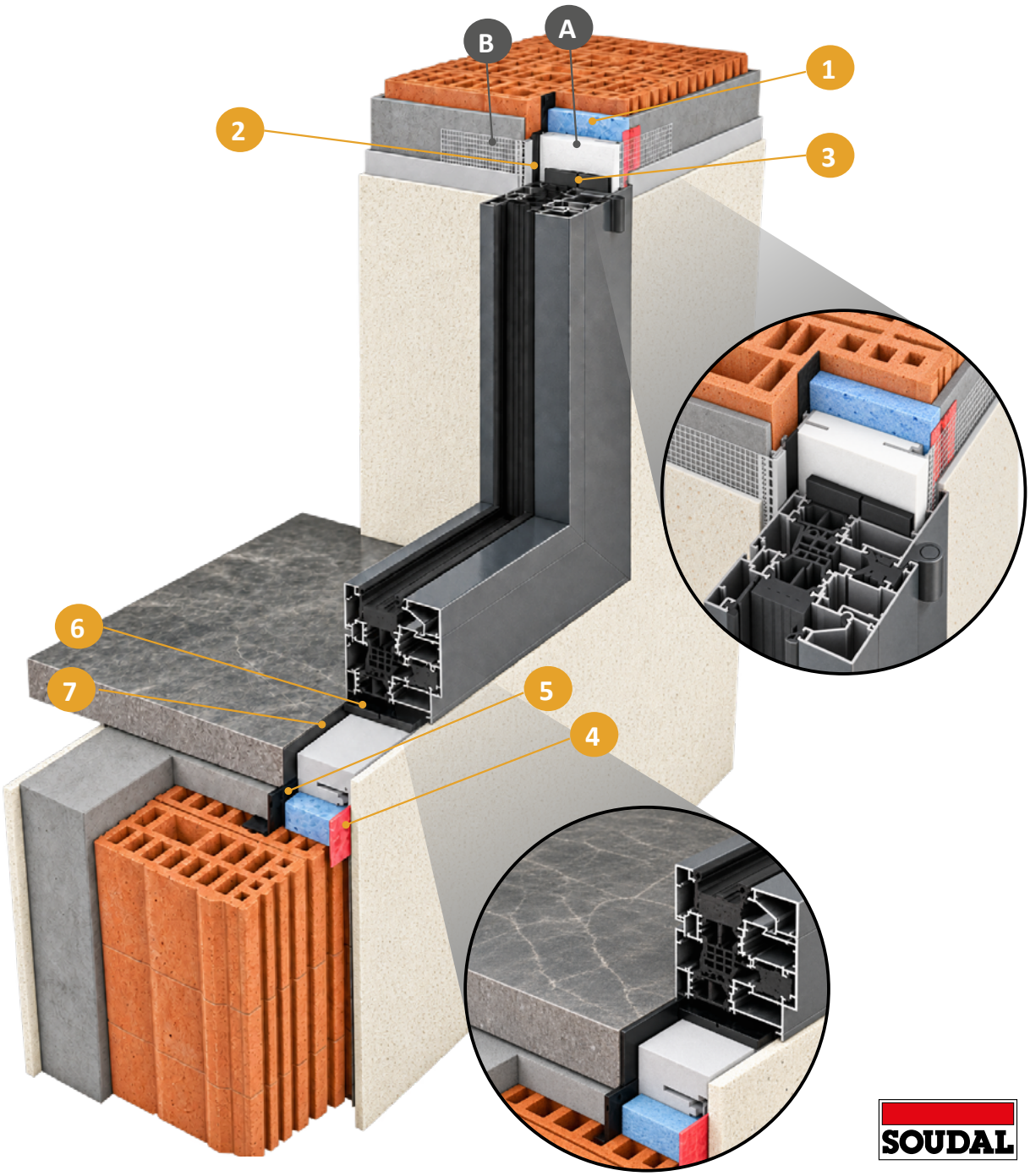

A TH1-TH2/TH1R
Thermal batt.fissa / Thermal Regolabile

B AC23RE001
Rete antilesione

1 FLEXIFOAM
Schiuma poliuretanica flessibile

2 SOUDABAND PRO BG1
Nastro autoespandente

3 SOUDABAND PRO MF1/PRO SFD
Nastro autoespandente multifunzione

4 SWS TAPES INSIDE
Pellicola flessibile per interni

5 SWS TAPES OUTSIDE
Pellicola flessibile per esterni

6 SOUDABAND SEALTAPE PE
Nastro per sigillatura 4° lato

7 SOUDASEAL 215 LM
Sigillante MS Polymer®

1 AC21SC001

Schiuma poliuretanica elastica
Certificata basse emissioni, acustica, termica e permeabilità al vapore.



SOUDAL
MID

FLEXIFOAM

Colore: Blu
Confezione: 12 pz/ bombola 750 ml

2 AC20GA001...

Schiuma impregnata pre-compressa, con lato adesivo per facilitare l'applicazione. Per giunti e connessioni chiusi alla pioggia battente in edifici con sviluppo in altezza fino a 100 m.

SOUDAL
OUT

SOUDABAND PRO BG1



Codice	Descrizione	Formato	Campo di applicazione	Metri rotolo	Rotoli scatola
10 / 1.2	*Soudaband PRO BGQ1 10/1-2*	*10 mm*	*1-2 mm*	*20 m*	*32*

3 AC20GA002...

Nastro sigillante autoespandente multifunzione per la posa dei serramenti rispondenti alla norma con i requisiti DIN 18542:2020 classe MF1

SOUDAL
MID

SOUDABAND PRO MF1/PRO SFD

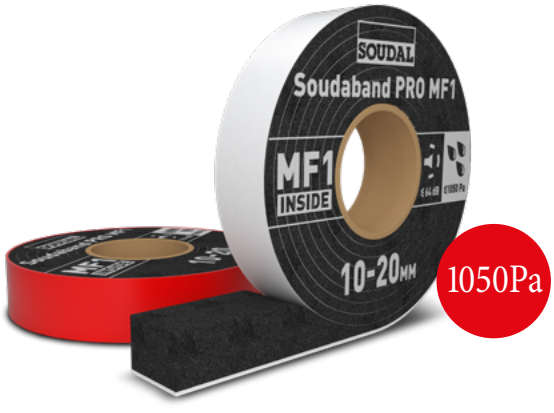

Codice	Descrizione	Formato	Campo di applicazione	Metri rotolo	Rotoli scatola
30 / 04.10	*Soudaband PRO SFD 30/4-10*	*30mm*	*4-10 mm*	*12 m*	*16*
40 /04.10	*Soudaband PRO SFD 40/4-10*	*40mm*	*4-10 mm*	*12 m*	*12*

4 AC22BA001

**Pellicola flessibile e intonacabile per la sigillatura ermetica di giunti, chiusa al vapore.
Ideale per le connessioni tra serramento - parete e in generale per il trattamento di ogni discontinuità di piano in edilizia**

SOUDAL

IN

SWS TAPES INSIDE (INTERNI)

Confezione: 1 rotolo h 100mm x 30m - spess. 0,5mm



5 AC22BA002

**Pellicola flessibile e intonacabile per la sigillatura a tenuta acqua, permeabile al vapore.
Ideale per le connessioni tra serramento - parete e in generale per il trattamento di ogni discontinuità di piano in edilizia.**

SOUDAL

OUT

SWS TAPES OUTSIDE (ESTERNI)

Confezione: 1 rotolo h 100mm x 30m - spess. 0,5mm



6 AC20GAS/001

Nastro preformato butilico, guarnizione per sigillare giunti e connessioni in corrispondenza del 4° lato (traverso inferiore) - soglia dei serramenti

SOUDAL

MID

SOUDABAND SEALTAPE

Confezione: 1 rotolo (12 m)
larghezza 30 mm - spess. 2 mm



6 AC20GAS/002

Nastro adesivo in PE a celle chiuse, guarnizione per sigillare giunti e connessioni in corrispondenza del 4° lato (traverso inferiore) - soglia dei serramenti

SOUDAL

MID

SOUDABAND SEALTAPE PE

Confezione: 1 rotolo (6 m)
h 30 mm - spess. 15 mm



7 AC21SI/001

Sigillante IBRIDO MS POLYMER per sigillare giunti con elevata dilatazione Eccellente elasticità. Verniciabile



SOUDAL

OUT

SOUDASEAL 215 LM

Confezione: 12 pz



SIAL srl
Via Vallenuccio, 61, 91011 Alcamo (TP)
(+39) 0924 514636
info@sial-srl.it
www.sial-srl.it