TRIALL.CO

65-90

SERRAMENTI SCORREVOLI IN ALLUMINIO

65TT-90TT

SERRAMENTI SCORREVOLI A TAGLIO TERMICO IN ALLUMINIO

ALL.CO GROUP

all.co

SERIE BREVETTATA

TRIALL.CO

65-90

SERRAMENTI IN ALLUMINIO SCORREVOLI

65TT-90TT

SERRAMENTI IN ALLUMINIO SCORREVOLI A TAGLIO TERMICO

ALL.CO GROUP

all.co

Sezione A .....introduzione

Sezione C.....profilario

Sezione D .....accessori

Sezione E .....guarnizioni

Sezione F.....profili 1:1

Sezione G.....vetrazioni

Sezione H .....sezioni

Sezione I.....liste di taglio

Sezione L.....lavorazioni

catalogo tecnico

ALL.CO GROUP

modifiche	data
PRIMA EMISSIONE - V 1.0	04/06/2008
R 00: H-17	20/06/2008
R 00: I-14	23/06/2009
R 01: D-01	31/08/2009
R 01: F-16•DA H-19 A H-30•C-10•	15/09/2009
R 01: H-03•H-05•H-06•H-09 R 02: •H-20•H-30	05/11/2009
R 02: H-24	10/11/2009
R 01: I-04	05/13/2010
R 01: A-03•A-05•A-07•A-09	22/06/2011
R 01: C-07•C-08•C-09•F-04•F-06	28/08/2013

Il presente catalogo è di proprietà di All.Co s.p.a così come i suoi contenuti ed immagini che non potranno essere copiati, riprodotti, modificati in alcun modo senza la Sua autorizzazione scritta.

All.Co s.p.a. declina ogni responsabilità su eventuali errori di stampa o sull'uso improprio del presente catalogo e si riserva la facoltà di modificarne il contenuto senza alcun obbligo di preavviso.

I disegni e le informazioni contenute in questo catalogo sono fornite solo a titolo indicativo e non possono costituire titolo di rivalsa nei confronti di All.Co s.p.a..

RISERVE GIURIDICHE

I disegni e le informazioni contenute in questo catalogo sono fornite solo a titolo indicativo e non possono costituire titolo di rivalsa nei confronti di All.Co s.p.a..

All.Co s.p.a. declina ogni responsabilità su eventuali errori di stampa o sull'uso improprio del presente catalogo e si riserva la facoltà di modificarne il contenuto senza alcun obbligo di preavviso.

Il presente catalogo è di proprietà di All.Co s.p.a così come i suoi contenuti ed immagini che non potranno essere copiati, riprodotti, modificati in alcun modo senza la Sua autorizzazione scritta.

RESERVES JURIDIQUES

Les dessins et renseignements repris dans ce catalogue sont donnés à titre indicatif et ne peuvent en aucun cas engager la responsabilité de la société All.Co s.p.a.

All.Co s.p.a. décline toute responsabilité sur d'éventuelles erreurs d'impression ou sur l'emploi impropre de ce catalogue et se réserve le droit de le modifier sans avis préalable.

All.co s.p.a. est propriétaire de ce catalogue ainsi que de son contenu et des images qui ne pourront en aucune façon être copiés, reproduits ou modifiés sans autorisation écrite.

JURIDICAL RESTRICTIONS

All sketches and information in this catalogue are indicative only, and All.Co s.p.a. is not liable for any compensation requests.

All.Co s.p.a. cannot be held responsible for any eventual misprints or improper use of this catalogue and has the right to modify its contents without giving notice of any sort.

This catalogue, as well as its contents and drawings, is All.Co s.p.a.'s exclusive property only, and it cannot be copied, modified or reproduced in any way without its written authorization.

RECHTLICHE HINWEISE

Die in diesem Katalog enthaltenen Zeichnungen und Angaben haben rein informativen Charakter, für deren Richtigkeit und Vollständigkeit All.Co s.p.a. nicht haftbar gemacht werden kann.

All.Co s.p.a. übernimmt keine Verantwortung für Druckfehler oder eine unangemessene Nutzung dieses Katalogs. All.Co s.p.a behält sich das Recht vor, den Kataloginhalt ohne vorherige Ankündigung zu ändern.

Der vorliegende Katalog ist urheberrechtlich geschützt. Seine Inhalte und die Abbildungen dürfen ohne schriftliche Genehmigung in keiner Weise kopiert, reproduziert oder modifiziert werden.

RESERVAS JURIDICAS

Los dibujos y las informaciones contenidas en este catálogo son suministradas sólo a título indicativo y no pueden constituir título de indemnización en contra de All.Co s.p.a..

All.Co s.p.a. declina toda responsabilidad sobre eventuales errores de impresión o de uso inapropiado del presente catálogo y se reserva la facultad de modificar el contenido sin ninguna obligación de previo aviso.

El presente catálogo es de propiedad de All.Co. s.p.a., así como sus contenidos e imágenes que no podrán ser copiados, reproducidos, modificados en ningún modo sin autorización escrita.

NOTE GENERALI

Peso dei profilati

I pesi dei profilati riportati sul presente catalogo sono teorici, e quindi variabili in funzione delle tolleranze dimensionali e di spessore dei medesimi (in conformità alla norma UNI EN 12020-2:2008).

Dimensioni dei profilati

Le dimensioni dei profilati riportate sul presente catalogo sono teoriche, e quindi variabili in funzione delle tolleranze dimensionali di estrusione (in conformità alla norma UNI EN 12020-2:2008), oltrechè in conseguenza di trattamenti di finitura superficiale. Dette variazioni possono influenzare sensibilmente gli accoppiamenti dei profili e/o la facilità di inserimento di accessori o guarnizioni nelle sedi preposte.

Dimensioni di taglio

Le distinte di taglio e gli schemi di lavorazione riportati sul presente catalogo sono esatti ma teorici. È, pertanto, sempre consigliabile realizzare una campionatura preventiva di prova.

Sezioni e collegamenti a muro

Gli schemi, le lavorazioni, le sezioni e gli attacchi a muro riportati sul presente catalogo hanno valore esemplificativo e non limitativo; essi riguardano, infatti, solo una parte delle casistiche riscontrabili all'atto pratico, che sarebbero altrimenti troppo numerose da citare nella loro interezza. In ogni caso si consiglia di far riferimento al documento tecnico "UX 42 guida alla posa in opera dei serramenti ", redatto a cura di UNCSAAL.

INDICAZIONI E PRESCRIZIONI TECNICHE PER LA COSTRUZIONE DI SERRAMENTI

Guarnizioni e accessori
Dovranno essere utilizzate esclusivamente le guarnizioni e gli accessori originali studiati e prodotti a garanzia delle prestazioni del sistema. L'impiego di guarnizioni o accessori diversi da quelli indicati comporterà l' assunzione di ogni responsabilità, da parte del costruttore, in merito alle prestazioni finali del sistema.

Sigillanti
Dovranno essere utilizzati esclusivamente sigillanti con caratteristiche conformi a quanto prescritto dalle norme di riferimento Europee UNI 3952:1998, UNI EN ISO 11600:2004.

Lavorazioni
Le lavorazioni per l'assemblaggio dei profili dovranno essere praticate seguendo gli schemi, le distinte e le istruzioni impartite dal produttore del sistema. La realizzazione di infissi costruiti in difformità dalle indicazioni di montaggio fornite dal produttore del sistema comporteranno l'inutilizzabilità dei certificati di prova.
Al fine di limitare il processo di corrosione filiforme dell'alluminio si dovrà, inoltre, avere cura di utilizzare soltanto viterie in acciaio inox e accessori supplementari in acciaio o alluminio (lega EN AW 6060), oltreché di sigillare le parti tagliate e di evitare ristagni di condensa interni.

Verniciatura
In caso di verniciatura di profili a taglio termico si dovranno supportare i profilati con mezzi opportuni affinché non subiscano deformazioni durante il trattamento di polimerizzazione a 180/200°C mantenendo l'originaria rettilineità.

Caratteristiche della vetrazione
La scelta della vetrazione dovrà essere effettuata secondo criteri prestazionali per rispondere ai requisiti di risparmio energetico, isolamento acustico, controllo della radiazione solare, sicurezza.

Isolamento termico
La scelta delle prestazioni di isolamento termico di un serramento dovrà essere operata tenendo conto del livello di comfort perseguito e in ottemperanza alle prescrizioni imposte dalla vigente normativa Italiana in materia di risparmio energetico e controllo delle dispersioni (D.Lgs. 192 del 01/08/2005 e D.Lgs. 311 del 29/12/2006). La trasmittanza termica di un serramento può essere determinata con i metodi di calcolo indicati nella norme armonizzate UNI EN 13947:2007.

Isolamento acustico
La scelta della classe di isolamento acustico di un serramento sarà legata alla destinazione d'uso del locale nel quale l'infisso dovrà essere inserito, oltre che al livello e alla natura del rumore esterno. Le prestazioni acustiche del serramento in opera sono influenzate da fattori noti (classe di permeabilità all'aria dell'infisso e potere fonoisolante del vetro) e da fattori che non è possibile definire a priori (altezza dal suolo, orientamento delle sorgenti, spettro sonoro…). Secondo la vigente normativa Italiana (D.P.C.M. 05/12/1997) e Europea (UNI EN ISO 140-3:2006 e UNI EN ISO 717-1:2007) le prestazioni fonoisolanti di un serramento possono essere determinate solo mediante prove sperimentali da eseguirsi "in situ" o in laboratorio.

Sicurezza
Al fine di non causare danni fisici o lesioni agli utenti, i serramenti dovranno essere concepite secondo le prescrizioni della normativa Italiana (D.Lgs. 81 del 09/04/2008 s.m.i.) ed Europea (UNI 7697:2002) in materia di sicurezza.

Limiti d'impiego
Per la determinazione delle dimensioni massime dei serramenti, si dovrà tenere conto della geometria dei profilati (momento d'inerzia, massa…), del peso delle vetrazioni/pannellature, della qualità e portata degli accessori, delle condizioni di applicazione (altezza dal suolo, esposizione…) e delle condizioni climatiche (velocità di riferimento dei venti, esposizione alla pioggia…). Per le valutazioni di cui sopra si consiglia di fare riferimento alle "Raccomandazioni UNCSAAL" elaborate sulla base delle vigenti normative italiane e europee.

Triall.co
65-90
65TT-90TT
serie brevettata

Il presente catalogo è di proprietà di All.Co s.p.a così come i suoi contenuti ed immagini che non potranno essere copiati, riprodotti, modificati in alcun modo senza la Sua autorizzazione scritta.

All.Co s.p.a. declina ogni responsabilità su eventuali errori di stampa o sull'uso improprio del presente catalogo e si riserva la facoltà di modificarne il contenuto senza alcun obbligo di preavviso.

I disegni e le informazioni contenute in questo catalogo sono fornite solo a titolo indicativo e non possono costituire titolo di rivalsa nei confronti di All.Co s.p.a..

CARATTERISTICHE TECNICHE DEL SISTEMA "TRIALL.CO 65"

Il presente catalogo è di proprietà di All.Co s.p.a cosi come i suoi contenuti ed immagini che non potranno essere copiati, riprodotti, modificati in alcun modo senza la Sua autorizzazione scritta.

All.Co s.p.a. declina ogni responsabilità su eventuali errori di stampa o sull'uso improprio del presente catalogo e si riserva la facoltà di modificarne il contenuto senza alcun obbligo di preavviso.

I disegni e le informazioni contenute in questo catalogo sono fornite solo a titolo indicativo e non possono costituire titolo di rivalsa nei confronti di All.Co s.p.a..

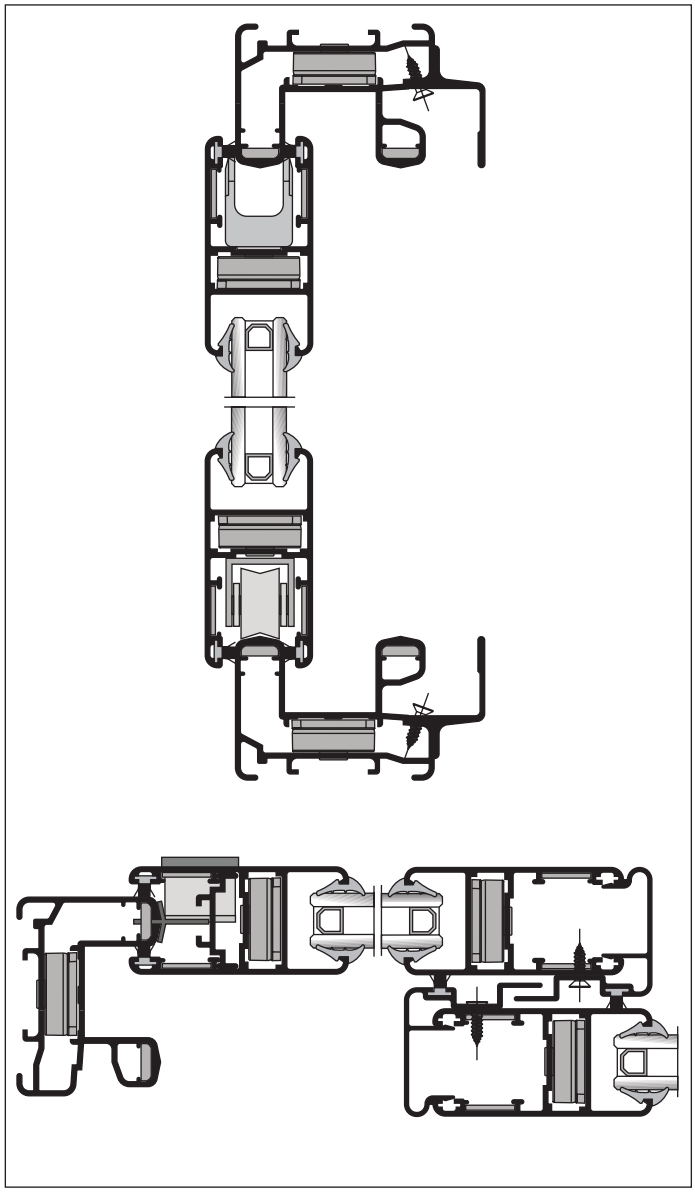

Impiego
Costruzione di porte/finestre con una o più ante ad apertura scorrevole.

Dati tecnici del sistema

Profondità telaio fisso:	65 mm
Profondità anta:	35mm
Larghezza nodo centrale:	81mm
Spessore massimo vetrazioni:	30 mm
Portata massima carrelli (coppia):	110/220Kg
Assemblaggio:	45°
Sistema di tenuta:	spazzolini
Sistema di chiusura:	multipunto

Caratteristiche dei profilati
Estrusi in lega di alluminio EN AW 6060 (UNI EN 573-3:2008 e EN 755-2:2008). Stato di fornitura T6 (UNI EN 515:1996). Tolleranza dimensionale e spessori conformi alla norma UNI EN 12020-2:2008.

Finitura superficiale
La protezione dei profilati viene effettuata mediante ossidazione anodica con classe di spessore maggiore di 15 micron, oppure mediante verniciatura a polveri di poliesteri termoindurenti e polimerizzate in forno con spessore medio garantito di 60 micron per le parti principali in vista, in conformità con le disposizioni contenute nelle norme Europee UNI 10681:1998 e UNI EN 12206-1:2005, e nel rispetto delle direttive previste rispettivamente dai marchi di qualità Qualital: QUALANOD E QUALICOAT-SEASIDE

Guarnizioni
Le guarnizioni utilizzate per il sistema sono originali studiate e prodotte a garanzia delle prestazioni del sistema stesso e rispondenti ai criteri indicati nelle norme Europee di riferimento UNI 3952:1998, UNI EN 12365-1-2-3-4:2005, UNI 9729-1/4:1990.

Accessori
Gli accessori utilizzati per il sistema sono originali, studiati e prodotti a garanzia delle prestazioni del sistema stesso e rispondenti ai criteri indicati nelle norme Europee e alle disposizioni normative Italiane di riferimento in materia di sicurezza (D.Lgs. 81 del 09/04/2008 s.m.i.).

Le copie dei documenti ufficiali certificanti le effettive classificazioni ottenute dal sistema in base alle sue prestazioni caratteristiche potranno essere richieste ad All.Co s.p.a..

TRACCIA DI CAPITOLATO TECNICO PER FORNITURA E POSA IN OPERA DI SERRAMENTI A SCORRERE IN ALLUMINIO REALIZZATI CON IL SISTEMA “TRIALL.CO 65”

Struttura

I profilati dovranno essere realizzati mediante estrusione in lega di alluminio EN AW 6060-T6 con spessori e tolleranze dimensionali conformi alla norma UNI EN 12020-2:2008. Il montaggio dovrà avvenire mediante tagli e giunzioni a 45°. Il telaio fisso dovrà avere profondità di 65 mm e quello mobile di 35. Il nodo centrale dovrà avere una larghezza di 81 mm e quello laterale una larghezza di 109 mm.

Accessori

L’assiemaggio dei profili sarà effettuato mediante squadrette in alluminio pressofuso a bottone o in alluminio estruso a cianfrinare o spinare.
Per la movimentazione delle ante dovranno essere utilizzate: carrucole in teflon con cassa di nylon e/o alluminio-zama con perno in acciaio e cuscinetti a sfera. Portata Kg 110/220 in tandem fisse e/o regolabili.
La chiusura dell’anta principale dovrà essere del tipo multipunto e potrà essere realizzata con astine in alluminio estruso comandate da una cremonese con meccanismo a cremagliera in zama e maniglia in alluminio/ottone/inox, oppure da una movimentazione interna in zama e/o acciaio azionata da martellina con maniglia in alluminio/ottone/inox.
Gli accessori saranno scelti in funzione delle dimensioni (base e altezza) e al peso dell’elemento fra quelli indicati dal produttore del sistema.

Tenuta, drenaggio e ventilazione

Doppia battuta con spazzolini
Gli infissi dovranno essere caratterizzati dal sistema di tenuta cosidetto "con spazzolini", garantito da spazzolini in polipropilene, situati a coppia perimetralmente sui profili con pinna al centro in PVC.
Guarnizioni cingivetro in EPDM
I serramenti dovranno essere realizzati avendo cura di praticare su tutti i telai opportune lavorazioni per il drenaggio dell’acqua e la compensazione dell’umidità dell’aria. L'evacuazione dell'acqua piovana dai telai avverrà attraverso speciali asolature protette esternamente
da cappette in nylon che eviteranno il riflusso.
Al fine di evitare infiltrazioni di aria ed acqua si dovranno inoltre:
· sigillare le giunzioni tra i profilati con apposito mastice protettivo siliconico monocomponente;
· incollare le giunzioni tra le guarnizioni con idonei prodotti indicati dal produttore delle guarnizioni stesse;
· inserire guarnizioni perimetrali isolanti tra muro e telaio.
Le guarnizioni saranno scelte in funzione dei profili e delle vetrazioni utilizzate fra quelle indicate dal produttore del sistema.

Protezione e finitura superficiale

La protezione e la finitura dei profilati di alluminio potranno essere effettuate con anodizzazione di spessore minimo 15 micron (UNI 10681:1998) nel rispetto delle norme QUALANOD, o verniciatura a polveri di poliesteri termoindurenti e polimerizzati in forno a temperatura compresa tra 185 °C e 195 °C e tempo massimo di permanenza di 20 minuti, effettuata con impianti di verniciatura verticali a 10 passaggi con cromatazione gialla, con spessore minimo garantito do 60 micron , nel rispetto delle norme QUALICOAT.
Nei processi di verniciatura in orizzontale sostenere il profilato a taglio termico con un ulteriore appoggio centrale al fine di evitare una eccessiva inflessione.

Il presente catalogo è di proprietà di All.Co s.p.a così come i suoi contenuti ed immagini che non potranno essere copiati, riprodotti, modificati in alcun modo senza la Sua autorizzazione scritta.

All.Co s.p.a. declina ogni responsabilità su eventuali errori di stampa o sull'uso improprio del presente catalogo e si riserva la facoltà di modificarne il contenuto senza alcun obbligo di preavviso.

I disegni e le informazioni contenute in questo catalogo sono fornite solo a titolo indicativo e non possono costituire titolo di rivalsa nei confronti di All.Co s.p.a..

CARATTERISTICHE TECNICHE DEL SISTEMA "TRIALL.CO 90"

Il presente catalogo è di proprietà di All.Co s.p.a così come i suoi contenuti ed immagini che non potranno essere copiati, riprodotti, modificati in alcun modo senza la Sua autorizzazione scritta.

All.Co s.p.a. declina ogni responsabilità su eventuali errori di stampa o sull'uso improprio del presente catalogo e si riserva la facoltà di modificarne il contenuto senza alcun obbligo di preavviso.

I disegni e le informazioni contenute in questo catalogo sono fornite solo a titolo indicativo e non possono costituire titolo di rivalsa nei confronti di All.Co s.p.a..

Impiego
Costruzione di porte/finestre con una o più ante ad apertura scorrevole.

Dati tecnici del sistema

Profondità telaio fisso:	90mm
Profondità anta:	35 mm
Larghezza nodo centrale:	81 mm
Spessore massimo vetrazioni:	30 mm
Portata massima carrelli (coppia):	110/220 Kg
Assemblaggio:	45°
Sistema di tenuta:	spazzolini
Sistema di chiusura:	multipunto

Caratteristiche dei profilati
Estrusi in lega di alluminio EN AW 6060 (UNI EN 573-3:2008 e EN 755-2:2008). Stato di fornitura T6 (UNI EN 515:1996). Tolleranza dimensionale e spessori conformi alla norma UNI EN 12020-2:2008.

Finitura superficiale
La protezione dei profilati viene effettuata mediante ossidazione anodica con classe di spessore maggiore di 15 micron, oppure mediante verniciatura a polveri di poliesteri termoindurenti e polimerizzate in forno con spessore medio garantito di 60 micron per le parti principali in vista, in conformità con le disposizioni contenute nelle norme Europee UNI 10681:1998 e UNI EN 12206-1:2005, e nel rispetto delle direttive previste rispettivamente dai marchi di qualità Qualital: QUALANOD E QUALICOAT-SEASIDE

Guarnizioni
Le guarnizioni utilizzate per il sistema sono originali studiate e prodotte a garanzia delle prestazioni del sistema stesso e rispondenti ai criteri indicati nelle norme Europee di riferimento UNI 3952:1998, UNI EN 12365-1-2-3-4:2005,

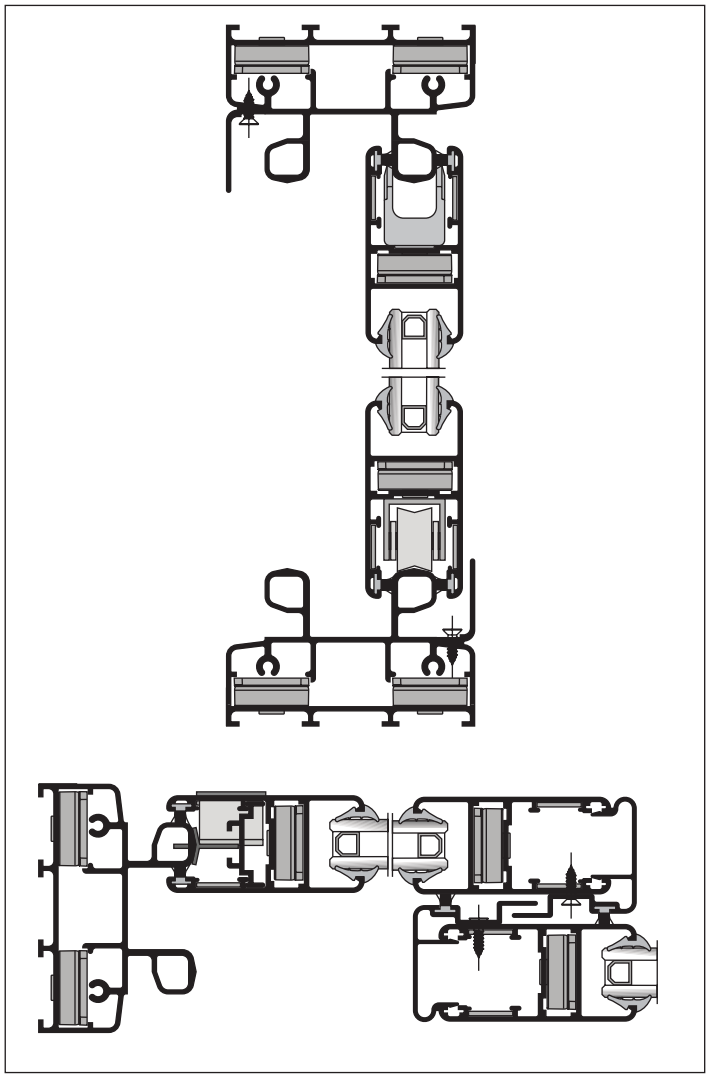

Accessori
Gli accessori utilizzati per il sistema sono originali, studiati e prodotti a garanzia delle prestazioni del sistema stesso e rispondenti ai criteri indicati nelle norme Europee e alle disposizioni normative Italiane di riferimento in materia di sicurezza (D.Lgs. 81 del 09/04/2008 s.m.i.).

Le copie dei documenti ufficiali certificanti le effettive classificazioni ottenute dal sistema in base alle sue prestazioni caratteristiche potranno essere richieste ad All.Co s.p.a..

TRACCIA DI CAPITOLATO TECNICO PER FORNITURA E POSA IN OPERA DI SERRAMENTI A SCORRERE IN ALLUMINIO REALIZZATI CON IL SISTEMA "TRIALL.CO 90"

Struttura

I profilati dovranno essere realizzati mediante estrusione in lega di alluminio EN AW 6060-T6 con spessori e tolleranze dimensionali conformi alla norma UNI EN 12020-2:2008. Il montaggio dovrà avvenire mediante tagli e giunzioni a 45°. Il telaio fisso dovrà avere profondità di 90 mm e quello mobile di 35. Il nodo centrale dovrà avere una larghezza di 81 mm e quello laterale una larghezza di 117 mm.

Accessori

L'assiemaggio dei profili sarà effettuato mediante squadrette in alluminio pressofuso a bottone o in alluminio estruso a cianfrinare o spinare. Per la movimentazione delle ante dovranno essere utilizzate: carrucole inteflon con cassa di nylon e/o alluminio-zama con perno in acciaio e cuscinetti a sfera. Portata Kg 110/220 in tandem fisse e/o regolabili.

La chiusura dell'anta principale dovrà essere del tipo multipunto e potrà essere realizzata con astine in alluminio estruso comandate da una cremonese con meccanismo a cremagliera in zama e maniglia in alluminio/ottone/inox, oppure da una movimentazione interna in zama e/o acciaio azionata da martellina con maniglia in alluminio/ottone/inox.

Gli accessori saranno scelti in funzione delle dimensioni (base e altezza) e al peso dell'elemento fra quelli indicati dal produttore del sistema.

Tenuta, drenaggio e ventilazione

Doppia battuta con spazzolini

Gli infissi dovranno essere caratterizzati dal sistema di tenuta cosidetto "con spazzolini", garantito da spazzolini in polipropilene, situati a coppia perimetralmente sui profili con pinna al centro in PVC.

Guarnizioni cingivetro in EPDM

I serramenti dovranno essere realizzati avendo cura di praticare su tutti i telai opportune lavorazioni per il drenaggio dell'acqua e la compensazione dell'umidità dell'aria. L'evacuazione dell'acqua piovana dai telai avverrà attraverso speciali asolature protette esternamente
da cappette in nylon che eviteranno il riflusso.

Al fine di evitare infiltrazioni di aria ed acqua si dovranno inoltre:

· sigillare le giunzioni tra i profilati con apposito mastice protettivo siliconico monocomponente;
· incollare le giunzioni tra le guarnizioni con idonei prodotti indicati dal produttore delle guarnizioni stesse;
· inserire guarnizioni perimetrali isolanti tra muro e telaio.

Le guarnizioni saranno scelte in funzione dei profili e delle vetrazioni utilizzate fra quelle indicate dal produttore del sistema.

Protezione e finitura superficiale

La protezione e la finitura dei profilati di alluminio potranno essere effettuate con anodizzazione di spessore minimo 15 micron (UNI 10681:1998) nel rispetto delle norme QUALANOD, o verniciatura a polveri di poliesteri termoindurenti e polimerizzati in forno a temperatura compresa tra 185 °C e 195 °C e tempo massimo di permanenza di 20 minuti, effettuata con impianti di verniciatura verticali a 10 passaggi con cromatazione gialla, con spessore minimo garantito do 60 micron , nel rispetto delle norme QUALICOAT. Nei processi di verniciatura in orizzontale sostenere il profilato a taglio termico con un ulteriore appoggio centrale al fine di evitare una eccessiva inflessione.

Il presente catalogo è di proprietà di All.Co s.p.a così come i suoi contenuti ed immagini che non potranno essere copiati, riprodotti, modificati in alcun modo senza la Sua autorizzazione scritta.

All.Co s.p.a. declina ogni responsabilità su eventuali errori di stampa o sull'uso improprio del presente catalogo e si riserva la facoltà di modificarne il contenuto senza alcun obbligo di preavviso.

I disegni e le informazioni contenute in questo catalogo sono fornite solo a titolo indicativo e non possono costituire titolo di rivalsa nei confronti di All.Co s.p.a..

CARATTERISTICHE TECNICHE DEL SISTEMA "TRIALL.CO 65 TT"

Il presente catalogo è di proprietà di All.Co s.p.a cosi come i suoi contenuti ed immagini che non potranno essere copiati, riprodotti, modificati in alcun modo senza la Sua autorizzazione scritta.

All.Co s.p.a. declina ogni responsabilità su eventuali errori di stampa o sull'uso improprio del presente catalogo e si riserva la facoltà di modificarne il contenuto senza alcun obbligo di preavviso.

I disegni e le informazioni contenute in questo catalogo sono fornite solo a titolo indicativo e non possono costituire titolo di rivalsa nei confronti di All.Co s.p.a..

Impiego
Costruzione di porte/finestre con una o più ante ad apertura alzante scorrevole.

Dati tecnici del sistema

Profondità telaio fisso:	65,6 mm
Profondità anta:	35 mm
Larghezza nodo centrale:	84,5 mm
Spessore massimo vetrazioni:	30 mm
Portata massima carrelli (coppia):	110/220 Kg
Assemblaggio:	45°
Sistema di tenuta:	spazzolini
Sistema di chiusura:	multipunto
Profondità poliammide telaio:	24 mm
Profondità poliammide anta:	24 mm

Caratteristiche dei profilati
Estrusi in lega di alluminio EN AW 6060 (UNI EN 573-3:2008 e EN 755-2:2008). Stato di fornitura T6 (UNI EN 515:1996).
Tolleranza dimensionale e spessori conformi alla norma UNI EN 12020-2:2008. Barrette in poliammide 66 rinforzato al 25% con fibre di vetro, assemblate con i profili di alluminio mediante rullatura meccanica computerizzata conferente una resistenza allo scorrimento superiore a 24 N/mm nel rispetto delle procedure previste dal marchio di qualità Qualital: QUALITHERM.

Finitura superficiale
La protezione dei profilati viene effettuata mediante ossidazione anodica con classe di spessore maggiore di 15 micron, oppure mediante verniciatura a polveri di poliesteri termoindurenti e polimerizzate in forno con spessore medio garantito di 60 micron per le parti principali in vista, in conformità con le disposizioni contenute nelle norme Europee UNI 10681:1998 e UNI EN 12206-1:2005, e nel rispetto delle direttive previste rispettivamente dai marchi di qualità Qualital: QUALANOD E QUALICOAT-SEASIDE

Guarnizioni
Le guarnizioni utilizzate per il sistema sono originali studiate e prodotte a garanzia delle prestazioni del sistema stesso e rispondenti ai criteri indicati nelle norme Europee di riferimento UNI 3952:1998, UNI EN 12365-1-2-3-4:2005.

Accessori
Gli accessori utilizzati per il sistema sono originali, studiati e prodotti a garanzia delle prestazioni del sistema stesso e rispondenti ai criteri indicati nelle norme Europee e alle disposizioni normative Italiane di riferimento in materia di sicurezza (D.Lgs. 81 del 09/04/08).

Certificazioni
La serie "TRIALL.CO 65 TT" è stata oggetto di prove meccanico-funzionali di permeabilità all'aria, tenuta all'acqua e resistenza al vento presso i laboratori del "ITC-CNR" di Milano, rapporto di prova n. 4188/RP/06 del 08-04-2006 ottenendo i seguenti risultati:

permeabilità all'aria	**classe 4**
tenuta all'acqua	**classe 7A**
resistenza alla spinta del vento	**classe C4**

Le copie dei documenti ufficiali certificanti le effettive classificazioni ottenute dal sistema in base alle sue prestazioni caratteristiche potranno essere richieste ad All.Co s.p.a..

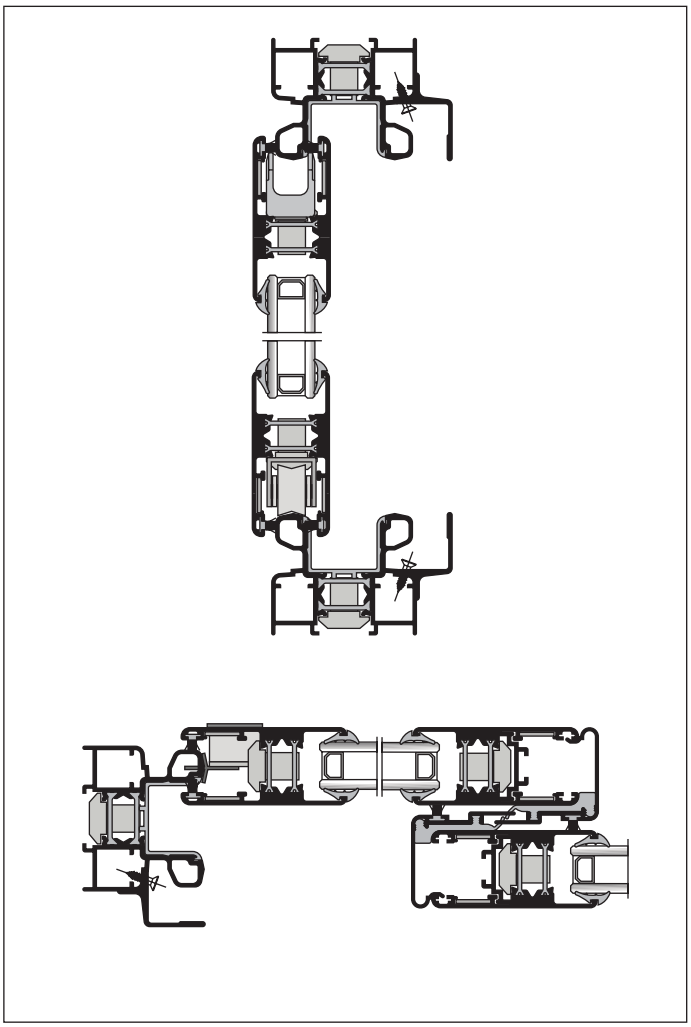

Triall.co 65TT

TRACCIA DI CAPITOLATO TECNICO PER FORNITURA E POSA IN OPERA DI SERRAMENTI A SCORRERE IN ALLUMINIO REALIZZATI CON IL SISTEMA "TRIALL.CO 65 TT"

Struttura

I profilati dovranno essere realizzati mediante estrusione in lega di alluminio EN AW 6060-T6 con spessori e tolleranze dimensionali conformi alla norma UNI EN 12020-2:2008. Il taglio termico dei profili dovrà essere realizzato mediante barrette da 24 mm in poliammide 66 rinforzato al 25% con fibre di vetro. L'assemblaggio di queste ultime con i profili in alluminio dovrà essere operato mediante rullatura meccanica computerizzata per garantire una resistenza allo scorrimento superiore a 2,4 da N/mm, nel rispetto delle procedure previste dal marchio di qualità Qualital: QUALITHERM.Il montaggio dovrà avvenire mediante tagli e giunzioni a 45°. Il telaio fisso dovrà avere profondità di 65,6 mm e quello mobile di 35. Il nodo centrale dovrà avere una larghezza di 84,5 mm e quello laterale una larghezza di 119 mm.

Accessori

L'assiemaggio dei profili sarà effettuato mediante squadrette in alluminio pressofuso a bottone o in alluminio estruso a cianfrinare o spinare. Per la movimentazione delle ante dovranno essere utilizzate: carrucole in teflon con cassa di nylon e/o alluminio-zama con perno in acciaio e cuscinetti a sfera. Portata Kg 110/220 in tandem fisse e/o regolabili. La chiusura dell'anta principale dovrà essere del tipo multipunto e potrà essere realizzata con astine in alluminio estruso o poliammide comandate da una cremonese con meccanismo a cremagliera in zama e maniglia inalluminio/ottone/inox, oppure da una movimentazione interna in zama/acciaio azionata da martellina con maniglia in alluminio/ottone/inox. Gli accessori saranno scelti in funzione delle dimensioni (base e altezza) e al peso dell'elemento fra quelli indicati dal produttore del sistema.

Tenuta, drenaggio e ventilazione

Doppia battuta con spazzolini

Gli infissi dovranno essere caratterizzati dal sistema di tenuta cosidetto "con spazzolini", garantito da spazzolini in polipropilene, situati a coppia perimetralmente sui profili con pinna al centro in PVC.

Guarnizioni cingivetro in EPDM

I serramenti dovranno essere realizzati avendo cura di praticare su tutti i telai opportune lavorazioni per drenaggio dell'acqua e la compensazione dell'umidità dell'aria. L'evacuazione dell'acqua piovana dai telai avverrà attraverso speciali asolature protette esternamente
da cappette in nylon che eviteranno il riflusso.

Al fine di evitare infiltrazioni di aria ed acqua si dovranno inoltre:

· sigillare le giunzioni tra i profilati con apposito mastice protettivo siliconico monocomponente;
· incollare le giunzioni tra le guarnizioni con idonei prodotti indicati dal produttore delle guarnizioni stesse;
· inserire guarnizioni perimetrali isolanti tra muro e telaio.

Le guarnizioni saranno scelte in funzione dei profili e delle vetrazioni utilizzate fra quelle indicate dal produttore del sistema.

Protezione e finitura superficiale

La protezione e la finitura dei profilati di alluminio potranno essere effettuate con anodizzazione di spessore minimo 15 micron (UNI 10681:1998) nel rispetto delle norme QUALANOD, o verniciatura a polveri di poliesteri termoindurenti e polimerizzati in forno a temperatura compresa tra 185 °C e 195 °C e tempo massimo di permanenza di 20 minuti, effettuata con impianti di verniciatura verticali a 10 passaggi con cromatazione gialla, con spessore minimo garantito do 60 micron , nel rispetto delle norme QUALICOAT. Nei processi di verniciatura in orizzontale sostenere il profilato a taglio termico con un ulteriore appoggio centrale al fine di evitare una eccessiva inflessione.

Requisiti prestazionali

Le caratteristiche di tenuta degli infissi, classificate come 4, 7A, C4, dovranno essere dimostrabili con riproduzione in fotocopia del certificato di collaudo effettuato dal costruttore del serramento o, in mancanza, dal produttore del sistema.

Triall.co 65 TT

Il presente catalogo è di proprietà di All.Co s.p.a così come i suoi contenuti ed immagini che non potranno essere copiati, riprodotti, modificati in alcun modo senza la Sua autorizzazione scritta.

All.Co s.p.a. declina ogni responsabilità su eventuali errori di stampa o sull'uso improprio del presente catalogo e si riserva la facoltà di modificarne il contenuto senza alcun obbligo di preavviso.

I disegni e le informazioni contenute in questo catalogo sono fornite solo a titolo indicativo e non possono costituire titolo di rivalsa nei confronti di All.Co s.p.a..

CARATTERISTICHE TECNICHE DEL SISTEMA "TRIALL.CO 90 TT"

Il presente catalogo è di proprietà di All.Co s.p.a così come i suoi contenuti ed immagini che non potranno essere copiati, riprodotti, modificati in alcun modo senza la Sua autorizzazione scritta.

All.Co s.p.a. declina ogni responsabilità su eventuali errori di stampa o sull'uso improprio del presente catalogo e si riserva la facoltà di modificarne il contenuto senza alcun obbligo di preavviso.

I disegni e le informazioni contenute in questo catalogo sono fornite solo a titolo indicativo e non possono costituire titolo di rivalsa nei confronti di All.Co s.p.a..

Impiego
Costruzione di porte/finestre con una o più ante ad apertura scorrevole.

Dati tecnici del sistema

Profondità telaio fisso:	90 mm
Profondità anta:	35 mm
Larghezza nodo centrale:	84,5mm
Spessore massimo vetrazioni:	30 mm
Portata massima carrelli (coppia):	110/220Kg
Assemblaggio:	45°
Sistema di tenuta:	spazzolini
Sistema di chiusura:	multipunto

Caratteristiche dei profilati
Estrusi in lega di alluminio EN AW 6060 (UNI EN 573-3:2008 e EN 755-2:2008). Stato di fornitura T6 (UNI EN 515:1996).
Tolleranza dimensionale e spessori conformi alla norma UNI EN 12020-2:2002. Barrette in poliammide 66 rinforzato al 25% con fibre di vetro, assemblate con i profili di alluminio mediante rullatura meccanica computerizzata conferente una resistenza allo scorrimento superiore a 24 N/mm nel rispetto delle procedure previste dal marchio di qualità Qualital: QUALITHERM.

Finitura superficiale
La protezione dei profilati viene effettuata medianteossidazione anodica con classe di spessore maggiore di 15 micron, oppure mediante verniciatura a polveri di poliesteri termoindurenti e polimerizzate in forno con spessore medio garantito di 60 micron per le parti principali in vista, in conformità con le disposizioni contenute nelle norme Europee UNI 10681:1998 e UNI EN 12206-1:2005, e nel rispetto delle direttive previste rispettivamente dai marchi di qualità Qualital: QUALANOD E QUALICOAT-SEASIDE

Guarnizioni
Le guarnizioni utilizzate per il sistema sono originali studiate e prodotte a garanzia delle prestazioni del sistema stesso e rispondenti ai criteri indicati nelle norme Europee di riferimento UNI 3952:1998, UNI EN 12365-1-2-3-4:2005,

Accessori
Gli accessori utilizzati per il sistema sono originali, studiati e prodotti a garanzia delle prestazioni del sistema stesso e rispondenti ai criteri indicati nelle norme Europee e alle disposizioni normative Italiane di riferimento in materia di sicurezza (D.Lgs. 81 del 09/04/08 s.m.i.).

Certificazioni
La serie "Triall.co 90 TT" è stata oggetto di prove meccanico-funzionali di permeabilità all'aria, tenuta all'acqua e resistenza al vento presso i laboratori del "ITC-CNR" di Milano, rapporto di prova n. 4296/RP/06 del 20/12/2006 ottenendo i seguenti risultati:

permeabilità all'aria	**classe 4**
tenuta all'acqua	**classe 7A**
resistenza alla spinta del vento	**classe C4**

Le copie dei documenti ufficiali certificanti le effettive classificazioni ottenute dal sistema in base alle sue prestazioni caratteristiche potranno essere richieste ad All.Co s.p.a..

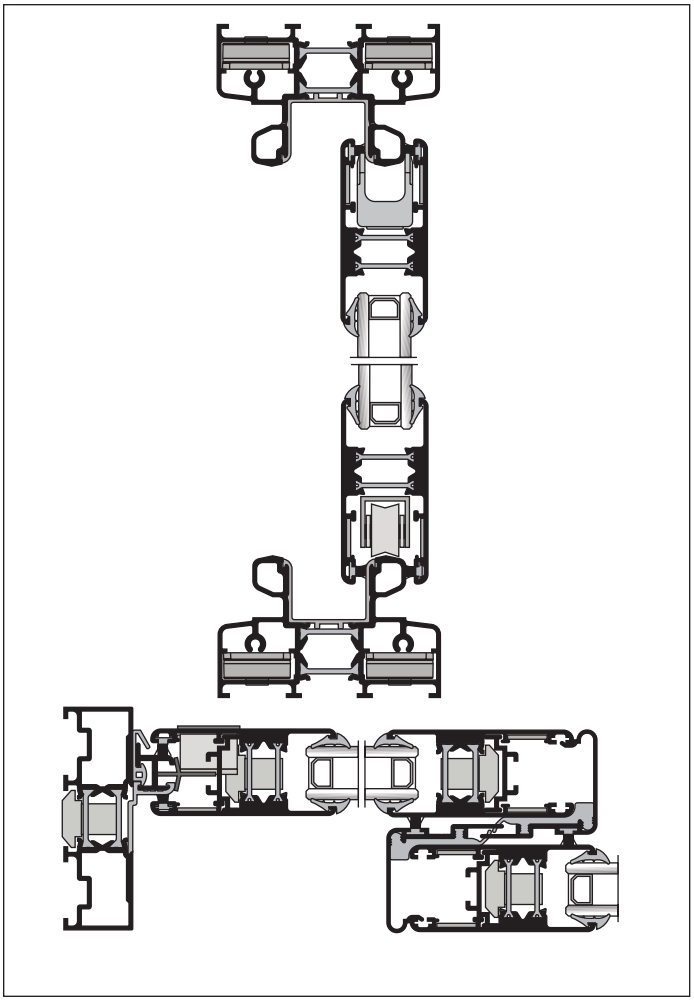

Triall.co 90TT

TRACCIA DI CAPITOLATO TECNICO PER FORNITURA E POSA IN OPERA DI SERRAMENTI A SCORRERE IN ALLUMINIO REALIZZATI CON IL SISTEMA "TRIALL.CO 90 TT"

Struttura
I profilati dovranno essere realizzati mediante estrusione in lega di alluminio EN AW 6060-T6 con spessori e tolleranze dimensionali conformi alla norma UNI EN 12020-2:2008. Il taglio termico dei profili dovrà essere realizzato mediante barrette da 24 mm in poliammide 66 rinforzato al 25% con fibre di vetro. L'assemblaggio di queste ultime con i profili in alluminio dovrà essere operato mediante rullatura meccanica computerizzata per garantire una resistenza allo scorrimento superiore a 24 N/mm, nel rispetto delle procedure previste dal marchio di qualità Qualital: QUALITHERM.
Il montaggio dovrà avvenire mediante tagli e giunzioni a 45°. Il telaio fisso dovrà avere profondità di 90 mm e quello mobile di 35. Il nodo centrale dovrà avere una larghezza di 84,5 mm e quello laterale una larghezza di 121 mm.

Accessori
L'assiemaggio dei profili sarà effettuato mediante squadrette in alluminio pressofuso a bottone o in alluminio estruso a cianfrinare o spinare.
Per la movimentazione delle ante dovranno essere utilizzate: carrucole in teflon con cassa di nylon e/o alluminio-zama con perno in acciaio e cuscinetti a sfera. Portata Kg 110/220 in tandem fisse e/o regolabili.
La chiusura dell'anta principale dovrà essere del tipo multipunto e potrà essere realizzata con astine in alluminio estruso o poliammide comandate da una cremonese con meccanismo a cremagliera in zama e maniglia in alluminio/ottone/inox, oppure da una movimentazione interna in zama/acciaio azionata da martellina con manigliain alluminio/ottone/inox. Gli accessori saranno scelti in funzione delle dimensioni (base e altezza) e al peso dell'elemento fra quelli indicati dal produttore del sistema.

Tenuta, drenaggio e ventilazione
Doppia battuta con spazzolini
Gli infissi dovranno essere caratterizzati dal sistema di tenuta cosidetto "con spazzolini", garantito da spazzolini in polipropilene, situati a coppia perimetralmente sui profili con pinna al centro in PVC.
Guarnizioni cingivetro in EPDM
I serramenti dovranno essere realizzati avendo cura di praticare su tutti i telai opportune lavorazioni per il drenaggio dell'acqua e la compensazione dell'umidità dell'aria. L'evacuazione dell'acqua piovana dai telai avverrà attraverso speciali asolature protette esternamente
da cappette in nylon che eviteranno il riflusso.
Al fine di evitare infiltrazioni di aria ed acqua si dovranno inoltre:
·sigillare le giunzioni tra i profilati con apposito mastice protettivo siliconico monocomponente;
·incollare le giunzioni tra le guarnizioni con idonei prodotti indicati dal produttore delle guarnizioni stesse;
·inserire guarnizioni perimetrali isolanti tra muro e telaio.
Le guarnizioni saranno scelte in funzione dei profili e delle vetrazioni utilizzate fra quelle indicate dal produttore del sistema.

Protezione e finitura superficiale
La protezione e la finitura dei profilati di alluminio potranno essere effettuate con anodizzazione di spessore minimo 15 micron (UNI 10681:1998) nel rispetto delle norme QUALANOD, o verniciatura a polveri di poliesteri termoindurenti e polimerizzati in forno a temperatura compresa tra 185 °C e 195 °C e tempo massimo di permanenza di 20 minuti, effettuata con impianti di verniciatura verticali a 10 passaggi con cromatazione gialla, con spessore minimo garantito do 60 micron, nel rispetto delle norme QUALICOAT. Nei processi di verniciatura in orizzontale sostenere il profilato a taglio termico con un ulteriore appoggio centrale al fine di evitare una eccessiva inflessione.

Requisiti prestazionali
Le caratteristiche di tenuta degli infissi, classificate come 4, 7A, C4 dovranno essere dimostrabili con riproduzione in fotocopia del certificato di collaudo effettuato dal costruttore del serramento o, in mancanza, dal produttore del sistema.

Il presente catalogo è di proprietà di All.Co s.p.a così come i suoi contenuti ed immagini che non potranno essere copiati, riprodotti, modificati in alcun modo senza la Sua autorizzazione scritta.

All.Co s.p.a. declina ogni responsabilità su eventuali errori di stampa o sull'uso improprio del presente catalogo e si riserva la facoltà di modificarne il contenuto senza alcun obbligo di preavviso.

I disegni e le informazioni contenute in questo catalogo sono fornite solo a titolo indicativo e non possono costituire titolo di rivalsa nei confronti di All.Co s.p.a..

ALL.CO GROUP

all.co

PROFILARIO

SEZIONE C

TRIALL.CO

65/90 - 65TT/90TT

SERIE BREVETTATA

SERIE BREVETTATA

TRIALL.CO

65/90

65TT/90TT

SEZIONE C

Il presente catalogo è di proprietà di All.Co s.p.a così come i suoi contenuti ed immagini che non potranno essere copiati, riprodotti, modificati in alcun modo senza la Sua autorizzazione scritta.

All.Co s.p.a. declina ogni responsabilità su eventuali errori di stampa o sull'uso improprio del presente catalogo e si riserva la facoltà di modificarne il contenuto senza alcun obbligo di preavviso.

I disegni e le informazioni contenute in questo catalogo sono fornite solo a titolo indicativo e non possono costituire titolo di rivalsa nei confronti di All.Co s.p.a..

	CODICE RÉFÉREN. CODE REFER.	y SEZIONE COUPE SECTION SECCION x	DESCRIZIONE DESCRIPTION DESCRIPTION DESCRIPCIÓN	g/m	mm	mm	J_x J_y cm⁴	W_x W_y cm³
PAG. F-04	vz **5149**	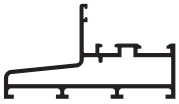	PROFILO ACCOPPIAM. EXP. 50 DORMANT POUR EXP. 50 FIXED FRAME FOR EXP. 50 MARCO PARA EXP. 50	**1220**	383	86	5,65 32,67	
PAG. F-01	vz **5200**	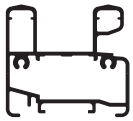	TELAIO PARI MAGGIORATO 45° DORMANT TRADITIONNEL 45° FIXED FRAME 45° MARCO PERIMETRAL 45°	**1660**	386	265	15,48 26,38	
PAG. F-01	vz **5201**		TELAIO PARI 65 A 45° DORMANT TRADITIONNEL 45° FIXED FRAME 45° MARCO PERIMETRAL 45°	**1402**	355	215	10,20 24,22	
PAG. F-04	vz **5202**		BATTUTA A SCATTO 90 - 90TT COUVRE JOINT WALL CONNECTION PROFILE TAPAJUNTAS	**280**	136	34		
PAG. F-04	vz **5203**		BATTUTA A SCATTO 65 COUVRE JOINT WALL CONNECTION PROFILE TAPAJUNTAS	**350**	204	33		
PAG. F-05	vz **5204**		ANTA 45° V. 24 mm 65 -90 OUVRANT 45° V. 24 mm 65 -90 WING 45° S. 24 mm 65 -90 HOJA 45° H. 24 mm 65 -90	**1089**	408	159	14,81 8,23	
PAG. F-09	vz **5205**		INCONTRO CENTRALE 65TT-90TT ACCROCHEMENT POUR 65TT-90TT 65STT-90STT CONNECTION PROFILE TAPETA CRUCE HOJAS PARA 65TT-90TT	**475**	241	58	2,68 3,56	
PAG. F-03	vz **5207**		GOCCIOLATOIO 65 - 65TT REJET-D'EAU WATER REJET PROFILE VIERTEAGUAS	**320**	122	55		
PAG. F-01	vz **5208**		TELAIO CON BATTUTA 65 DORMANT COUVRE JOINT OVERLAPING FIXED FRAME MARCO CON TAPAJUNTAS	**1480**	416	235	16,45 28,71	

	CODICE RÉFÉREN. CODE REFER.	y SEZIONE COUPE SECTION SECCION x	DESCRIZIONE DESCRIPTION DESCRIPTION DESCRIPCIÓN	g/ml	mm	mm	J_x J_y cm^4	W_x W_y cm^3
PAG. F-03	vz **5209**		GOCCIOLATOIO 90 - 90TT REJET-D'EAU WATER REJET PROFILE VIERTEAGUAS	**180**	86	32		
PAG. F-02	vz **5210**	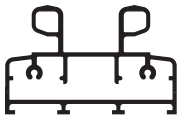	TELAIO PARI 90 45° 90° DORMANT TRADITIONNEL45° 90° FIXED FRAME 45° 90° MARCO PERIMETRAL 45° 90°	**2088**	432	266	20,51 55,59	
PAG. F-02	vz **5211**		TELAIO 90 VERTICALE 90° DORMANT 90 VERTICAL 90° 90° VERTICAL FIXED FRAME MARCO 90° VERTICAL PARA 90	**1127**	294	140	4,54 37,47	
PAG. F-02	vz **5216**		RIPORTO MONTANTE 90 (ASV) PROFILÉ DE BATTUE 90 CONNECTION PROFILE 90 PERFIL GANCHO LATERAL 90	**270**	103	38		
PAG. F-09	vz **5217**		RIPORTO MONTANTE 90TT (ASV) PROFILÉ DE BATTUE 90TT CONNECTION PROFILE 90TT PERFIL GANCHO LATERAL 90TT	**217**	224	23		
PAG. F-05	vz **5218**		ASTINA DI COMANDO TIGE POUR CRÉMONE CREMONE PROFILE PLETINA CREMONA	**245**	122			
PAG. F-05	vz **5221**	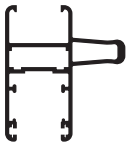	ANTA RINFORZATA 45° v.24 mm OUVRANT RENFORCE' 45° v.24 mm RENFORCED WING 45° S. 24mm HOJA CON REFUERZO 45° H.24mm	**1350**	425	260	16,15 19,14	
PAG. F-01	vz **5222**	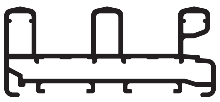	TELAIO PARI 3 VIE DORMANT 3 VOIES FIXED FRAME 3 RAILS MARCO 3 CARRILES	**2147**	520	482	14,85 98,87	
PAG. F-03	vz **5223**		RACCOGLI-CONDENSA RÉCEPTEUR DE CONDENSATION WATER DESCHARGE PERFIL INF. CONDENSACION	**245**	120	65		

Il presente catalogo è di proprietà di All.Co s.p.a cosi come i suoi contenuti ed immagini che non potranno essere copiati, riprodotti, modificati in alcun modo senza la Sua autorizzazione scritta.

All.Co s.p.a. declina ogni responsabilità su eventuali errori di stampa o sull'uso improprio del presente catalogo e si riserva la facoltà di modificarne il contenuto senza alcun obbligo di preavviso.

I disegni e le informazioni contenute in questo catalogo sono fornite solo a titolo indicativo e non possono costituire titolo di rivalsa nei confronti di All.Co s.p.a..

Il presente catalogo è di proprietà di All.Co s.p.a così come i suoi contenuti ed immagini che non potranno essere copiati, riprodotti, modificati in alcun modo senza la Sua autorizzazione scritta.

All.Co s.p.a. declina ogni responsabilità su eventuali errori di stampa o sull'uso improprio del presente catalogo e si riserva la facoltà di modificarne il contenuto senza alcun obbligo di preavviso.

I disegni e le informazioni contenute in questo catalogo sono fornite solo a titolo indicativo e non possono costituire titolo di rivalsa nei confronti di All.Co s.p.a..

	CODICE RÉFÉREN. CODE REFER.	y SEZIONE COUPE SECTION SECCION x	DESCRIZIONE DESCRIPTION DESCRIPTION DESCRIPCIÓN	g/m	mm	mm	J_x J_y cm⁴	W_x W_y cm³
PAG. F-06	vz **5229**		INCONTRO CENTRALE 65-90 ACCROCHEMENT POUR 65-90 65 - 90 CONNECTION PROFILE TAPETA CRUCE HOJAS PARA 65-90	**524**	265	59	2,77 3,45	
PAG. F-06	vz **5232**		RIPORTO 3ª ANTA (ASV) PROFILÉ DE BATTUE 3° VANTAUX CONNECTION PROFILE 3° WING CLIP 3° HOJA	**438**	172	31		
PAG. F-02	vz **5234**		TELAIO SOGLIA 90° PER 90 DORMANT-SEUIL 90° POUR 90 THRESOLD-FIXED FRAME 90° MARCO-TRANCO 90° PARA 90	**1125**	327	193	2,48 30,05	
PAG. F-06	vz **5235**		FERMAVETRO VUOTO 31 PARCLOSE VIDE 31 mm GLASS STOP SPACE 31 mm JUNQUILLO 31 mm	**207**	92	22		
PAG. F-05	vz **5236**		ANTA CON FERMAV. 65-90 OUVRANT AVEC PARCLOSE 65-90 WING WITH GLASS-STOP 65-90 HOJA CON JUNQUILLO 65-90	**1060**	393	143	14,41 8,23	
PAG. F-05	vz **5240**	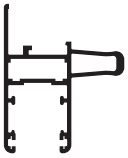	ANTA CON F.V. RINFORZATA 65-90 OUVRANT AVEC PARCLOSE 65-90 WING WITH GLASS-STOP 65-90 HOJA CON JUNQUILLO 65-90	**1370**	458	208	16,17 19,43	
PAG. F-09	vz **5241**		BATTUTA A SCATTO 65TT COUVRE JOINT 65TT WALL CONNECTION PROFILE 65TT TAPAJUNTAS 65TT	**200**	103	28		
PAG. F-07	vz **5242**		INCONTRO CENTR. 3° ANTA 65-90 ACCROCHEMENT POUR 65-90 65 - 90 CONNECTION PROFILE TAPETA CRUCE HOJAS PARA 65-90	**885**	206	169	3,91 6,80	
PAG. F-07	vz **5248**		CHIUSURA SUPERIORE MONOBLOCCO SERRURE SUPÉRIEURE MONOBLOC UPPER MONOBLOCK LOCK PERFIL SUPERIOR COMPACTO	**562**	289	42	20,25	

	CODICE RÉFÉREN. CODE REFER.	y SEZIONE COUPE SECTION SECCION x	DESCRIZIONE DESCRIPTION DESCRIPTION DESCRIPCIÓN	g/ml	mm	mm	J_x J_y cm^4	W_x W_y cm^3
PAG. F-07	vz **5249**		RIDUTTORE VETRO INF. 11 mm PROFILÉ POUR VITRE 11 mm GLASS REDUCER 11 mm ADAPTADOR CRISTAL 11 mm	**275**	160	59		
PAG. F-03	vz **5252**		TELAIO 90° ORIZZONTALE 90 DORMANT 90° POUR 90 90° FIXED FRAME FOR 90 MARCO HORIZ. 90° PARA 90	**1950**	625	245	18,47 56,37	
PAG. F-03	vz **5253**		TELAIO 90° VERTICALE 90 DORMANT 90° VERTICAL 90 90° VERTICAL FIXED FRAME 90 MARCO 90° VERTICAL PARA 90	**730**	372	146	0,75 28,3	
PAG. F-09	vz **5254**		INCONTRO CENTRALE 65TT-90TT ACCROCHEMENT POUR 65TT-90TT 65TT-90TT CONNECTION PROFILE TAPETA CRUCE HOJAS PARA 65TT-90TT	**468**	224	45	2,70 3,79	
PAG. F-08	vz **5257**		COPRIFILO 28 mm COUVRE JOINT 28 mm WALL CONNECTION PROFILE 28 mm TAPAJUNTAS 28 mm	**190**	105	35		
PAG. F-08	vz **5258**		COPRIFILO 20 mm COUVRE JOINT 20 mm WALL CONNECTION PROFILE 20 mm TAPAJUNTAS 20 mm	**160**	187	28		
PAG. F-03	vz **5260**		INCONTRO CENTR. x CREMONESE ACCROCHEMENT POUR CRÉMONE CONNECTION PROFILE FOR HANDLE TAPETA CRUCE HOJAS PARA CREMONA	**1280**	445	102	16,86 13,18	
PAG. F-02	vz **5263**		RIPORTO MONTANTE 90 (AGS) PROFILÉ DE BATTUE 90 CONNECTION PROFILE 90 PERFIL GANCHO LATERAL 90	**265**	120	39		
PAG. F-09	vz **5264**		RIPORTO MONTANTE 90TT (AGS) PROFILÉ DE BATTUE 90TT 90° CONNECTION PROFILE 90TT PERFIL GANCHO LATERAL 90TT	**234**	395	23		

Il presente catalogo è di proprietà di All.Co s.p.a cosi come i suoi contenuti ed immagini che non potranno essere copiati, riprodotti, modificati in alcun modo senza la Sua autorizzazione scritta.

All.Co s.p.a. declina ogni responsabilità su eventuali errori di stampa o sull'uso improprio del presente catalogo e si riserva la facoltà di modificarne il contenuto senza alcun obbligo di preavviso.

I disegni e le informazioni contenute in questo catalogo sono fornite solo a titolo indicativo e non possono costituire titolo di rivalsa nei confronti di All.Co s.p.a..

Il presente catalogo è di proprietà di All.Co s.p.a così come i suoi contenuti ed immagini che non potranno essere copiati, riprodotti, modificati in alcun modo senza la Sua autorizzazione scritta.

All.Co s.p.a. declina ogni responsabilità su eventuali errori di stampa o sull'uso improprio del presente catalogo e si riserva la facoltà di modificarne il contenuto senza alcun obbligo di preavviso.

I disegni e le informazioni contenute in questo catalogo sono fornite solo a titolo indicativo e non possono costituire titolo di rivalsa nei confronti di All.Co s.p.a..

	CODICE RÉFÉREN. CODE REFER.	SEZIONE COUPE SECTION SECCION (y / x)	DESCRIZIONE DESCRIPTION DESCRIPTION DESCRIPCIÓN	g/m	mm	mm	J_x J_y cm⁴	W_x W_y cm³
PAG. F-06	vz **5265**		FERMAVETRO VUOTO mm 11 PARCLOSE VIDE mm 11 GLASS STOP SPACE mm 11 JUNQUILLO mm 11	**220**	138	40		
PAG. F-07	vz **5266**		INCONTRO CENTR. 3° ANTA 65-90 ACCROCHEMENT POUR 65-90 65 - 90 CONNECTION PROFILE TAPETA CRUCE HOJAS PARA 65-90	**890**	258	90	3,71 6,68	
PAG. F-07	vz **5267**	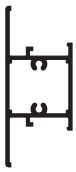	TRAVERSO CON FERMAVETRO TRAVERSE AVEC PARCLOSE TRANSOM WITH GLASS-STOP TRAVESAÑO CON JUNQUILLO	**1080**	296	135	14,19 6,90	
PAG. F-06	vz **5268**		RIPORTO 4ª ANTA (AGS) PROFILÉ DE BATTUE 4° VANTAUX CONNECTION PROFILE 4° WING CLIP 4° HOJA	**455**	181	31		
PAG. F-08	vz **5271**		COPRIFILO 37 mm COUVRE JOINT 37 mm WALL CONNECTION PROFILE 37 mm TAPAJUNTAS 37 mm	**234**	119	46		
PAG. F-03	vz **5274**	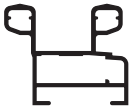	TELAIO PARI ABB. EXPORT50 DORM. TRADITIONNEL POUR EXP.50 FIXED FRAME FOR EXP.50 MARCO PERIMETRAL PARA EXP.50	**1280**	341	244	12,18 19,98	
PAG. F-04	vz **5275**	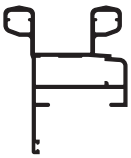	TELAIO CON BATTUTA ABB. EXP.50 DORMANT COUVRE JOINT OVERLAPING FIXED FRAME MARCO CON TAPAJUNTAS	**1393**	402	272	19,12 21,47	
PAG. F-08	vz **5276**	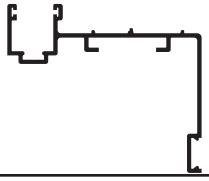	MONOBLOCCO-GUIDA V. ROULANTS-GUIDE ROLLING SHUTTERS PROFILE GUIA PERSIANA ENROLLABLE	**1237**	578	80	22,36 64,11	
PAG. F-07	vz **5277**		CHIUSURA SUPERIORE MONOBLOCCO SERRURE SUPÉRIEURE MONOBLOC UPPER MONOBLOCK LOCK PERFIL SUPERIOR COMPACTO	**368**	194	15	7,15	

	CODICE RÉFÉREN. CODE REFER.	y SEZIONE COUPE SECTION SECCION x	DESCRIZIONE DESCRIPTION DESCRIPTION DESCRIPCIÓN	g/ml	mm	mm	J_x J_y cm^4	W_x W_y cm^3
PAG. F-08	vz **5280**	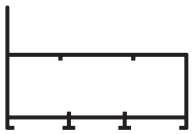	COPRIFILO TUBOLARE PER VZ 5253 COUVRE JOINT POUR VZ 5253 WALL CONNECTION PROF. FOR VZ 5253 MARCO TAPAJUNTAS PARA VZ 5253	**1232**	380	103	13,9 53,7	
PAG. F-08	vz **5281**		TELAIO PARI CON RACCOGLI COND.45° DORMANT TRADITIONNEL 45° 45° FIXED FRAME MARCO PERIMETRAL 45°	**1496**	459	2102	11,8 46,3	
PAG. F-05	vz **5282**		PROFILO A SCATTO PROFILÉ À CLIPPER CLIPS FOR VZ 1910 PERFIL DE ACABADO	**150**	79	31		
PAG. F-09	vz **5283**		INCONTRO MONOROTAIA ACCROCHEMENT MONORAIL CONNECTION PROFILE ONE-WAY TAPETA CRUCE MONOCARRIL	**234**	114	48		
PAG. F-09	vz **5284**		GUIDA MONOROTAIA DORMANT MONORAIL FIXED FRAME PROFILE ONE-WAY MARCO MONOCARRIL	**713**	209	138		
PAG. F-06	vz **5289**		ANTA PER SERRATURA 65-90 OUVRANT POUR SERRURE 65-90 WING FOR LOCK 65-90 HOJA PARA CERRADURA 65-90	**1250**	433	185	26 10	
PAG. F-07	vz **5290**	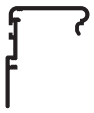	INCONTRO CENTRALE PER vz5289 ACCROCHEMENT POUR vz5289 CONNECTION PROFILE FOR vz 5289 TAPETA CRUCE HOJAS PARA vz5289	**505**	260	57	4,5 4,3	
PAG. F-02	vz **5291**		TELAIO PARI SILENZIATO 45° DORMANT POUR TAPÉES 45° FIXED FRAME FOR SILLS 45° MARCO PERIM. SILENCIOSO 45°	**1544**	386	207	11,6 28,3	
PAG. F-05	vz **5292**		ANTA 45° VUOTO 12 mm OUVRANT 45° VIDE 12mm WING 45° SPACE 12 mm HOJA 45° HUECO12 mm	**1145**	429	168	8,7 17,4	

Il presente catalogo è di proprietà di All.Co s.p.a cosi come i suoi contenuti ed immagini che non potranno essere copiati, riprodotti, modificati in alcun modo senza la Sua autorizzazione scritta.

All.Co s.p.a. declina ogni responsabilità su eventuali errori di stampa o sull'uso improprio del presente catalogo e si riserva la facoltà di modificarne il contenuto senza alcun obbligo di preavviso.

I disegni e le informazioni contenute in questo catalogo sono fornite solo a titolo indicativo e non possono costituire titolo di rivalsa nei confronti di All.Co s.p.a..

	CODICE RÉFÉREN. CODE REFER.	y SEZIONE COUPE SECTION SECCION x	DESCRIZIONE DESCRIPTION DESCRIPTION DESCRIPCIÓN	g/m	mm	mm	J_x J_y cm^4	W_x W_y cm^3
PAG. F-10	vz **5293**		ANTA CON FERMAV. 65-90 OUVRANT AVEC PARCLOSE 65-90 WING WITH GLASS-STOP 65-90 HOJA CON JUNQUILLO 65-90	**1067**	394	142	8 14,3	
PAG. F-04	vz **5296**		PROFILO A SCATTO PROFILÉ À CLIPPER CLIPS FOR VZ 1910 PERFIL DE ACABADO	**203**	106	38		
PAG. F-06	vz **5297**		INCONTRO CENTRALE ARROT 65-90 ACCROCHEMENT POUR 65-90 65 - 90 CONNECTION PROFILE TAPETA CRUCE HOJAS PARA 65-90	**630**	310	63	5,5 7,3	
PAG. F-10	vz **5298**		PROFILO DI POSA PIÈCE D'APPUI SILL SECTION PERFIL INF. CONDENSACIÓN	**670**	336	62	6,7 22,2	
PAG. F-06	vz **5700**		TELAIO PARI 65 DORMANT TRADITIONNEL 65 65 FIXED FRAME MARCO PERIMETRAL 65	**1550**	336	284	10,6 35,3	
PAG. F-11	vz **5701**		ANTA V. 30 mm 65-90 OUVRANT 45° V. 30 mm 65-90 WING 45° S. 30 mm 65-90 HOJA 45° H. 30 mm 65-90	**1072**	387	151	13,5 8,3	
PAG. F-06	vz **5702**		TELAIO PARI 65 DORMANT TRADITIONNEL 65 65 FIXED FRAME MARCO PERIMETRAL 65	**1573**	432	303	11,1 38,1	
PAG. F-11	vz	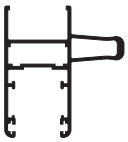	ANTA RINFORZATA V.30mm 65-90 OUVRANT RENFORCÉ V.30mm65-90 RENFORCED WING S. 30mm65-90 HOJA CON REFUERZO H.30mm65-90	**1347**	437	200	15 19,5	

Il presente catalogo è di proprietà di All.Co s.p.a così come i suoi contenuti ed immagini che non potranno essere copiati, riprodotti, modificati in alcun modo senza la Sua autorizzazione scritta.

All.Co s.p.a. declina ogni responsabilità su eventuali errori di stampa o sull'uso improprio del presente catalogo e si riserva la facoltà di modificarne il contenuto senza alcun obbligo di preavviso.

I disegni e le informazioni contenute in questo catalogo sono fornite solo a titolo indicativo e non possono costituire titolo di rivalsa nei confronti di All.Co s.p.a..

	CODICE RÉFÉREN. CODE REFER.	y SEZIONE COUPE SECTION SECCION x	DESCRIZIONE DESCRIPTION DESCRIPTION DESCRIPCIÓN	g/ml	mm	mm	J_x J_y cm^4	W_x W_y cm^3
PAG. F-10	vz **1121**		ANTA ZANZARIERA CADRE MOUSTIQUAIRE FLY SCREEN FRAME HOJA MOSQUITERA	**310**	161			
PAG. F-05	vz **1877**		PROFILO A SCATTO PROFILÉ À CLIPPER CLIPS FOR VZ 1910 PERFIL DE ACABADO	**85**	50	17		
PAG. F-07	vz **1912**		TRAVERSO V. 24 mm 65-90 TRAVERSE V. 24 mm 65-90 65-90 TRANSOM S. 24 mm TRAVESAÑO H. 24 mm 65-90	**950**	294	144	14,8 4,34	
PAG. F-09	vz **1971**		CHIUSURA LATERALE MONORAIL SERRURE LATÉRALE MONORAIL MONORAIL SIDE LOCK PERFIL LATERAL MONOCARRIL	**834**	281	108		
PAG. F-08	vz **4292**		ANTA PERSIANE SCORREVOLE OUVRANT VOLET COULISSANT SHUTTER WING HOJA MALLORQUINA	**1192**	450	145	13,9 14,2	
PAG. F-09	vz **4293**		GUIDA MONOROTAIA DORMANT MONORAIL ONE WAY FIXED FRAME PROFILE MARCO MONOCARRIL	**384**	166	82	0,75 2,1	
PAG. F-10	vz **MC1042**		ANTA ZANZARIERA RINFORZATA CADRE MOUSTIQUAIRE RENFORCÉ RENFORCED FLY SCREEN FRAME HOJA MOSQUITERA CON REFUERZO	**427**	190	95		
PAG. F-11	vz **CS013**		TRAVERSO V. 30 mm 65-90 TRAVERSE V. 30 mm 65-90 65-90 TRANSOM S. 30 mm TRAVESAÑO H. 30 mm 65-90	**896**	266	134	8,5 5,5	
PAG. F-11	vz **CS023**		RIDUTTORE VETRO INF.12 mm 65-90 RÉDUCTEUR VITRE12 mm 65-90 GLASS REDUCER12 mm 65-90 ADAPTADOR CRISTAL12 mm 65-90	**264**	147	16		

Il presente catalogo è di proprietà di All.Co s.p.a cosi come i suoi contenuti ed immagini che non potranno essere copiati, riprodotti, modificati in alcun modo senza la Sua autorizzazione scritta.

All.Co s.p.a. declina ogni responsabilità su eventuali errori di stampa o sull'uso improprio del presente catalogo e si riserva la facoltà di modificarne il contenuto senza alcun obbligo di preavviso.

I disegni e le informazioni contenute in questo catalogo sono fornite solo a titolo indicativo e non possono costituire titolo di rivalsa nei confronti di All.Co s.p.a..

Il presente catalogo è di proprietà di All.Co s.p.a cosi come i suoi contenuti ed immagini che non potranno essere copiati, riprodotti, modificati in alcun modo senza la Sua autorizzazione scritta.

All.Co s.p.a. declina ogni responsabilità su eventuali errori di stampa o sull'uso improprio del presente catalogo e si riserva la facoltà di modificarne il contenuto senza alcun obbligo di preavviso.

I disegni e le informazioni contenute in questo catalogo sono fornite solo a titolo indicativo e non possono costituire titolo di rivalsa nei confronti di All.Co s.p.a..

	CODICE RÉFÉREN. CODE REFER.	y SEZIONE COUPE SECTION SECCION x	DESCRIZIONE DESCRIPTION DESCRIPTION DESCRIPCIÓN	g/m	mm	mm	J_x J_y cm^4	W_x W_y cm^3
PAG. F-10	vz **CE021**		FERMAVETRO VUOTO 15 mm 65-90 PARCLOSE VIDE 15 mm 65-90 GLASS STOP SPACE 15 mm 65-90 JUNQUILLO 15 mm 65-90	**250**	147	35		
PAG. F-10	vz **CE022**		FERMAVETRO VUOTO 21 mm 65-90 PARCLOSE VIDE 21 mm 65-90 GLASS STOP SPACE 21 mm 65-90 JUNQUILLO 21 mm 65-90	**230**	136	28		
PAG. F-10	vz **CE023**		FERMAVETRO VUOTO 28 mm 65-90 PARCLOSE VIDE 28 mm 65-90 GLASS STOP SPACE 28 mm 65-90 JUNQUILLO 28 mm 65-90	**175**	102	24		
PAG. F-03	vz **8779**	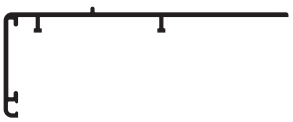	IMBOTTE ESTERNO DORMANT EXTÉRIEUR OUTER FIXED FRAME MARCO PERIMETRAL EXTERIOR	**1156**				
PAG. F-03	vz **8780**	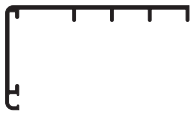	IMBOTTE INTERNO DORMANT INTÉRIEUR INNER FIXED FRAME MARCO PERIMETRAL INTERIOR	**907**				

trial.co

	CODICE RÉFÉREN. CODE REFER.	y SEZIONE COUPE SECTION SECCION x	DESCRIZIONE DESCRIPTION DESCRIPTION DESCRIPCIÓN	g/ml	mm	mm	J_x J_y cm^4	W_x W_y cm^3
PAG. F-14	vz **51213**		TELAIO 90TT VERTICALE 90° DORMANT 90TT VERTICAL 90° 90° VERTICAL FIXED FRAME MARCO 90° VERTICAL PARA 90TT	**1465**	625	245	18,47 56,37	
PAG. F-13	vz **51415**	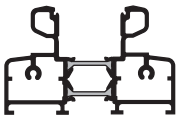	TELAIO PARI 90TT 45°-90° DORMANT TRADITIONNEL 45°-90° FIXED FRAME 45°-90° MARCO PERIMETRAL 45°-90°	**2241**	463	163	20,28 57,41	
PAG. F-16	vz **51920**		ANTA 65TT- 90TT 45° VUOTO 28 mm OUVRANT 45° VIDE 28 mm WING 45° SPACE 28 mm HOJA 45° HUECO28 mm	**1482**	419	245	17,4 11,2	
PAG. F-17	vz **52024**	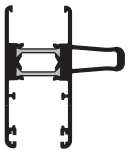	ANTA RINFORZATA 45° v.28 mm OUVRANT RENFORCÉ 45° v.28 mm RENFORCED WING 45° S. 28 mm HOJA CON REFUERZO 45° H.28 mm	**1813**	456	213	17,73 22,55	
PAG. F-13	vz **52627**	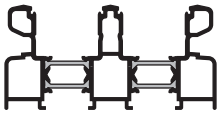	TELAIO PARI 3 VIE 90° 90TT DORMANT 3 VOIES 90° 90TT FIXED FRAME 3 RAILS 90°90TT MARCO 3 CARRILES 90° 90TT	**2726**	598	163	23,67 114,1	
PAG. F-13	vz **52728**	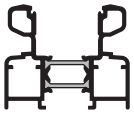	TELAIO PARI 65TT DORMANT TRADITIONNEL 65TT FIXED FRAME 65TT MARCO PERIMETRAL 65TT	**1703**	395	169	15,43 27,56	
PAG. F-14	vz **52799**	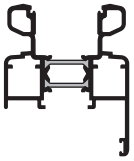	TELAIO 65TT CON BATTUTA DORMANT TRADITIONNEL 65TT 65TT FIXED FRAME MARCO PERIMETRAL 65TT	**1838**	449	202	23,5 32,1	
PAG. F-16	vz **53737**		ANTA 65TT- 90TT 45° VUOTO 32 mm OUVRANT 45° V.32 mm WING 45° S.32 mm HOJA 45° H.32 mm	**1493**	418	161	16,00 11,53	
PAG. F-16	vz **54445**		TRAVERSO 80 mm VUOTO 27 mm TRAVERSE 80 mm V. 27 mm TRANSOM 80 mm S. 27 mm TRAVESAÑO 80mm H. 27 mm	**1428**	321	166	16,55 7,18	

Il presente catalogo è di proprietà di All.Co s.p.a cosi come i suoi contenuti ed immagini che non potranno essere copiati, riprodotti, modificati in alcun modo senza la Sua autorizzazione scritta.

All.Co s.p.a. declina ogni responsabilità su eventuali errori di stampa o sull'uso improprio del presente catalogo e si riserva la facoltà di modificarne il contenuto senza alcun obbligo di preavviso.

I disegni e le informazioni contenute in questo catalogo sono fornite solo a titolo indicativo e non possono costituire titolo di rivalsa nei confronti di All.Co s.p.a..

	CODICE RÉFÉREN. CODE REFER.	y SEZIONE COUPE SECTION SECCION x	DESCRIZIONE DESCRIPTION DESCRIPTION DESCRIPCIÓN	g/m	mm	mm	J_x J_y cm⁴	W_x W_y cm³
PAG. F-14	vz **55279**	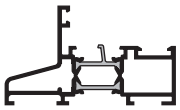	PROFILO ACCOPPIAM. EXP.50TT DORMANT POUR EXP.50TT FIXED FRAME FOR EXP.50TT MARCO PARA EXP.50TT	**1550**	444	109	8,04 37,29	
PAG. F-15	vz **55555**	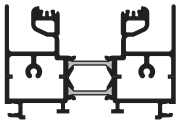	TELAIO PARI 90TT 90° DORMANT TRADITIONNEL 90TT 90° 90TT 90° FIXED FRAME MARCO PERIMETRAL 90TT 90°	**2713**	620	115	26,30 85,50	
PAG. F-15	vz **55556**	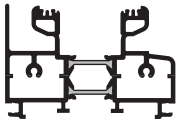	TELAIO PARI 90TT 90° DORMANT TRADITIONNEL 90TT 90° 90TT 90° FIXED FRAME MARCO PERIMETRAL 90TT 90°	**2592**	569	123	24,90 74,20	
PAG. F-15	vz **55656**	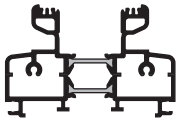	TELAIO PARI 90TT 90° DORMANT TRADITIONNEL 90TT 90° 90TT 90° FIXED FRAME MARCO PERIMETRAL 90TT 90°	**2471**	518	135	23,35 65,74	
PAG. F-16	vz **56262**		ANTA RIDOTTA V.I. 32 mm PETITE OUVRANT V. 32 mm SMALL WING S. 32 mm HOJA PEQUEÑA H. 32 mm	**1230**	287	123	5,63 8,66	
PAG. F-16	vz **57272**		FASCIA DA 80 mm VUOTO 32 mm TRAVERSE 32 mm TRANSOM 32 mm TRAVESAÑO 32 mm	**1928**	319	166	13,28 23,90	
PAG. F-14	vz **59495**	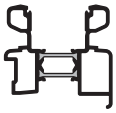	PROFILO ACCOPPIAM. EXP.50TT DORMANT POUR EXP.50TT FIXED FRAME FOR EXP.50TT MARCO PARA EXP.50TT	**1687**	376	157	16,6 27,4	
PAG. F-14	vz **93938**	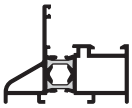	PROFILO ACCOPPIAM. EXP. 45TT DORMANT POUR EXP. 45TT FIXED FRAME FOR EXP. 45TT MARCO PARA EXP. 45TT	**1227**	318	96	5,9 14,3	
PAG. F-17	vz **94647**	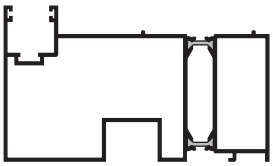	SPALLA MONOBLOCCO VOLET ROULANTS - GUIDE SHUTTERS PROFILE GUIA PERSIANA ENROLLABLE	**2790**	610	279	5,9 14,3	

Il presente catalogo è di proprietà di All.Co s.p.a così come i suoi contenuti ed immagini che non potranno essere copiati, riprodotti, modificati in alcun modo senza la Sua autorizzazione scritta.

All.Co s.p.a. declina ogni responsabilità su eventuali errori di stampa o sull'uso improprio del presente catalogo e si riserva la facoltà di modificarne il contenuto senza alcun obbligo di preavviso.

I disegni e le informazioni contenute in questo catalogo sono fornite solo a titolo indicativo e non possono costituire titolo di rivalsa nei confronti di All.Co s.p.a..

CODICE RÉFÉREN. CODE REFER.	y SEZIONE COUPE SECTION SECCION x	DESCRIZIONE DESCRIPTION DESCRIPTION DESCRIPCIÓN	g/ml	mm	mm	J_x J_y cm^4	W_x W_y cm^3

trial.co

Il presente catalogo è di proprietà di All.Co s.p.a cosi come i suoi contenuti ed immagini che non potranno essere copiati, riprodotti, modificati in alcun modo senza la Sua autorizzazione scritta.

All.Co s.p.a. declina ogni responsabilità su eventuali errori di stampa o sull'uso improprio del presente catalogo e si riserva la facoltà di modificarne il contenuto senza alcun obbligo di preavviso.

I disegni e le informazioni contenute in questo catalogo sono fornite solo a titolo indicativo e non possono costituire titolo di rivalsa nei confronti di All.Co s.p.a..

ALL.CO GROUP

all.co

ACCESSORI

SEZIONE D

TRIALL.CO

65/90 - 65TT/90TT

SERIE BREVETTATA

SERIE BREVETTATA

TRIALL.CO

65/90

65TT/90TT

SEZIONE D

Il presente catalogo è di proprietà di All.Co s.p.a cosi come i suoi contenuti ed immagini che non potranno essere copiati, riprodotti, modificati in alcun modo senza la Sua autorizzazione scritta.

All.Co s.p.a. declina ogni responsabilità su eventuali errori di stampa o sull'uso improprio del presente catalogo e si riserva la facoltà di modificarne il contenuto senza alcun obbligo di preavviso.

I disegni e le informazioni contenute in questo catalogo sono fornite solo a titolo indicativo e non possono costituire titolo di rivalsa nei confronti di All.Co s.p.a..

CODICE RÉFÉREN. CODE REFEREN.	DISEGNO DESSIN DRAWING PLANO	DESCRIZIONE DESCRIPTION DESCRIPTION DESCRIPCIÓN	MATERIALI MATÉRIAUX MATERIAL MATERIALES	Q.M. Q.M. M.Q. C. MIN
AGS 02963		MANIGLIA "BRIO PLUS" SINGOLA POIGNÉE "BRIO PLUS" "BRIO PLUS" LATERAL HANDLE CIERRE EMBUTIDO "BRIO PLUS"	ALLUMINIO ZAMA	20 pz
AGS 02966		MANIGLIA ESTERNA "BRIO" CRÉMONE POUR OUVERTURE EXTERNE "BRIO" CREMONE "BRIO" CREMONA PARA ABERTURA EXT.	ZAMA	20 pz
AGS 02967		MANIGLIA ESTERNA "BRIO KEY" CRÉMONE POUR OUVERTURE EXTERNE CREMONE "BRIO KEY" CREMONA PARA ABERTURA EXT.	ZAMA ACCIAIO	20 pz
AGS 03000	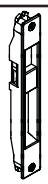	MANIGLIA A INCASSO "NADA" POIGNÉE "NADA" "NADA" LATERAL HANDLE CIERRE EMBUTIDO "NADA	ALLUMINIO ACCIAIO	20 pz
AGS 03016		MANIGLIA LAT. DI TRAINO "BRIO" POIGNÉE DE TRAINE "BRIO" LATERAL HANDLE FOR "BRIO" TIRADOR PARA "BRIO"	ALLUMINIO	20 pz
AGS 03115	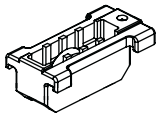	CARRELLO FISSO 65/90 PORTATA 110kg AD ANTA ROULETTE FIXE 110 Kg SIMPLE PULLEY RODAMIENTOS FIJOS	NYLON ACCIAIO	50 kit
AGS 03116	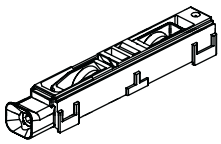	CARRELLO REG. 65/90 PORTATA 180kg AD ANTA ROULETTE RÉGLABLE 65/90 180kg ADJUSTABLE PULLEY 65/90 (180 Kg) RODAMIENTOS REGULABLES 65/90 (180 Kg)	NYLON ACCIAIO	50 kit
AGS 03172	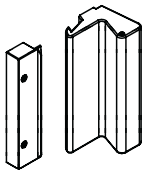	MANIGLIA LATERALE A SCATTO "BUTTERFLY" POIGNÉE "BUTTERFLY" FENÊTRE "BUTTERFLY"HANDLE mm 106 CIERRE SOBRAPUESTA"BUTTERFLY" VENTANA	ALLUMINIO NYLON	20 pz
AGS 03177	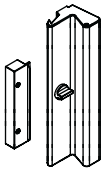	MANIGLIA LATER. A SCATTO PORTE "BUTTERFLY" POIGNÉE "BUTTERFLY" PORTE "BUTTERFLY" mm 181 CIERRE SOBRAPUESTA"BUTTERFLY" PUERTA	ALLUMINIO NYLON	20 pz

CODICE RÉFÉREN. CODE REFEREN.	DISEGNO DESSIN DRAWING PLANO	DESCRIZIONE DESCRIPTION DESCRIPTION DESCRIPCIÓN	MATERIALI MATÉRIAUX MATERIAL MATERIALES	Q.M. Q.M. M.Q. C. MIN
AGS **03193**	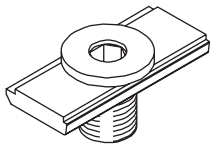	COMPENSATORE DI FISSAGGIO VERIN POUR DORMANT REGULATING PART ESPANSOR MARCO	**ALLUMINIO NYLON**	100 pz
AGS **03360N**	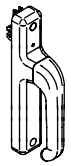	CREMONESE "CITY" NASELLO PICCOLO POIGNÉE “CITY” “CITY” HANDLE CIERRE CREMONA “CITY”	**ALLUMINIO ZAMA ACCIAIO**	20 pz
AGS **03361**	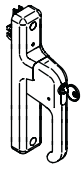	MANIGLIA "CITY KEY" POIGNÉE “CITY KEY” “CITY KEY” HANDLE WITH KEY CIERRE CREMONA “CITY KEY”	**ALLUMINIO ZAMA ACCIAIO**	10 pz
AGS **04902**	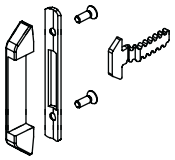	KIT AGGANCIO MANIGLIA "BRIO" TRIALL.CO 65 KIT DE GÂCHES "BRIO" POUR 65 KIT FOR "BRIO" HANDLE 65 KIT CONTROCIERRE "BRIO" 65	**ZAMA ACCIAIO**	20 kit
AGS **04903**	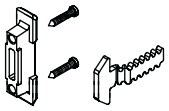	KIT AGGANCIO MANIGLIA "BRIO" TRIALL.CO 90 KIT DE GÂCHES "BRIO" POUR 90 KIT FOR "BRIO" HANDLE 90 KIT CONTROCIERRE "BRIO" 90	**ZAMA ACCIAIO**	20 kit
AGS **06501**	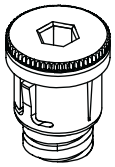	COMPENSATORE DI FISSAGGIO VERIN POUR DORMANT “SKATTO” “SKATTO” REGULATING PART ESPANSOR MARCO "SKATTO”	**NYLON ZAMA**	500 pz
ACL **0427**		SQUADRETTA TRIALL.CO 65 TT PER VZ 52728 ÉQUERRE TRIALL.CO 65TT POUR VZ 52728 INSIDE CORNER JOINT 65TT FOR VZ 52728 ESCUADRA MARCO 65TT PARA VZ 52728	**ALLUMINIO**	250 pz
ACL **0435**	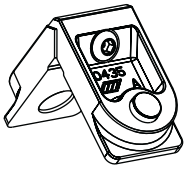	SQUADRETTA TRIALL.CO 65 PER VZ 5201 ÉQUERRE TRIALL.CO 65 VZ 5201 INSIDE CORNER JOINT 65 FOR VZ 5201 ESCUADRA MARCO Y HOJA 65 PARA VZ 5201	**ALLUMINIO**	250 pz
ACL **0452**	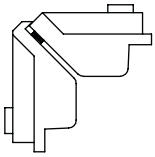	SQUADRETTA TRIALL.CO 65 PER VZ 5200 ÉQUERRE TRIALL.CO 65 POUR VZ 5200 INSIDE CORNER JOINT 65 FOR VZ 5200 ESCUADRA MARCO 65 PARA VZ 5200	**ALLUMINIO**	250 pz

Il presente catalogo è di proprietà di All.Co s.p.a cosi come i suoi contenuti ed immagini che non potranno essere copiati, riprodotti, modificati in alcun modo senza la Sua autorizzazione scritta.

All.Co s.p.a. declina ogni responsabilità su eventuali errori di stampa o sull'uso improprio del presente catalogo e si riserva la facoltà di modificarne il contenuto senza alcun obbligo di preavviso.

I disegni e le informazioni contenute in questo catalogo sono fornite solo a titolo indicativo e non possono costituire titolo di rivalsa nei confronti di All.Co s.p.a..

Il presente catalogo è di proprietà di All.Co s.p.a cosi come i suoi contenuti ed immagini che non potranno essere copiati, riprodotti, modificati in alcun modo senza la Sua autorizzazione scritta.

All.Co s.p.a. declina ogni responsabilità su eventuali errori di stampa o sull'uso improprio del presente catalogo e si riserva la facoltà di modificame il contenuto senza alcun obbligo di preavviso.

I disegni e le informazioni contenute in questo catalogo sono fornite solo a titolo indicativo e non possono costituire titolo di rivalsa nei confronti di All.Co s.p.a..

CODICE RÉFÉREN. CODE REFEREN.	DISEGNO DESSIN DRAWING PLANO	DESCRIZIONE DESCRIPTION DESCRIPTION DESCRIPCIÓN	MATERIALI MATÉRIAUX MATERIAL MATERIALES	Q.M. Q.M. M.Q. C. MIN
ASV **825.6**		CHIUSURA TAUDUE BOÎTER DE FERMETURE MULTIPOINTS MULTIPOINT LOCKING DEVICE CIERRE CON MAS PUNTOS	ACCIAIO	10 pz
ASV **1619**		MANIGLIA PER TAUDUE POIGNÉE SIMPLE POUR ASV 825.6 SINGLE HANDLE FOR ASV 825.6 MANILLA SIMPLE ASV 825.6	ALLUMINIO ACCIAIO	10 pz
ASV **2201**		GRUPPI TAPPI ANTIPOLVERE E COPRILAVOR. KIT DE BLOCAGE KIT FOR SLIDING MECHANISM KIT TAPETAS CORTAVIENTO Y LATERALES	ALLUMINIO NYLON	10 pz
ASV **2301**		SQUADR. ATERMICA PER TAGLIO TERMICO ÉQUERRE NYLON POUR R.T. CORNER JOINT CLEAT FOR T.B. ESCU. PARA PERFILES ROPTURA TERMICA	NYLON	200 pz
ASV **2309**		PIASTRA SIGILLANTE BIADESIVA TAGLIO 90° 90 - 90TT BOUC.AUTOCOLLANT DOUBLE FACE VZ 55556 B-ADESIVE SEALING GASKET GOMA SELLANTE DOBLE ADHESIVA CORTE 90°	ZAMA	100 pz
ASV **2311**		KIT CHIUSURA LATERALE ASTINA ÉLÉMENT DE RÉCEPTION POUR FERM. LATERALE BLOCKING KIT FOR ASV 825.6 KIT CERRADURA PARA PLETINA	POLIETILENE ESPANSO	40 pz
ASV **2315**		TASSELLO GUIDA ANTA PER 65-90-65TT-90TT PAPIN DE GUIDE POUR 65-90-65TT-90TT GUIDE BLOCK FOR 65-90-65TT-90TT TACO DE GUIDA PARA 65-90-65TT-90TT	NYLON	100 pz
AEP **494101** AEP **494201**		TAPPO MONTANTE RINFORZATO DX SX BOUCHON POUR MONTANT RENFORCÉ HAUTE CAP FOR RENFORCED WING TOP TAPA PARA HOJA CON REFUERZO ALTO	NYLON	100 pz
AEP **290.000**	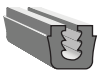	CLIP PER PROFILO TELAIO ALLA FRANCESE CLIP POUR COUVRE JOINT CLIP FOR WIRETIP CLIP PARA TAPAJUNTAS	NYLON	100 pz

CODICE RÉFÉREN. CODE REFEREN.	DISEGNO DESSIN DRAWING PLANO	DESCRIZIONE DESCRIPTION DESCRIPTION DESCRIPCIÓN	MATERIALI MATÉRIAUX MATERIAL MATERIALES	Q.M. Q.M. M.Q. C. MIN
AEP **289.001**		SQUADRETTA ALLINEAMENTO ANTA ÉQUERRE D' ALIGNEMENT OUVRANT SUPPORT CORNER FOR WING ESCUADRA DE ALINEACION HOJA	NYLON	100 pz
AEP **693.001**	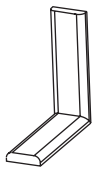	SQUADRETTA ALLINEAMENTO TELAIO 65 ÉQUERRE D' ALIGNEMENT DORMANT 65 SUPPORT CORNER FOR FIXED FRAME 65 ESCUADRA DE ALINEACION MARCO 65	NYLON	100 pz
AEP **913.001**	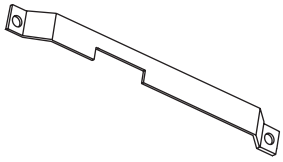	ASTA PONTE BUTÈE POUR CONNEXION TIGE CRÉMONE NYLON GUIDE BLOCK FOR MULTIPONT TACO EN NYLON CONEXION PLETINA	NYLON	10 pz
AEP **114001**		RULLINO INFILA GUARNIZIONI ROULEAUX POUR MISE EN PLACE JOINTS ROLLING INSERT GASKETS RULETAS PARA COLOCACION DE GOMAS	PVC	1 pz
ALX **0201T**	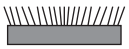	SPAZZOLINO ANTIPOLVERE PER SOGLIA VZ 5234 BROSSE ANTIPOUSSIÉRE POUR VZ 5234 ANTIDUST BROD FOR VZ 5234 TAPETAS CORTAVIENTOS PARA VZ 5234	NYLON	50 pz
ASY **1060501**		MANIGLIA INCASSO SENZA VITI POIGNÉE LATERAL HANDLE CIERRE EMBUTIDO "GAMMA"	ALLUMINIO	20 pz
ASY **1061401**	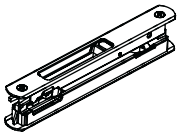	MANIGLIA INCASSO DOPPIA SENZA VITI POIGNÉE DOUBLE DOUBLE LATERAL HANDLE CIERRE EMBUTIDO "GAMMA II"	ALLUMINIO	20 pz
ASY **1061501**	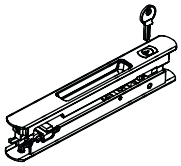	MANIGLIA INC. DOPPIA CON CHIAVE SENZA VITI POIGNÉE DOUBLE AVEC CLEF DOUBLE LATERAL HANDLE WITH KEY CIERRE EMBUTIDO "GAMMA II KLEIDI"	ALLUMINIO	20 pz
ASY **2350020**	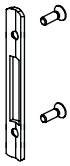	KIT AGGANCIO 65 - 65TT KIT DE GÂCHES POUR 65 - 65TT KIT FOR HANDLE 65 - 65TT KIT GANCHO CONTROCIERRE 65 - 65TT	ACCIAIO INOX	20 pz

Il presente catalogo è di proprietà di All.Co s.p.a cosi come i suoi contenuti ed immagini che non potranno essere copiati, riprodotti, modificati in alcun modo senza la Sua autorizzazione scritta.

All.Co s.p.a. declina ogni responsabilità su eventuali errori di stampa o sull'uso improprio del presente catalogo e si riserva la facoltà di modificarne il contenuto senza alcun obbligo di preavviso.

I disegni e le informazioni contenute in questo catalogo sono fornite solo a titolo indicativo e non possono costituire titolo di rivalsa nei confronti di All.Co s.p.a..

Il presente catalogo è di proprietà di All.Co s.p.a cosi come i suoi contenuti ed immagini che non potranno essere copiati, riprodotti, modificati in alcun modo senza la Sua autorizzazione scritta.

All.Co s.p.a. declina ogni responsabilità su eventuali errori di stampa o sull'uso improprio del presente catalogo e si riserva la facoltà di modificarne il contenuto senza alcun obbligo di preavviso.

I disegni e le informazioni contenute in questo catalogo sono fornite solo a titolo indicativo e non possono costituire titolo di rivalsa nei confronti di All.Co s.p.a..

CODICE RÉFÉREN. CODE REFEREN.	DISEGNO DESSIN DRAWING PLANO	DESCRIZIONE DESCRIPTION DESCRIPTION DESCRIPCIÓN	MATERIALI MATÉRIAUX MATERIAL MATERIALES	Q.M. Q.M. M.Q. C. MIN
AXX **EDF0630055**	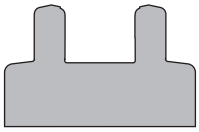	PIASTRA SIGILLANTE BIADESIVA 90° PER VZ 55556 BOUC.AUTOCOLLANT DOUBLE FACE VZ 55556 B-ADESIVE SEALING GASKET FOR VZ 55556 GOMA SELLANTE DOBLE ADHESIVA PARA VZ 55556	**POLIETILENE ESPANSO**	100 pz
ACF **VK68**	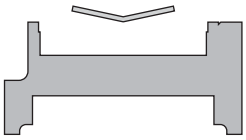	KIT AGGANCIO SERRATURA AOM 1474 F 22 KIT DE GÂCHES POUR AOM 1474 F 22 BLOCKING KIT FOR AOM 1474 F 22 KIT GANCHO PARA AOM 1474 F 22	**ACCIAIO / NYLON**	20 pz
AOM **0120/02H**	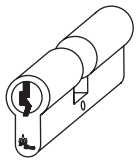	CILINDRO SAGOMATO 47 mm CYLINDRE POURAOM 1474 F 22 PROFILE CYLINDRE L=47mm KIT GANCHO PARA AOM 1474 F 22	**OTTONE NICHELATO**	1 pz
AOM **01474 F22**	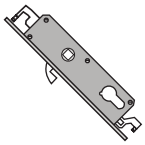	SERRATURA A GANCIO TRIPLICE SERRURE PORTE 3 POINTS MULTIPOINT LOCK CERRADURA SEGURO CON 3 PUNTOS	**ACCIAIO**	1 pz
AMD **A15**	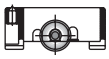	CARRELLO FISSO ZANZARIERA ROULETTE SIMPLE MOUSTIQUAIRE FLY SCREEN SIMPLE PULLEY RODAMIENTO FIJO MOSQUITERA	**NYLON**	10 pz
AMD **A17**	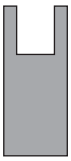	SQUADRETTA GOLA SIMMETRICA PER VZ1121 ÉQUERRE SYMÉTRIQUE POUR VZ 1121 SIMMETRICAL CORNER JOINT FOR VZ 1121 ESCUADRA SIMETRICA PARA VZ 1121	**NYLON**	100 pz
AMD **A18**	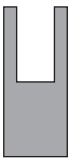	SQUADRETTA GOLA ASIMMETRICA PER VZ1121 ÉQUERRE ASYMÉTRIQUE POUR VZ 1121 ASIMMETRICAL CORNER JOINT FOR VZ 1121 ESCUADRA ASIMETRICA PARA VZ 1121	**NYLON**	100 pz
AEP **0061**		SELLETTA PER OVALINA 50 mm EMBOUT SÉPARATEUR POUR LAME 50 mm LOW - SPACER FOR 50 mm SHUTTER PROFILE SOPORTE DE LAMA 50mm	**PVC**	1000 pz
AEP **0104**		SELLETTA PER OVALINA 65 mm EMBOUT SÉPARATEUR POUR LAME 65 mm LOW - SPACER FOR 65 mm SHUTTER PROFILE SOPORTE DE LAMA 65 mm	**PVC**	800 pz

CODICE RÉFÉREN. CODE REFEREN.	DISEGNO DESSIN DRAWING PLANO	DESCRIZIONE DESCRIPTION DESCRIPTION DESCRIPCIÓN	MATERIALI MATÉRIAUX MATERIAL MATERIALES	Q.M. Q.M. M.Q. C. MIN
MTK 280EX27	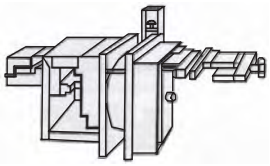	PUNZONATRICE COMPLETA SISTEMI A SCORRERE POINÇONNEUSE PNEUMATIQUE PNEUMATIC PUNCHIN MACHINE PUNZONADORA NEUMATICA	ACCIAIO	1 pz
MCO ZPX14160	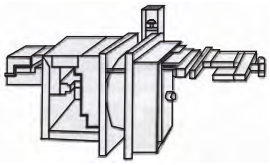	PUNZONATRICE COMPLETA SISTEMI A SCORRERE POINÇONNEUSE PNEUMATIQUE PNEUMATIC PUNCHIN MACHINE PUNZONADORA NEUMATICA	ACCIAIO	1 pz
MCO ZHX17078	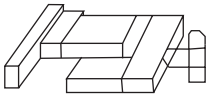	KIT LAVORAZIONI SQUADRETTE PER 65 TT-90TT KIT OPTIONAL ÉQUERRE 65TT-90TT KIT OPTIONAL FOR CORNER JOINT 65 TT-90TT KIT OPTIONAL ESCUADRA 65 TT-90TT	ACCIAIO	1 pz
MMO 3020285		PUNZONATRICE COMPLETA SISTEMI A SCORRERE POINÇONNEUSE PNEUMATIQUE PNEUMATIC PUNCHIN MACHINE PUNZONADORA NEUMATICA BASE	ACCIAIO	1 pz
MMO 3020325	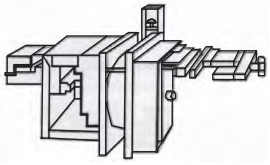	PUNZ. LAVOR.I MOVIMENTAZIONE 65-90-65TT-90TT POINÇ. PNEUM. POUR TROUS OBLONG SERRURE PNEUM. PUNCHIN MACHINE FOR HANDLE'S NOTCH PUNZONADORA NEUMATICA PARA ENCAJE DE CIERRE	ACCIAIO	1 pz

Il presente catalogo è di proprietà di All.Co s.p.a cosi come i suoi contenuti ed immagini che non potranno essere copiati, riprodotti, modificati in alcun modo senza la Sua autorizzazione scritta.

All.Co s.p.a. declina ogni responsabilità su eventuali errori di stampa o sull'uso improprio del presente catalogo e si riserva la facoltà di modificarne il contenuto senza alcun obbligo di preavviso.

I disegni e le informazioni contenute in questo catalogo sono fornite solo a titolo indicativo e non possono costituire titolo di rivalsa nei confronti di All.Co s.p.a..

ALL.CO GROUP

all.co

GUARNIZIONI

SEZIONE E

TRIALL.CO

65/90 - 65TT/90TT

SERIE BREVETTATA

SERIE BREVETTATA

TRIALL.CO
65/90
65TT/90TT
SEZIONE E

CODICE RÉFÉREN. CODE REFEREN.	DISEGNO DESSIN DRAWING PLANO	DESCRIZIONE DESCRIPTION DESCRIPTION DESCRIPCIÓN	MATERIALI MATÉRIAUX MATERIAL MATERIALES	Q.M. Q.M. M.Q. C. MIN
AVR **600/5.5**		GUARNIZIONE FISSAGGIO RETE ZANZARIERA JOINT POUR MOUSTIQUAIRE MOSQUITOS SCREEN GASKET JUNTA TELA MOSQUITERA	**PVC**	600 m
AVR **00899**		PROF. ISOLAT. MURO-TELAIO vz51415 vz52728 JOINT DE POSE AU MUR POUR vz51415 vz52728 CONNECTION GASKET FOR vz51415 vz 52728 JUNTA AISLAMIENTO PERIMET. vz51415 vz52728	**EPDM**	15 m
AVR **01072**	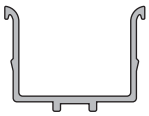	PROFILO COPRIBINARIO 65TT- 90TT PROFILÉ POUR DORMANT 65TT- 90TT PROFILE FOR FIXED FRAME 65TT - 90TT PERFIL PARA MARCO PERIMETRAL 65TT -90TT	**PVC**	6,5 m
AVR **01073**	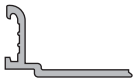	PROFILO COPRIBINARIO SU vz 5217 PROFILÉ POUR DORMANT vz 5217 PROFILE FOR vz 5217 PERFIL PARA MARCO VERTICAL vz 5232	**PVC**	6,5 m
AVR **02077**		GUARNIZIONI DI BATTUTA SU MONTANTE LAT. JOINT POUR vz 5217 CONNECTION GASKET FOR vz 5217 JUNTA PARA vz 5217	**EPDM**	225 m
AVR **02117**		GUARNIZIONE NODO CENTRALE (vz 5205) JOINT POUR DORMANT 65TT- 90TT (vz 5205) FIXED FRAME GASKET 65TT-90TT (vz 5205) JUNTA PARA MARCO PERIM. 65TT -90TT	**EPDM**	90 m
AVR **02139**		GUARNIZIONE PER INCONTRO CENTRALE 4 ANTE JOINT CENTRAL POUR vz 5232 PROFILE FOR FIXED FRAME 65TT - 90TT JUNTA CRUCE HOJAS PARA vz 5232	**EPDM**	80 m
AVR **02234**		GUARNIZIONE NODO CENTRALE (vz 5254) JOINT POUR PROF. DE BATTUE 65TT-90TT (vz 5254) CENTRAL RABBET GASKET FOR 65TT-90TT (vz 5254) JUNTA PARA INVERSOR 65TT-90TT(vz 5254)	**EPDM**	150 m
AVR **02800**		GUARNIZIONE FERMAVETRO INT. 2 mm JOINT PARCLOSE INT. 2 mm INSIDE GASKET 2 mm JUNTA DE ACRISTALAR INTERIOR 2 mm	**EPDM**	700 m

Il presente catalogo è di proprietà di All.Co s.p.a cosi come i suoi contenuti ed immagini che non potranno essere copiati, riprodotti, modificati in alcun modo senza la Sua autorizzazione scritta.

All.Co s.p.a. declina ogni responsabilità su eventuali errori di stampa o sull'uso improprio del presente catalogo e si riserva la facoltà di modificarne il contenuto senza alcun obbligo di preavviso.

I disegni e le informazioni contenute in questo catalogo sono fornite solo a titolo indicativo e non possono costituire titolo di rivalsa nei confronti di All.Co s.p.a..

CODICE RÉFÉREN. CODE REFEREN.	DISEGNO DESSIN DRAWING PLANO	DESCRIZIONE DESCRIPTION DESCRIPTION DESCRIPCIÓN	MATERIALI MATÉRIAUX MATERIAL MATERIALES	Q.M. Q.M. M.Q. C. MIN
AVR **02801**		GUARNIZIONE FERMAVETRO INT. 3 mm JOINT PARCLOSE INT. 3 mm INSIDE GASKET 3 mm JUNTA DE ACRISTALAR INTERIOR 3 mm	**EPDM**	500 m
AVR **02802**		GUARNIZIONE FERMAVETRO INT. 4 mm JOINT PARCLOSE INT. 4 mm INSIDE GASKET 4 mm JUNTA DE ACRISTALAR INTERIOR 4 mm	**EPDM**	400 m
AVR **02803**		GUARNIZIONE FERMAVETRO INT. 5 mm JOINT PARCLOSE INT. 5 mm INSIDE GASKET 5 mm JUNTA DE ACRISTALAR INTERIOR 5 mm	**EPDM**	400 m
AVR **06040**	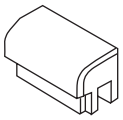	TAPPO LATERALE PER PROFILO vz 5223 BOUCHON POUR vz 5223 SEALING PART FOR vz 5223 TAPA PARA TAPAJUNTAS	**NYLON**	200 pz
AVR **06042**	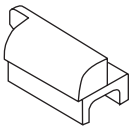	TAPPO LATERALE PER PROFILO vz 5207 BOUCHON POUR vz 5207 SEALING PART FOR vz 5207 TAPA PARA TAPAJUNTAS vz 5207	**NYLON**	100 pz
AVR **06099**		BOCCOLA SCARICO ACQUA GÂCHE DE DRAINAGE DRAIN - HOLE PLUG CARCASA AGUA	**NYLON**	200 pz
AVR **06100**	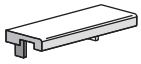	CAPPETTA COPRIFORO BUSETTE COVER FOR DRAIN HOLES DEFLECTOR PARA OJAL	**NYLON**	150 pz
AAS **9024**		PROFILO ANTIUSURA BINARIO PROFILÉ DE FINITION FINISHING GASKET PERFIL POLYAMMIDA DE ACABADO	**POLIAMMIDE**	6,5 m
ASL **737**		BLOCCHETTO DI RINFORZO PER VZ 51920 PIÉCE DE RENFORCEMENT POUR VZ 51920 RINFORCE SUPPORT FOR VZ 51920 PLACA DE REFUERZO PARA VZ 51920	**NYLON**	100 pz

Il presente catalogo è di proprietà di All.Co s.p.a cosi come i suoi contenuti ed immagini che non potranno essere copiati, riprodotti, modificati in alcun modo senza la Sua autorizzazione scritta.

All.Co s.p.a. declina ogni responsabilità su eventuali errori di stampa o sull'uso improprio del presente catalogo e si riserva la facoltà di modificarne il contenuto senza alcun obbligo di preavviso.

I disegni e le informazioni contenute in questo catalogo sono fornite solo a titolo indicativo e non possono costituire titolo di rivalsa nei confronti di All.Co s.p.a..

CODICE RÉFÉREN. CODE REFEREN.	DISEGNO DESSIN DRAWING PLANO	DESCRIZIONE DESCRIPTION DESCRIPTION DESCRIPCIÓN	MATERIALI MATÉRIAUX MATERIAL MATERIALES	Q.M. Q.M. M.Q. C. MIN
ASI **PB6,9X500**		SPAZZOLINO PER PORTA BROSSE POUR PORTE BRUSH FOR DOOR CEPILLO PARA PUERTA	**NYLON**	100 m
ASI **PB6,9X800**		SPAZZOLINO PER PORTA BROSSE POUR PORTE BRUSH FOR DOOR CEPILLO PARA PUERTA	**NYLON**	100 m

Il presente catalogo è di proprietà di All.Co s.p.a cosi come i suoi contenuti ed immagini che non potranno essere copiati, riprodotti, modificati in alcun modo senza la Sua autorizzazione scritta.

All.Co s.p.a. declina ogni responsabilità su eventuali errori di stampa o sull'uso improprio del presente catalogo e si riserva la facoltà di modificarne il contenuto senza alcun obbligo di preavviso.

I disegni e le informazioni contenute in questo catalogo sono fornite solo a titolo indicativo e non possono costituire titolo di rivalsa nei confronti di All.Co s.p.a..

CODICE RÉFÉREN. CODE REFEREN.	DISEGNO DESSIN DRAWING PLANO	DESCRIZIONE DESCRIPTION DESCRIPTION DESCRIPCIÓN	MATERIALI MATÉRIAUX MATERIAL MATERIALES	Q.M. Q.M. M.Q. C. MIN

trial.co

Il presente catalogo è di proprietà di All.Co s.p.a cosi come i suoi contenuti ed immagini che non potranno essere copiati, riprodotti, modificati in alcun modo senza la Sua autorizzazione scritta.

All.Co s.p.a. declina ogni responsabilità su eventuali errori di stampa o sull'uso improprio del presente catalogo e si riserva la facoltà di modificarne il contenuto senza alcun obbligo di preavviso.

I disegni e le informazioni contenute in questo catalogo sono fornite solo a titolo indicativo e non possono costituire titolo di rivalsa nei confronti di All.Co s.p.a..

ALL.CO GROUP

all.co

PROFILI 1:1

SEZIONE F

TRIALL.CO

65/90

SERIE BREVETTATA

SERIE BREVETTATA

TRIALL.CO

65/90

SEZIONE F

Il presente catalogo è di proprietà di All.Co s.p.a così come i suoi contenuti ed immagini che non potranno essere copiati, riprodotti, modificati in alcun modo senza la Sua autorizzazione scritta.

All.Co s.p.a. declina ogni responsabilità su eventuali errori di stampa o sull'uso improprio del presente catalogo e si riserva la facoltà di modificarne il contenuto senza alcun obbligo di preavviso.

I disegni e le informazioni contenute in questo catalogo sono fornite solo a titolo indicativo e non possono costituire titolo di rivalsa nei confronti di All.Co s.p.a..

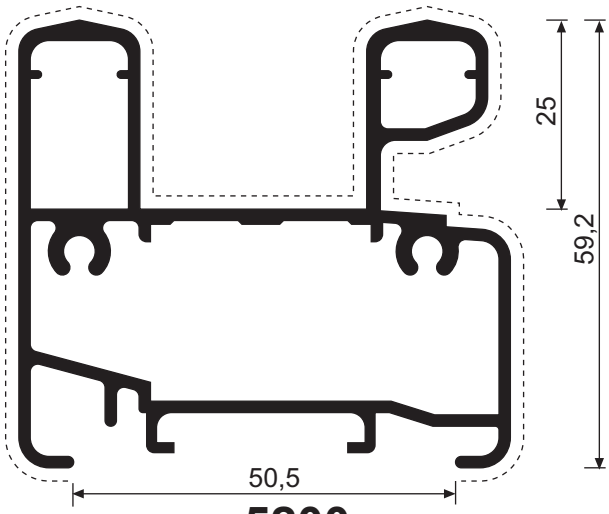

vz 5200
1660 gr/m

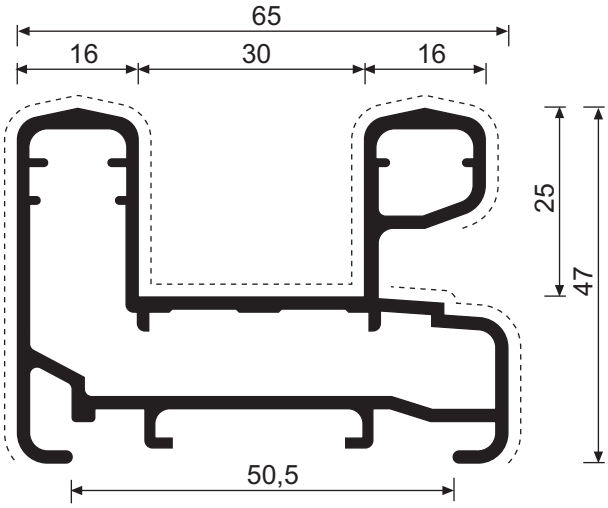

vz 5201
1402 gr/m

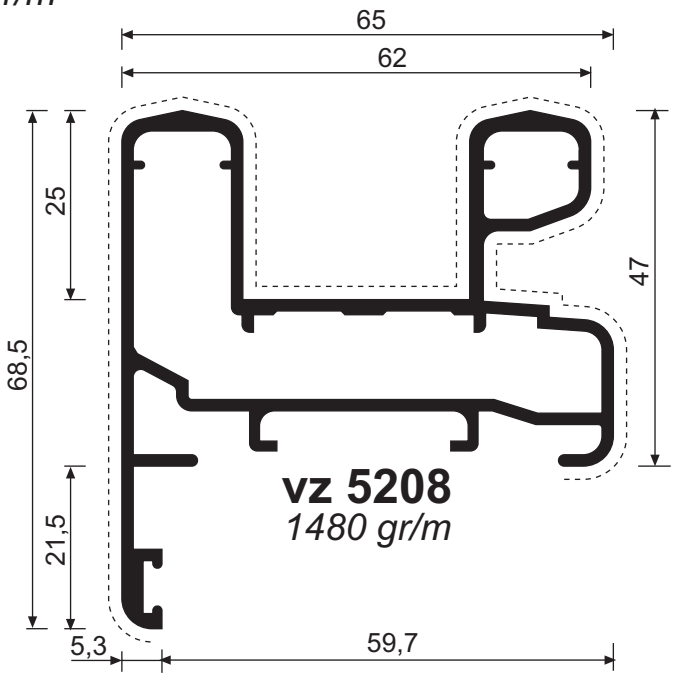

vz 5208
1480 gr/m

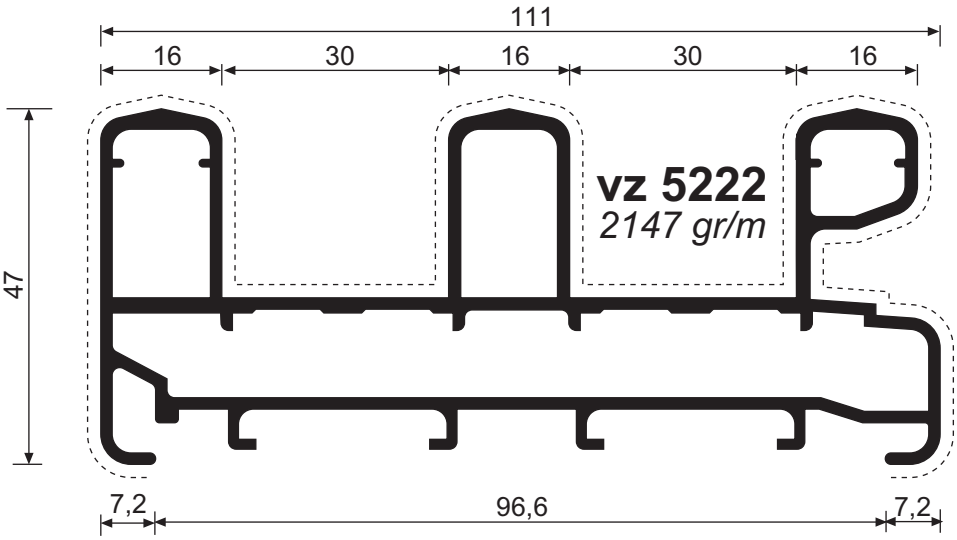

vz 5222
2147 gr/m

Triall.co 65-90

all.co	TRIALL.CO 65/90 serie brevettata	V 1.0	R 00	04/06/2008	F -01

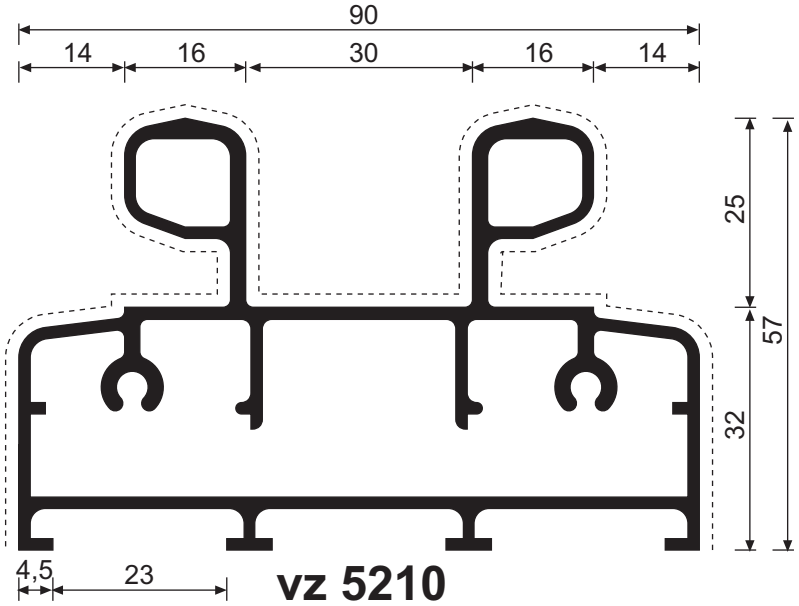

vz 5210
2088 gr/m

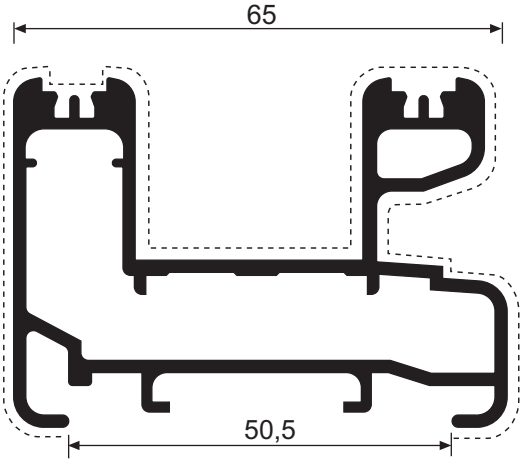

vz 5291
1544 gr/m

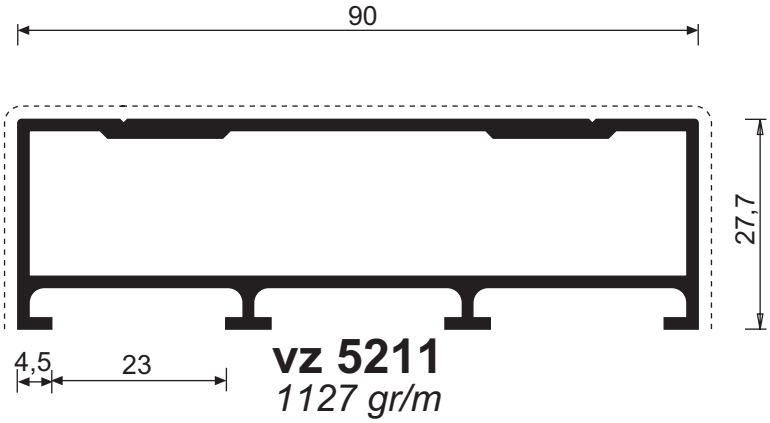

vz 5211
1127 gr/m

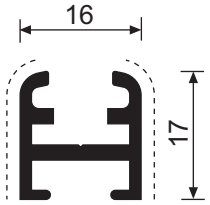

vz 5263
265 gr/m

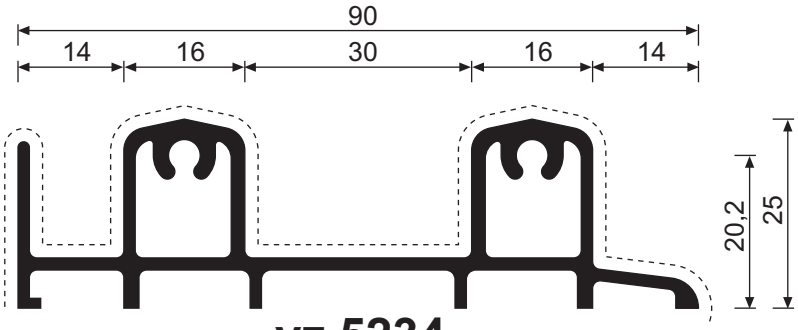

vz 5234
1125 gr/m

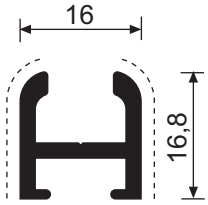

vz 5216
270 gr/m

Triall.co 65-90

Il presente catalogo è di proprietà di All.Co s.p.a così come i suoi contenuti ed immagini che non potranno essere copiati, riprodotti, modificati in alcun modo senza la Sua autorizzazione scritta.

All.Co s.p.a. declina ogni responsabilità su eventuali errori di stampa o sull'uso improprio del presente catalogo e si riserva la facoltà di modificarne il contenuto senza alcun obbligo di preavviso.

I disegni e le informazioni contenute in questo catalogo sono fornite solo a titolo indicativo e non possono costituire titolo di rivalsa nei confronti di All.Co s.p.a..

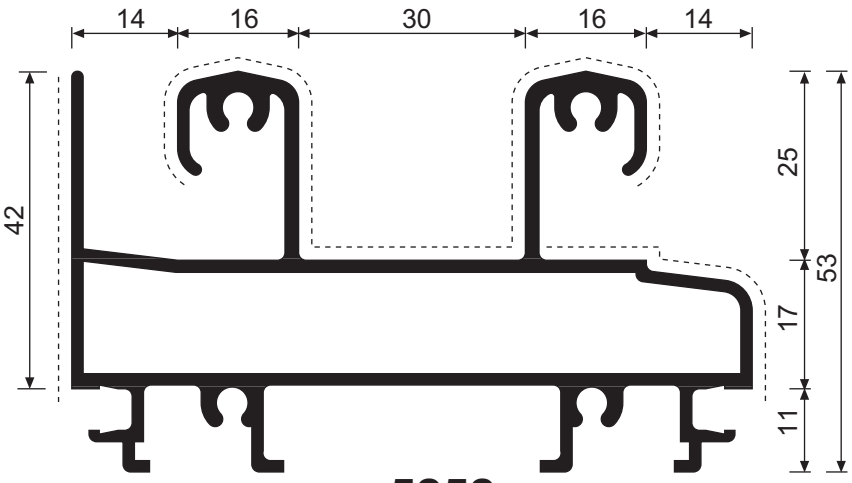

vz 5252
1950 gr/m

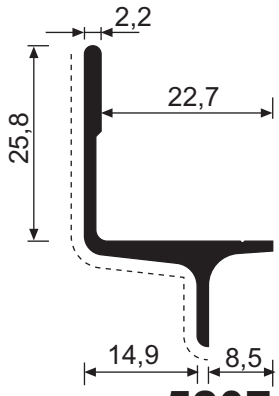

vz 5207
320 gr/m

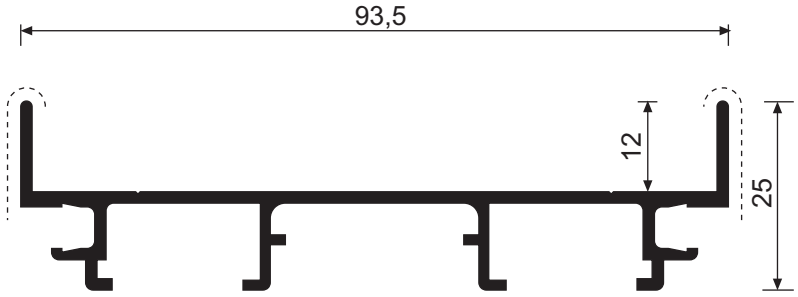

vz 5253
730 gr/m

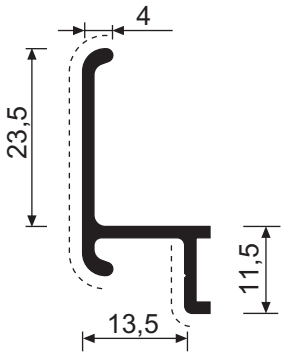

vz 5223
245 gr/m

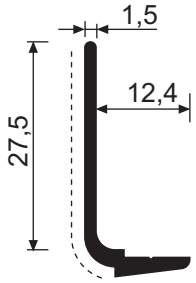

vz 5209
180 gr/m

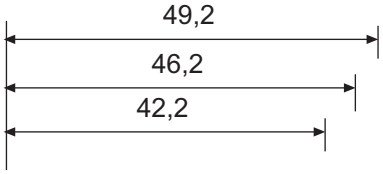

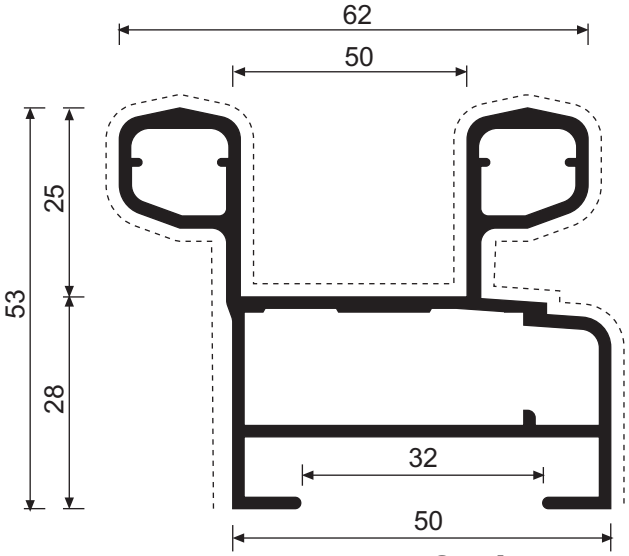

vz 5274
1280 gr/m

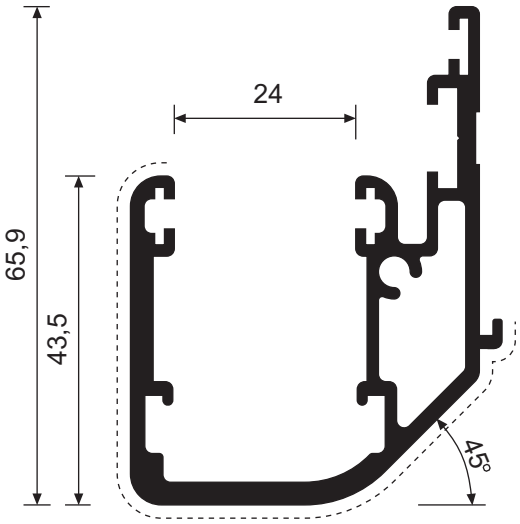

vz 5260
1280 gr/m

Triall.co 65-90

Il presente catalogo è di proprietà di All.Co s.p.a così come i suoi contenuti ed immagini che non potranno essere copiati, riprodotti, modificati in alcun modo senza la Sua autorizzazione scritta.

All.Co s.p.a. declina ogni responsabilità su eventuali errori di stampa o sull'uso improprio del presente catalogo e si riserva la facoltà di modificarne il contenuto senza alcun obbligo di preavviso.

I disegni e le informazioni contenute in questo catalogo sono fornite solo a titolo indicativo e non possono costituire titolo di rivalsa nei confronti di All.Co s.p.a..

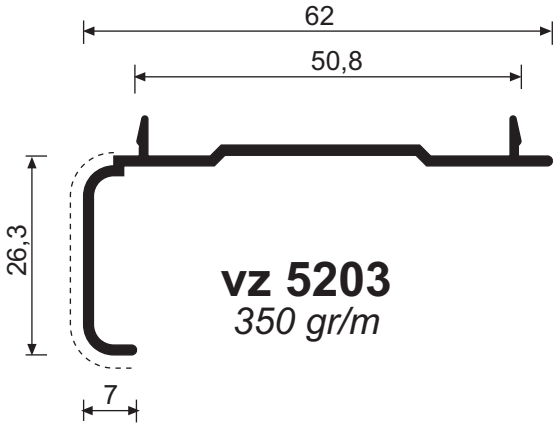

vz 5203
350 gr/m

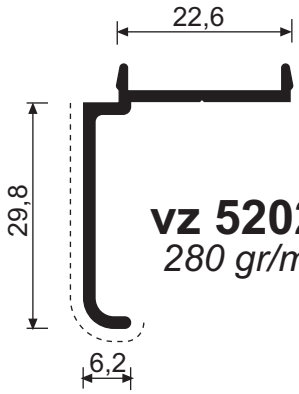

vz 5202
280 gr/m

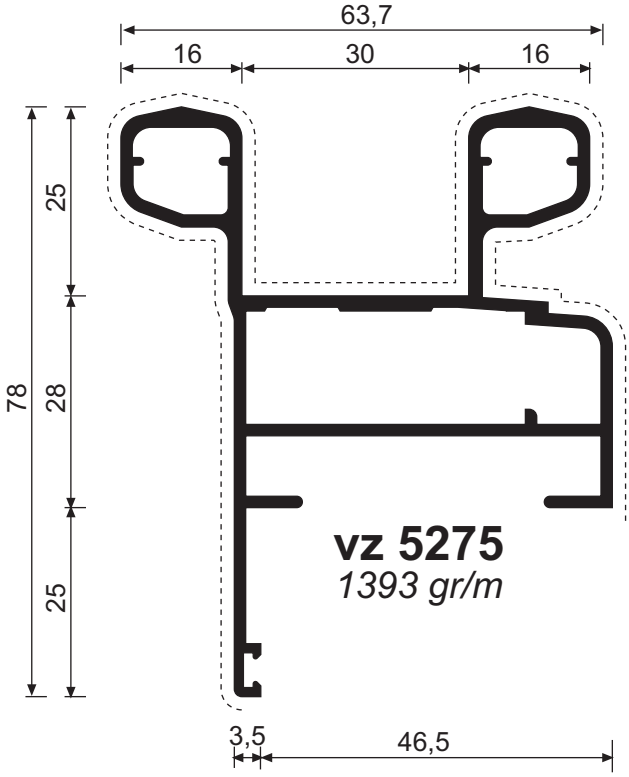

vz 5275
1393 gr/m

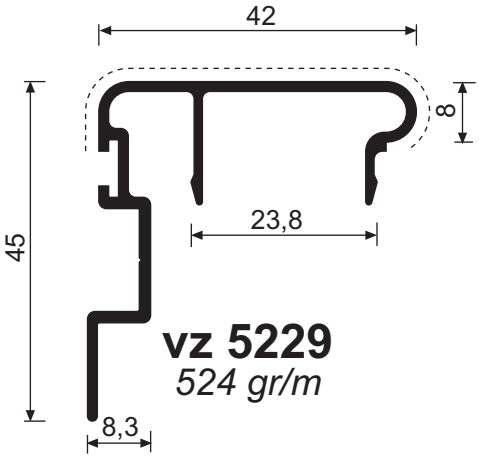

vz 5229
524 gr/m

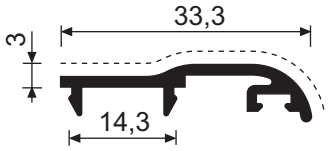

vz 5296
203 gr/m

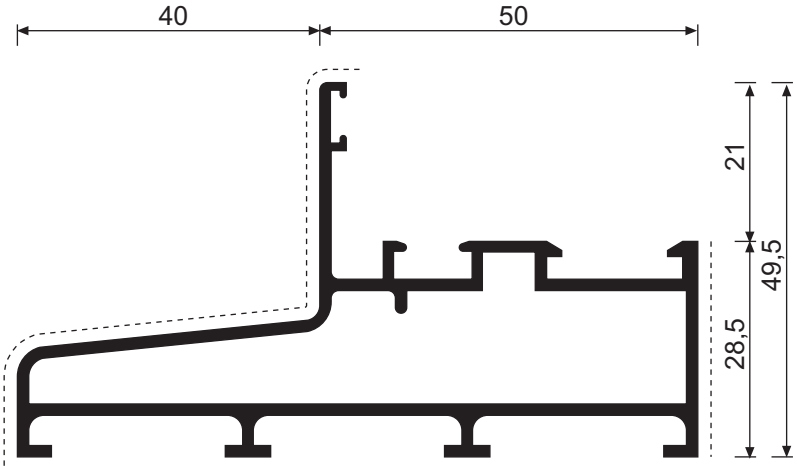

vz 5149
1220 gr/m

Triall.co 65-90

Il presente catalogo è di proprietà di All.Co s.p.a cosi come i suoi contenuti ed immagini che non potranno essere copiati, riprodotti, modificati in alcun modo senza la Sua autorizzazione scritta.

All.Co s.p.a. declina ogni responsabilità su eventuali errori di stampa o sull'uso improprio del presente catalogo e si riserva la facoltà di modificarne il contenuto senza alcun obbligo di preavviso.

I disegni e le informazioni contenute in questo catalogo sono fornite solo a titolo indicativo e non possono costituire titolo di rivalsa nei confronti di All.Co s.p.a..

Il presente catalogo è di proprietà di All.Co s.p.a così come i suoi contenuti ed immagini che non potranno essere copiati, riprodotti, modificati in alcun modo senza la Sua autorizzazione scritta.

All.Co s.p.a. declina ogni responsabilità su eventuali errori di stampa o sull'uso improprio del presente catalogo e si riserva la facoltà di modificarne il contenuto senza alcun obbligo di preavviso.

I disegni e le informazioni contenute in questo catalogo sono fornite solo a titolo indicativo e non possono costituire titolo di rivalsa nei confronti di All.Co s.p.a..

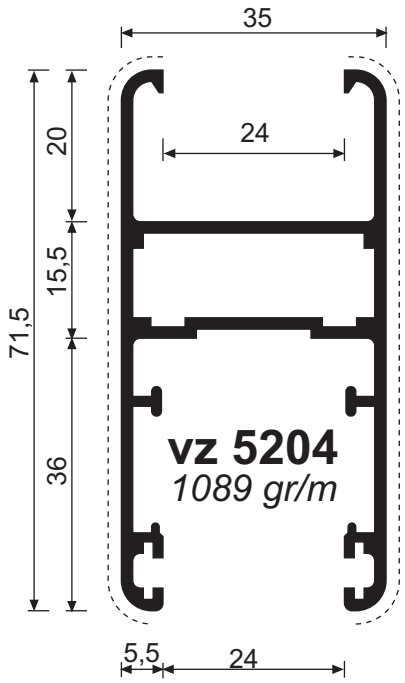

vz 5204
1089 gr/m

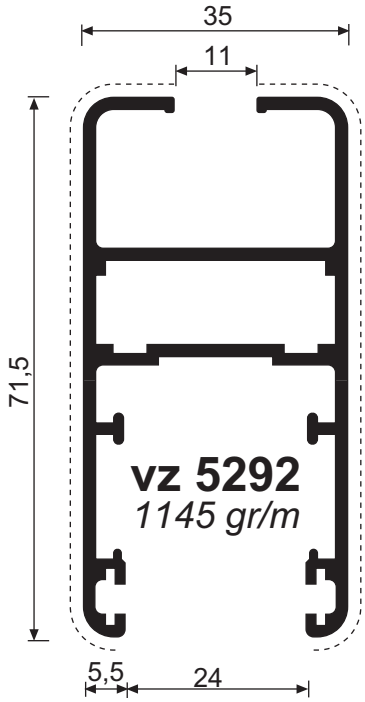

vz 5292
1145 gr/m

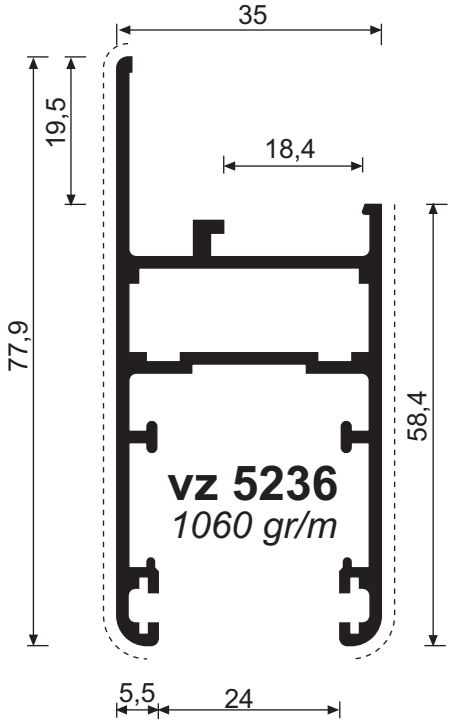

vz 5236
1060 gr/m

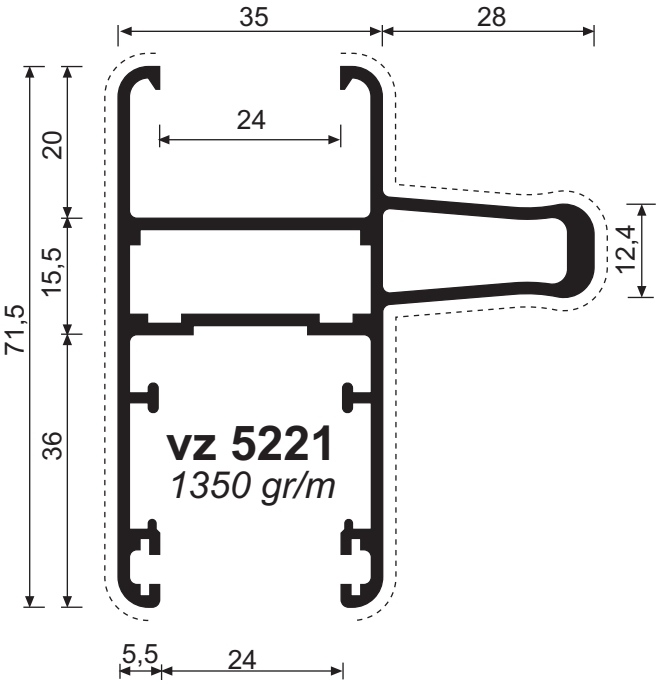

vz 5221
1350 gr/m

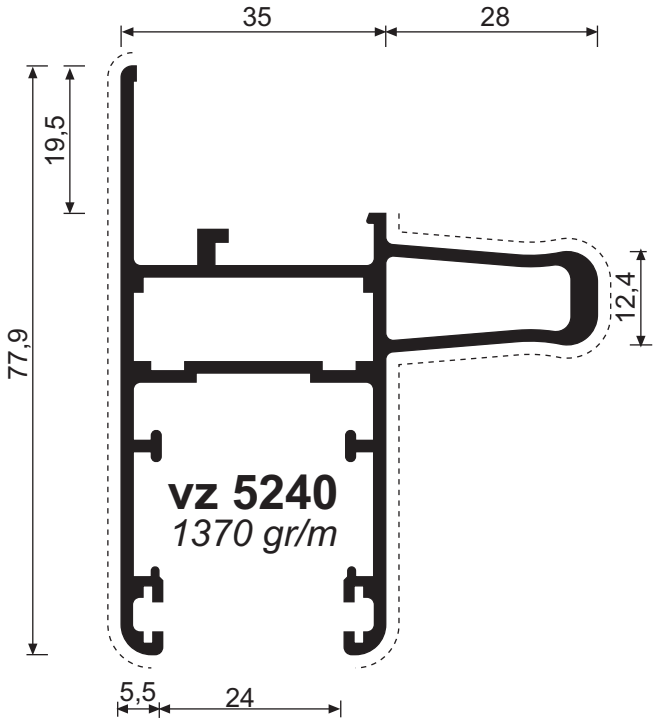

vz 5240
1370 gr/m

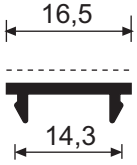

vz 1877
85 gr/m

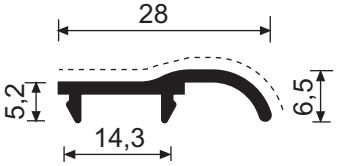

vz 5282
150 gr/m

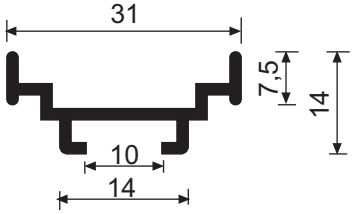

vz 5218
245 gr/m

Triall.co 65-90

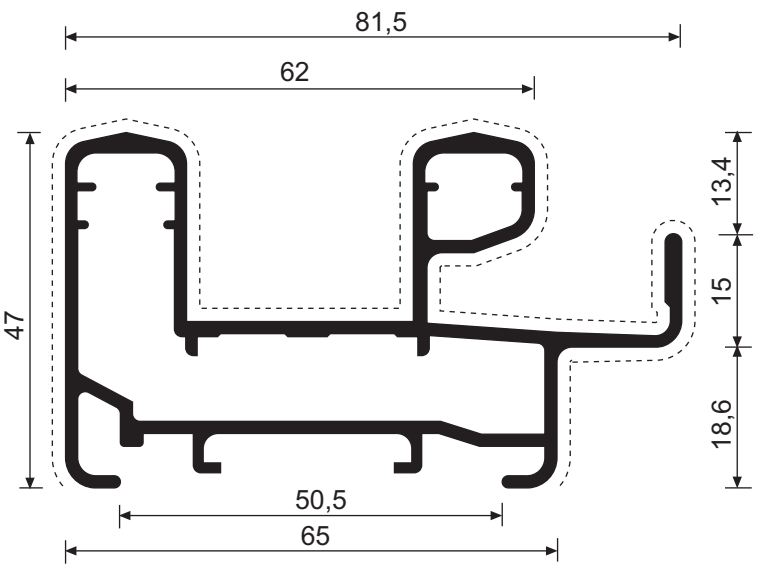

vz 5700
1550 gr/m

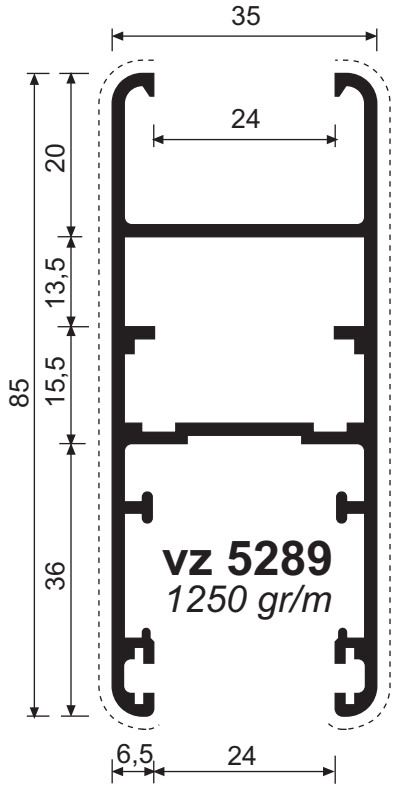

vz 5289
1250 gr/m

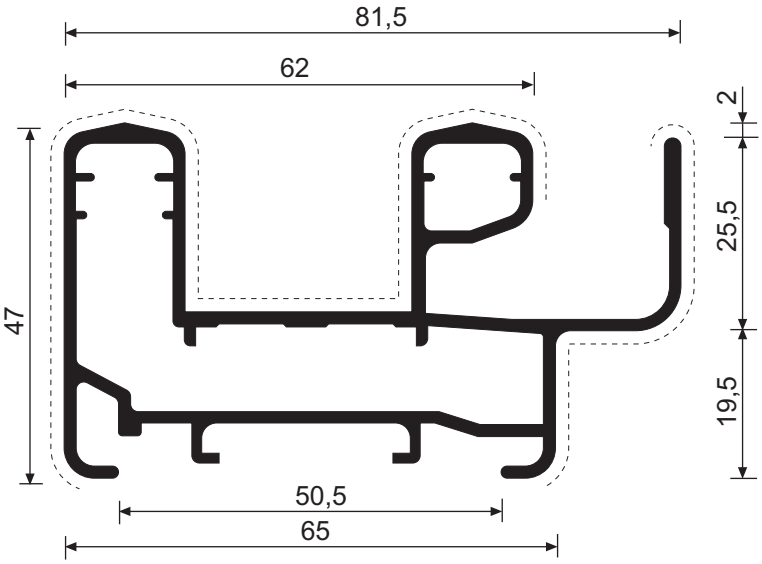

vz 5702
1573 gr/m

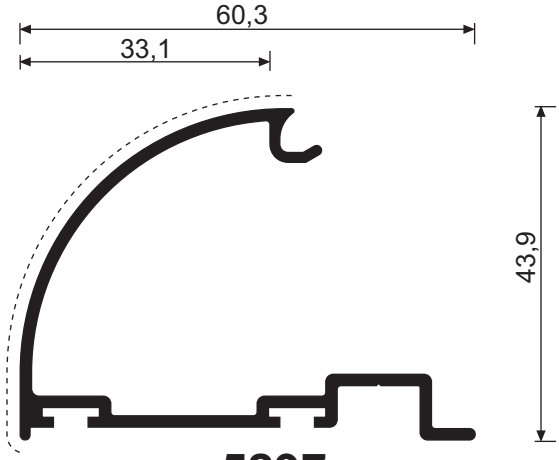

vz 5297
630 gr/m

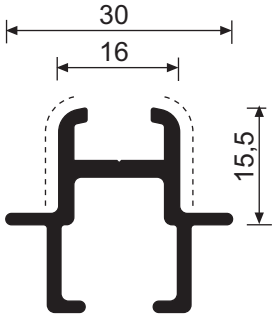

vz 5232
438 gr/m

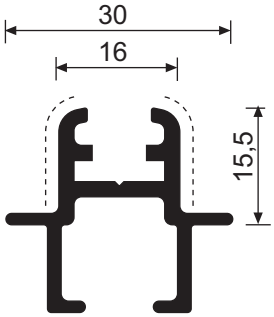

vz 5268
455 gr/m

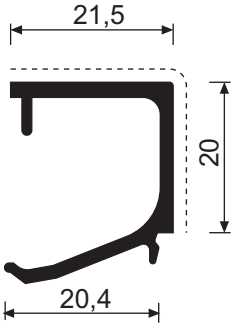

vz 5265
220 gr/m

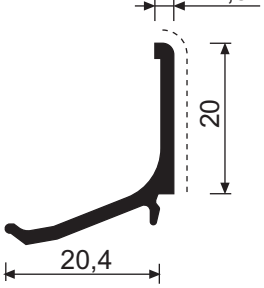

vz 5235
207 gr/m

Triall.co 65-90

Il presente catalogo è di proprietà di All.Co s.p.a così come i suoi contenuti ed immagini che non potranno essere copiati, riprodotti, modificati in alcun modo senza la Sua autorizzazione scritta.

All.Co s.p.a. declina ogni responsabilità su eventuali errori di stampa o sull'uso improprio del presente catalogo e si riserva la facoltà di modificarne il contenuto senza alcun obbligo di preavviso.

I disegni e le informazioni contenute in questo catalogo sono fornite solo a titolo indicativo e non possono costituire titolo di rivalsa nei confronti di All.Co s.p.a..

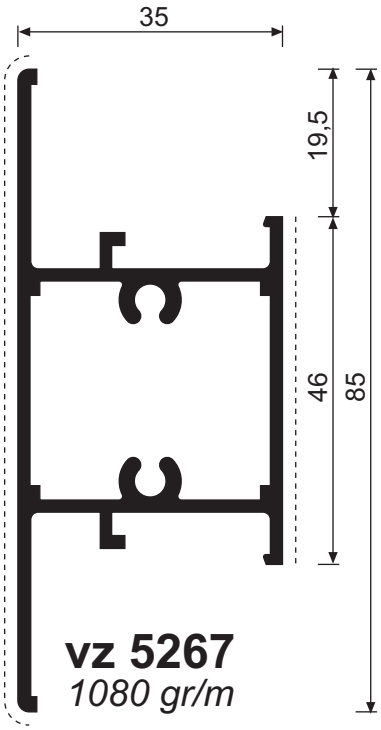

vz 5267
1080 gr/m

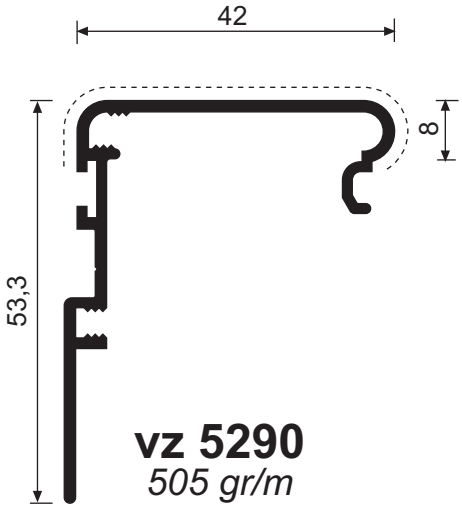

vz 5290
505 gr/m

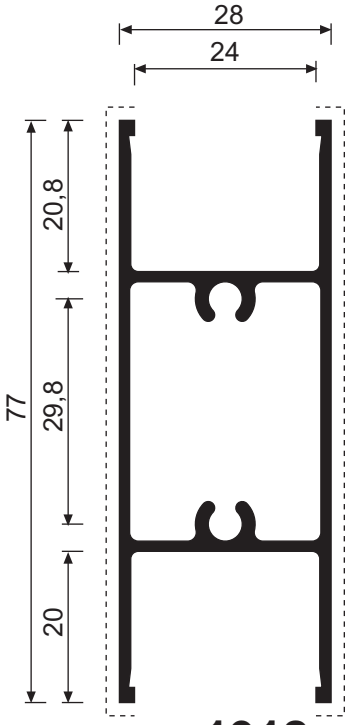

vz 1912
950 gr/m

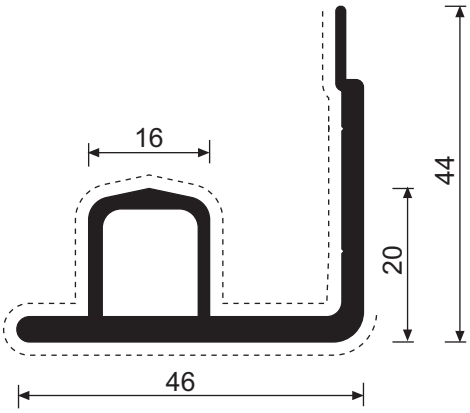

vz 5242
885 gr/m

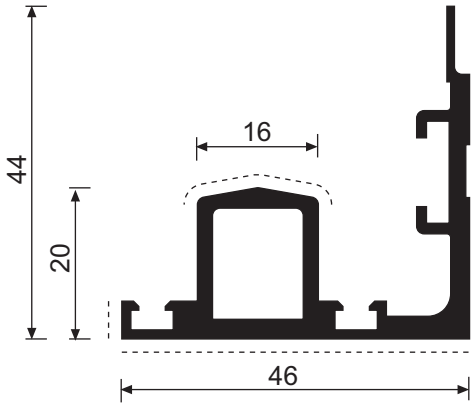

vz 5266
890 gr/m

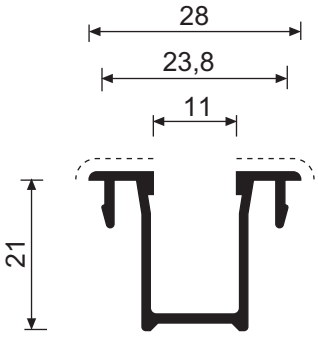

vz 5249
275 gr/m

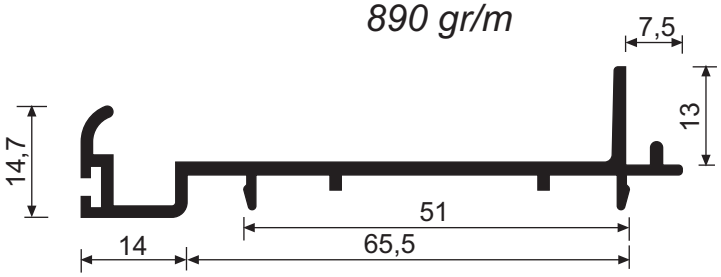

vz 5248
562 gr/m

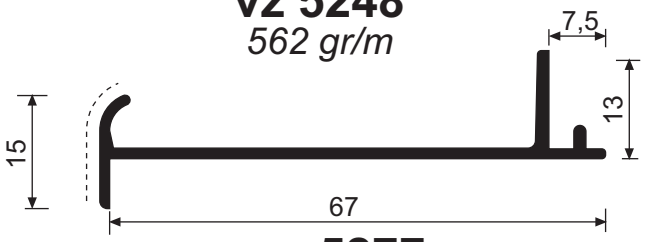

vz 5277
368 gr/m

Triall.co 65-90

Il presente catalogo è di proprietà di All.Co s.p.a così come i suoi contenuti ed immagini che non potranno essere copiati, riprodotti, modificati in alcun modo senza la Sua autorizzazione scritta.

All.Co s.p.a. declina ogni responsabilità su eventuali errori di stampa o sull'uso improprio del presente catalogo e si riserva la facoltà di modificarne il contenuto senza alcun obbligo di preavviso.

I disegni e le informazioni contenute in questo catalogo sono fornite solo a titolo indicativo e non possono costituire titolo di rivalsa nei confronti di All.Co s.p.a..

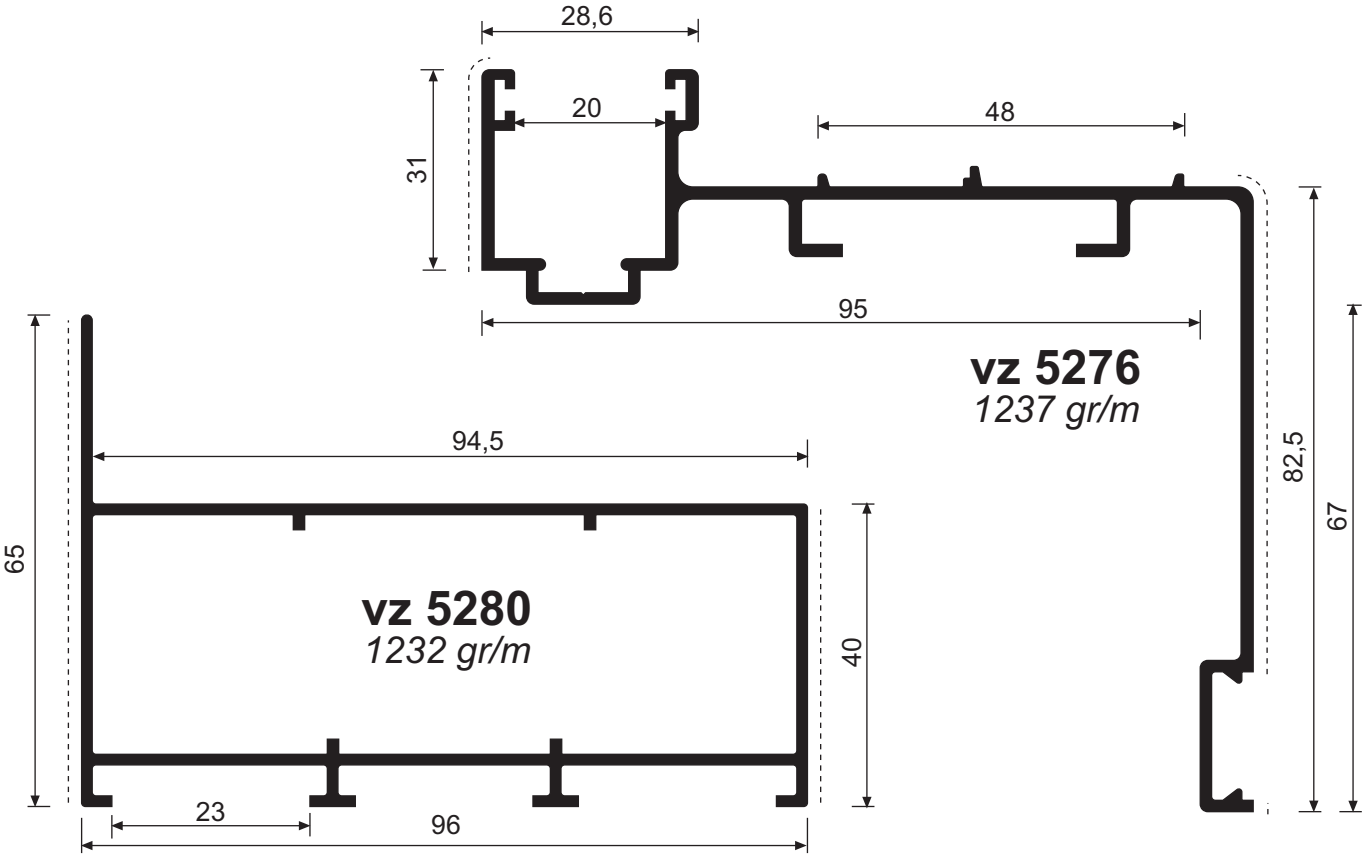

vz 5276
1237 gr/m

vz 5280
1232 gr/m

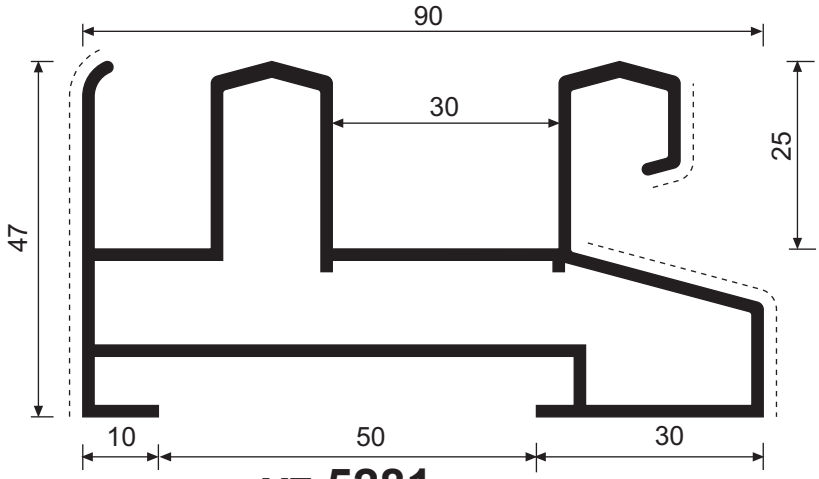

vz 5281
1496 gr/m

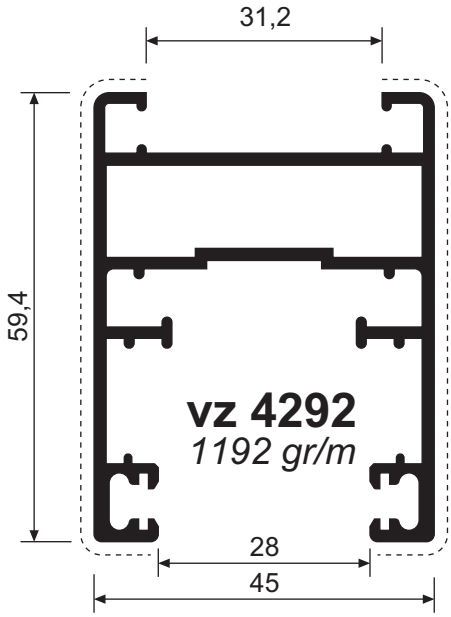

vz 4292
1192 gr/m

vz 5258
160 gr/m

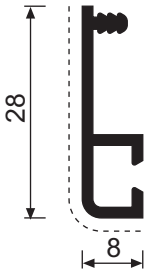

vz 5257
190 gr/m

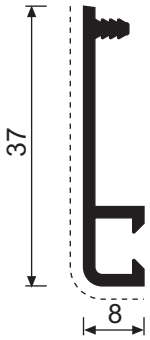

vz 5271
234 gr/m

Triall.co 65-90

Il presente catalogo è di proprietà di All.Co s.p.a così come i suoi contenuti ed immagini che non potranno essere copiati, riprodotti, modificati in alcun modo senza la Sua autorizzazione scritta.

All.Co s.p.a. declina ogni responsabilità su eventuali errori di stampa o sull'uso improprio del presente catalogo e si riserva la facoltà di modificarne il contenuto senza alcun obbligo di preavviso.

I disegni e le informazioni contenute in questo catalogo sono fornite solo a titolo indicativo e non possono costituire titolo di rivalsa nei confronti di All.Co s.p.a..

Il presente catalogo è di proprietà di All.Co s.p.a così come i suoi contenuti ed immagini che non potranno essere copiati, riprodotti, modificati in alcun modo senza la Sua autorizzazione scritta.

All.Co s.p.a. declina ogni responsabilità su eventuali errori di stampa o sull'uso improprio del presente catalogo e si riserva la facoltà di modificarne il contenuto senza alcun obbligo di preavviso.

I disegni e le informazioni contenute in questo catalogo sono fornite solo a titolo indicativo e non possono costituire titolo di rivalsa nei confronti di All.Co s.p.a..

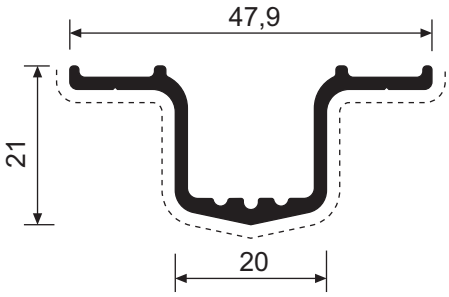

vz 4293
384 gr/m

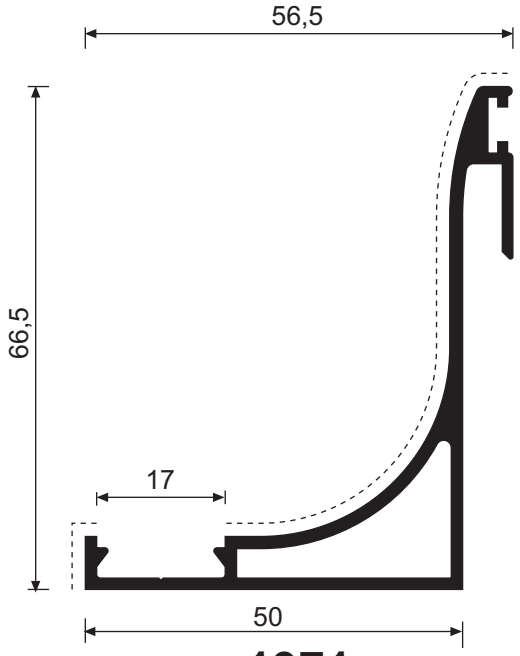

vz 1971
834 gr/m

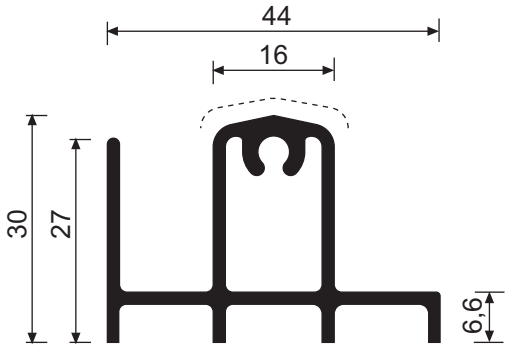

vz 5284
713 gr/m

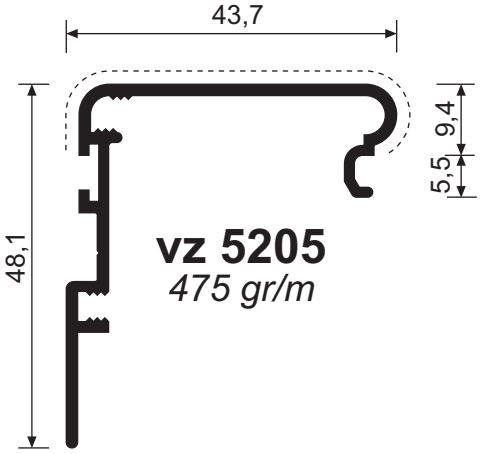

vz 5205
475 gr/m

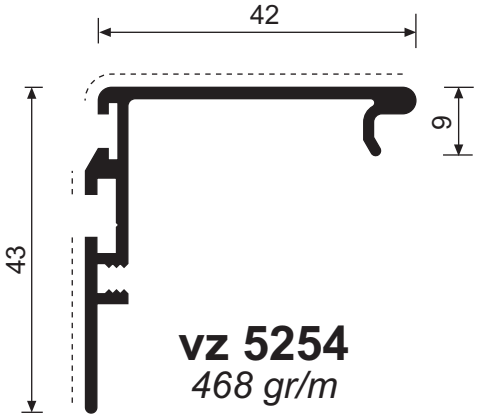

vz 5254
468 gr/m

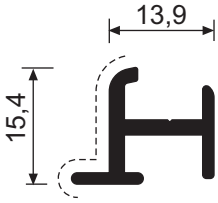

vz 5217
217 gr/m

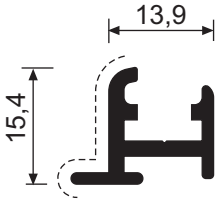

vz 5264
234 gr/m

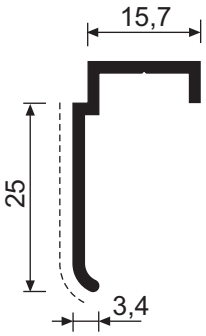

vz 5241
200 gr/m

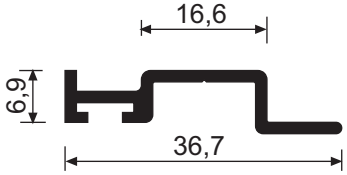

vz 5283
234 gr/m

Triall.co 65-90

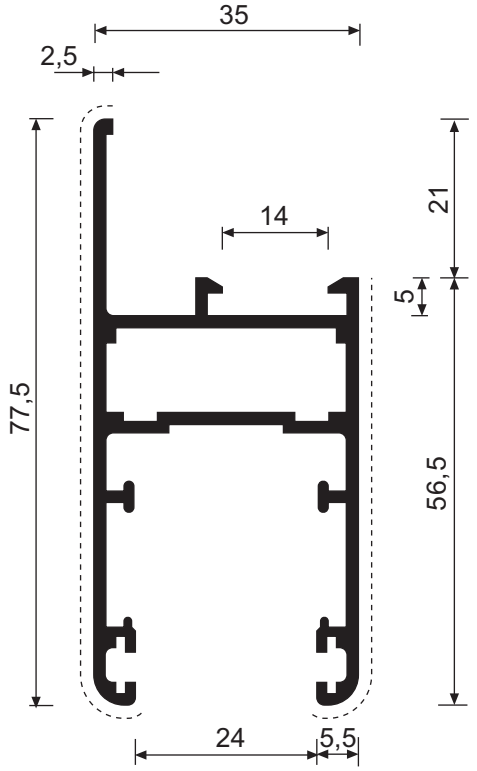

vz 5293
1067 gr/m

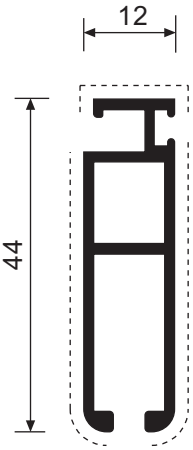

vz MC1042
427 gr/m

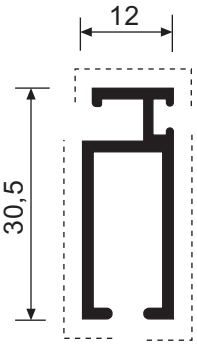

vz 1121
310 gr/m

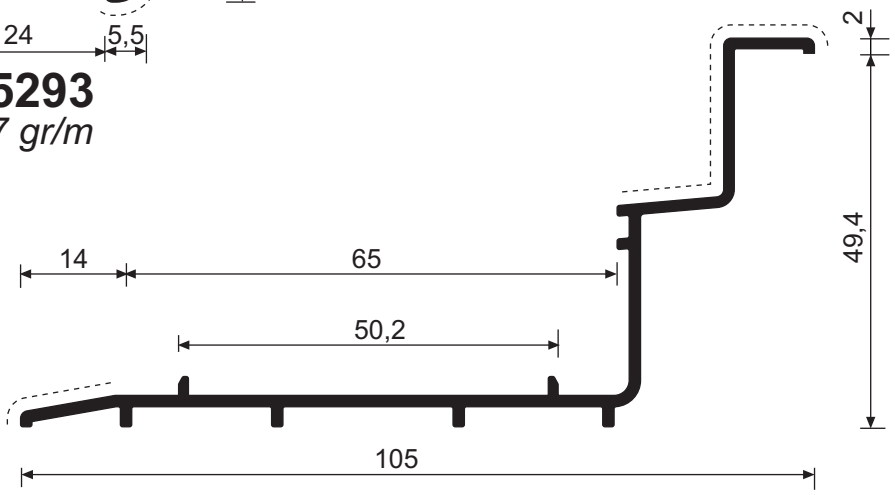

vz 5298
670 gr/m

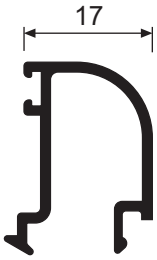

vz CE021
250 gr/m

vz CE022
230 gr/m

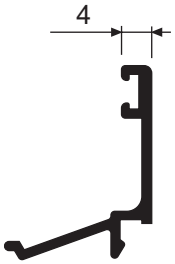

vz CE023
175 gr/m

Triall.co 65-90

Il presente catalogo è di proprietà di All.Co s.p.a così come i suoi contenuti ed immagini che non potranno essere copiati, riprodotti, modificati in alcun modo senza la Sua autorizzazione scritta.

All.Co s.p.a. declina ogni responsabilità su eventuali errori di stampa o sull'uso improprio del presente catalogo e si riserva la facoltà di modificarne il contenuto senza alcun obbligo di preavviso.

I disegni e le informazioni contenute in questo catalogo sono fornite solo a titolo indicativo e non possono costituire titolo di rivalsa nei confronti di All.Co s.p.a..

Il presente catalogo è di proprietà di All.Co s.p.a così come i suoi contenuti ed immagini che non potranno essere copiati, riprodotti, modificati in alcun modo senza la Sua autorizzazione scritta.

All.Co s.p.a. declina ogni responsabilità su eventuali errori di stampa o sull'uso improprio del presente catalogo e si riserva la facoltà di modificarne il contenuto senza alcun obbligo di preavviso.

I disegni e le informazioni contenute in questo catalogo sono fornite solo a titolo indicativo e non possono costituire titolo di rivalsa nei confronti di All.Co s.p.a..

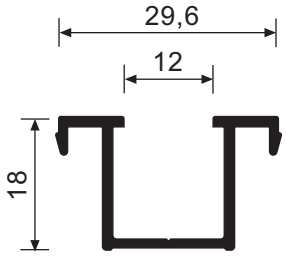

vz CS 023
264 gr/m

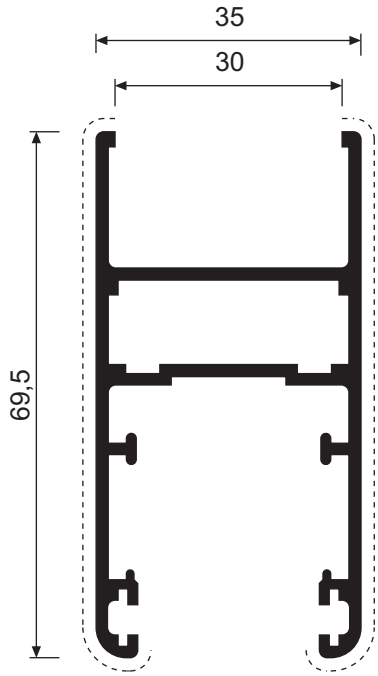

vz 5701
1072 gr/m

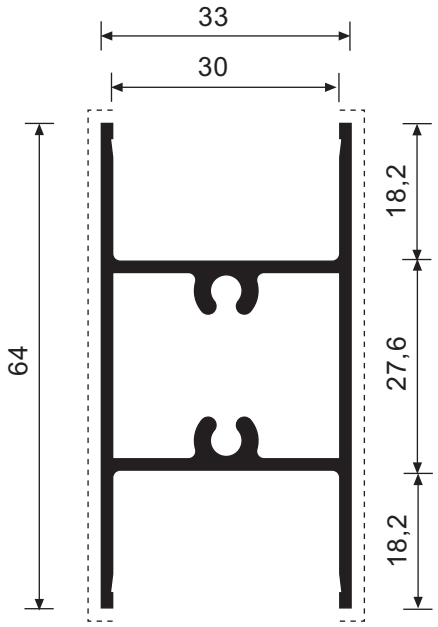

vz CS 013
896 gr/m

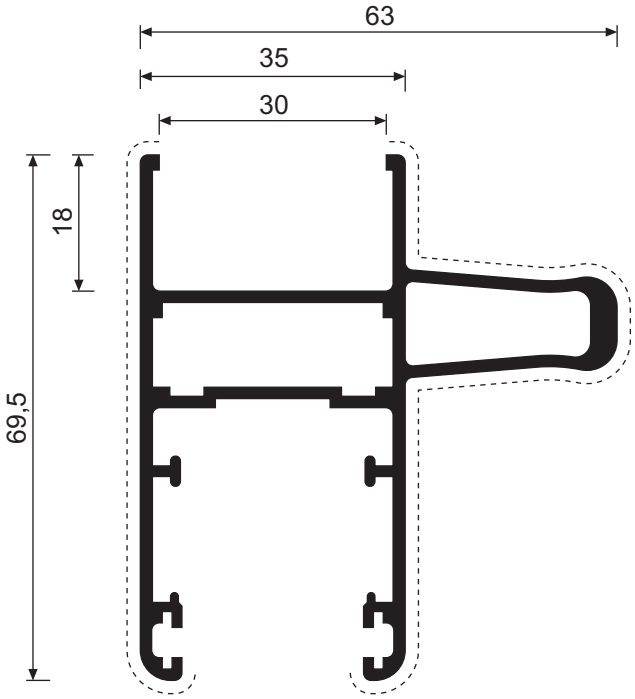

vz .....
1347 gr/m

Triall.co 65-90

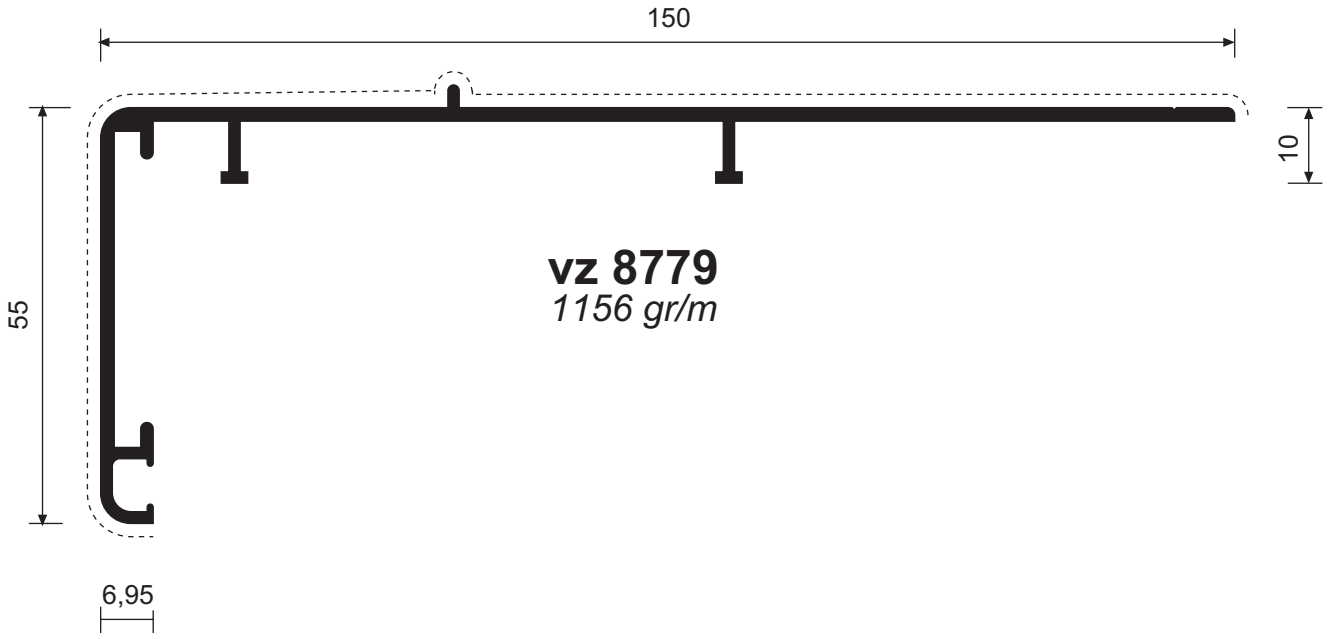

vz 8779
1156 gr/m

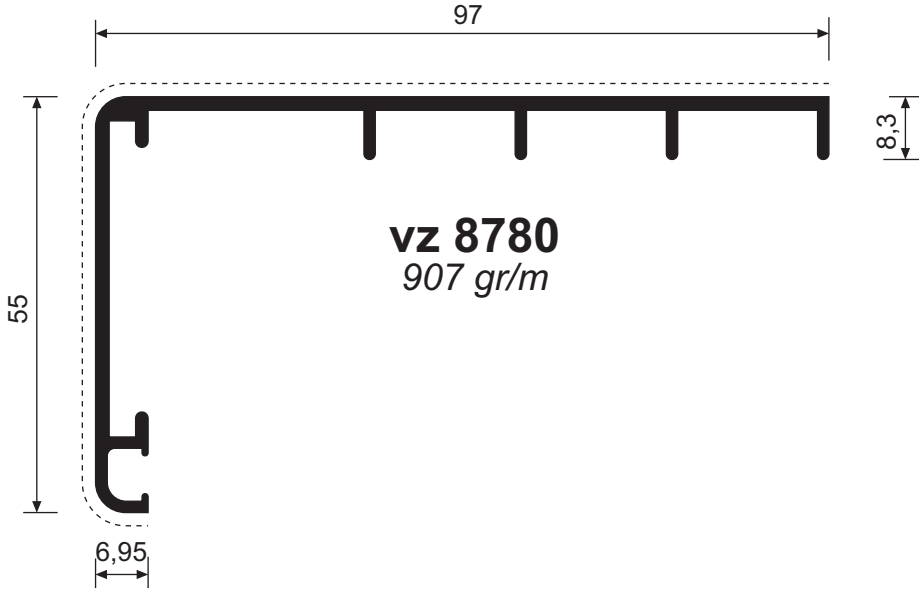

vz 8780
907 gr/m

Triall.co 65-90

Il presente catalogo è di proprietà di All.Co s.p.a così come i suoi contenuti ed immagini che non potranno essere copiati, riprodotti, modificati in alcun modo senza la Sua autorizzazione scritta.

All.Co s.p.a. declina ogni responsabilità su eventuali errori di stampa o sull'uso improprio del presente catalogo e si riserva la facoltà di modificarne il contenuto senza alcun obbligo di preavviso.

I disegni e le informazioni contenute in questo catalogo sono fornite solo a titolo indicativo e non possono costituire titolo di rivalsa nei confronti di All.Co s.p.a..

ALL.CO GROUP

all.co

PROFILI 1:1

SEZIONE F

TRIALL.CO

65TT/90TT

SERIE BREVETTATA

SERIE BREVETTATA

TRIALL.CO

65TT/90TT

SEZIONE F

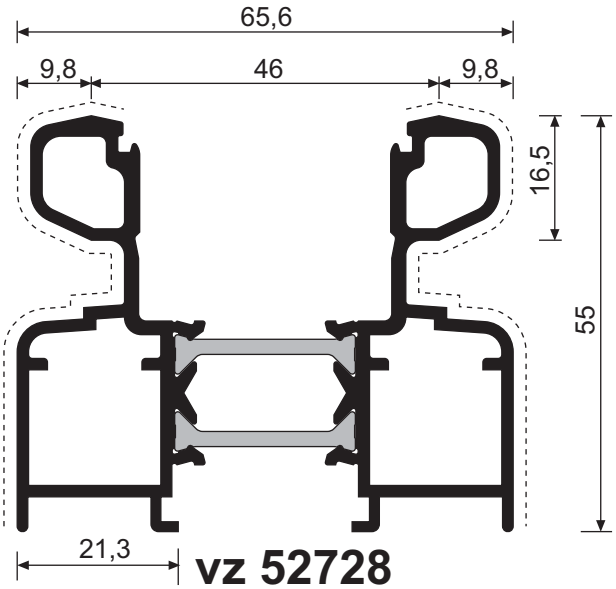

vz 52728
1703 gr/m

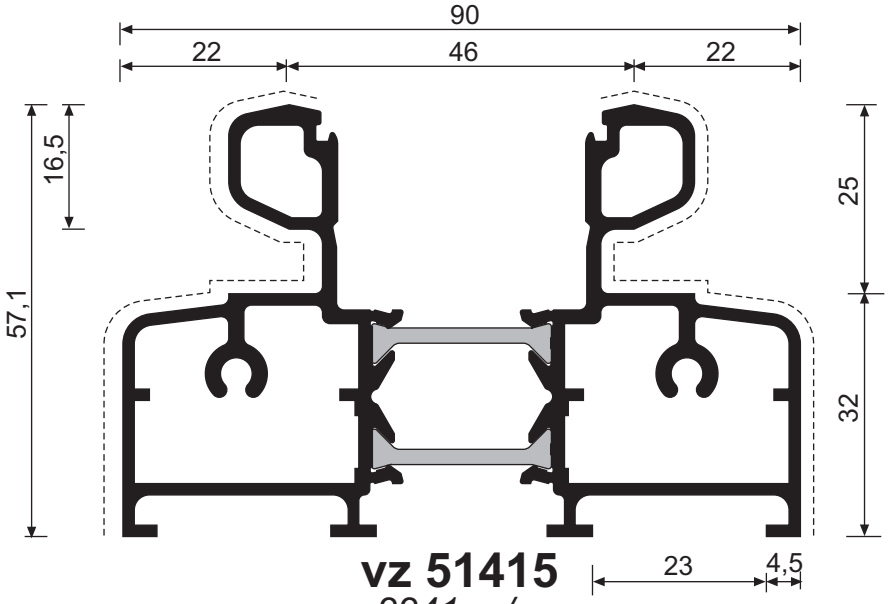

vz 51415
2241 gr/m

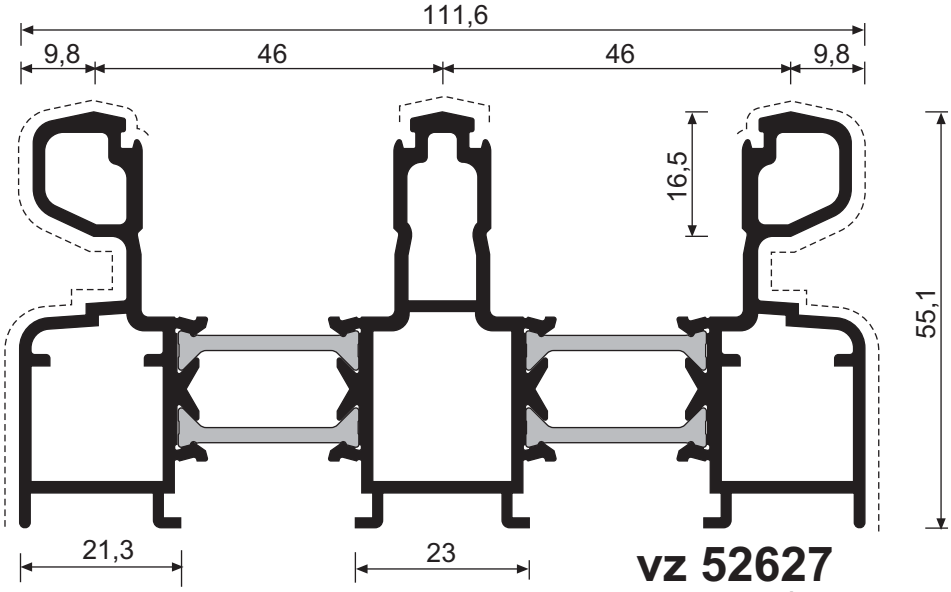

vz 52627
2726 gr/m

Triall.co 65TT-90TT

Il presente catalogo è di proprietà di All.Co s.p.a così come i suoi contenuti ed immagini che non potranno essere copiati, riprodotti, modificati in alcun modo senza la Sua autorizzazione scritta.

All.Co s.p.a. declina ogni responsabilità su eventuali errori di stampa o sull'uso improprio del presente catalogo e si riserva la facoltà di modificarne il contenuto senza alcun obbligo di preavviso.

I disegni e le informazioni contenute in questo catalogo sono fornite solo a titolo indicativo e non possono costituire titolo di rivalsa nei confronti di All.Co s.p.a..

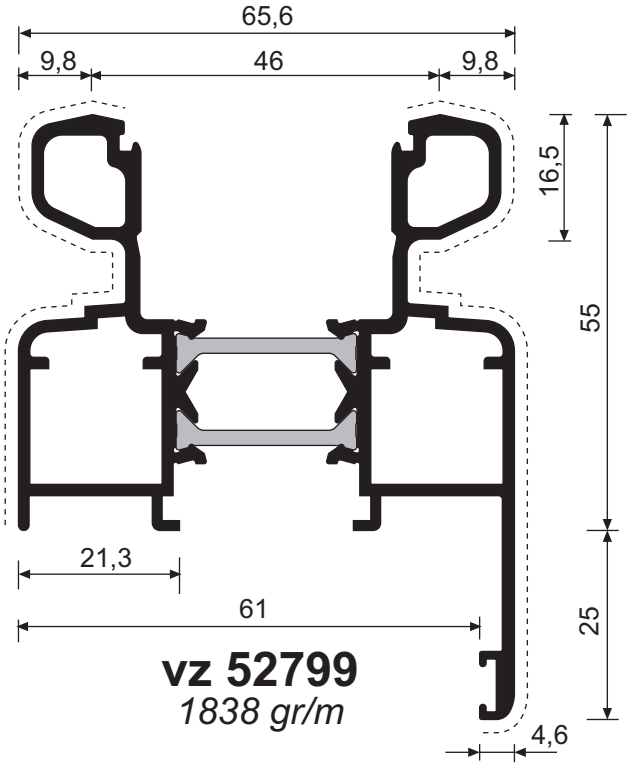

vz 52799
1838 gr/m

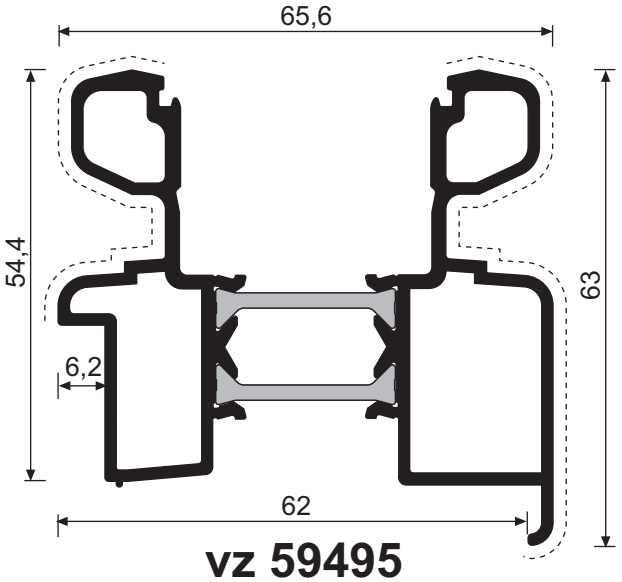

vz 59495
1687 gr/m

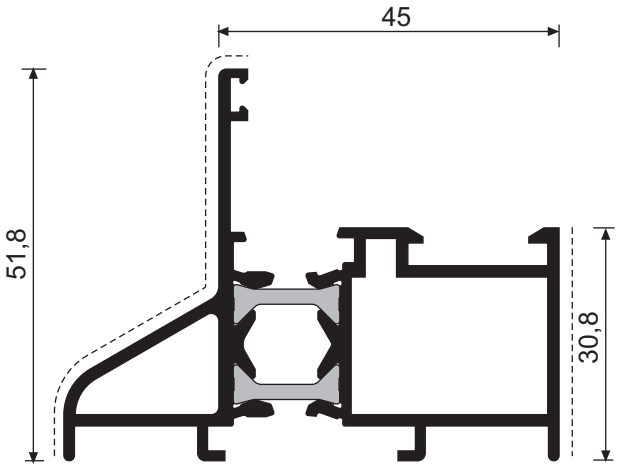

vz 93938
1227 gr/m

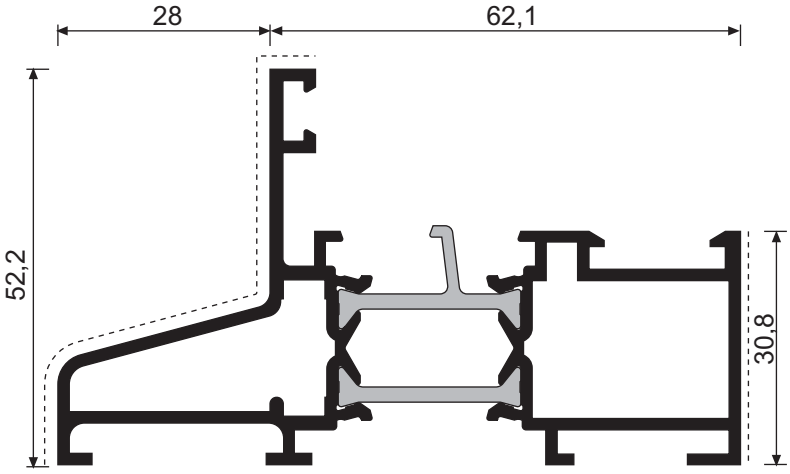

vz 55279
1550 gr/m

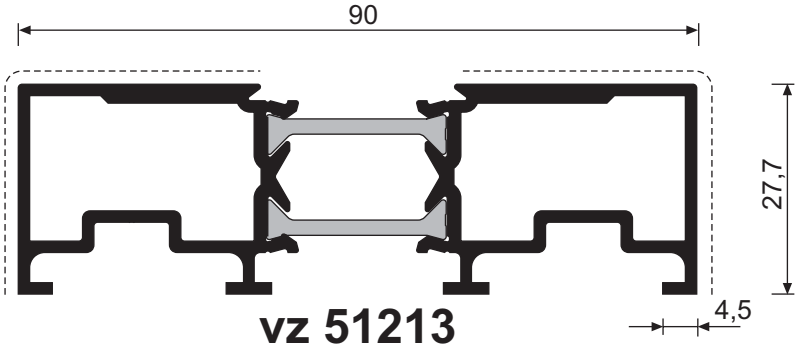

vz 51213
1465 gr/m

Triall.co 65TT-90TT

Il presente catalogo è di proprietà di All.Co s.p.a cosi come i suoi contenuti ed immagini che non potranno essere copiati, riprodotti, modificati in alcun modo senza la Sua autorizzazione scritta.

All.Co s.p.a. declina ogni responsabilità su eventuali errori di stampa o sull'uso improprio del presente catalogo e si riserva la facoltà di modificarne il contenuto senza alcun obbligo di preavviso.

I disegni e le informazioni contenute in questo catalogo sono fornite solo a titolo indicativo e non possono costituire titolo di rivalsa nei confronti di All.Co s.p.a..

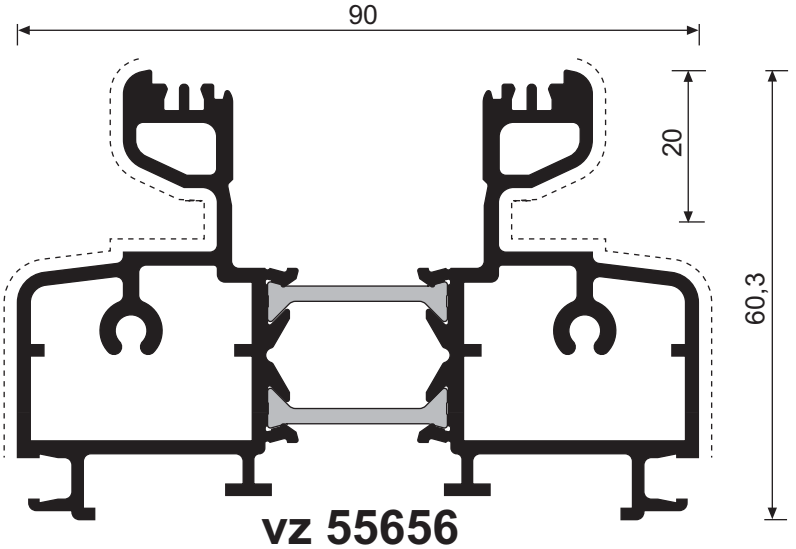

vz 55656
2471 gr/m

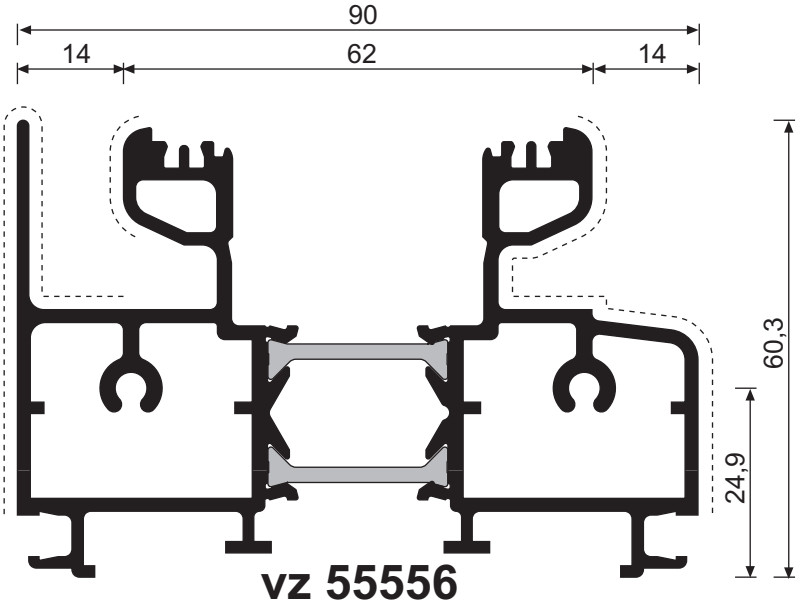

vz 55556
2592 gr/m

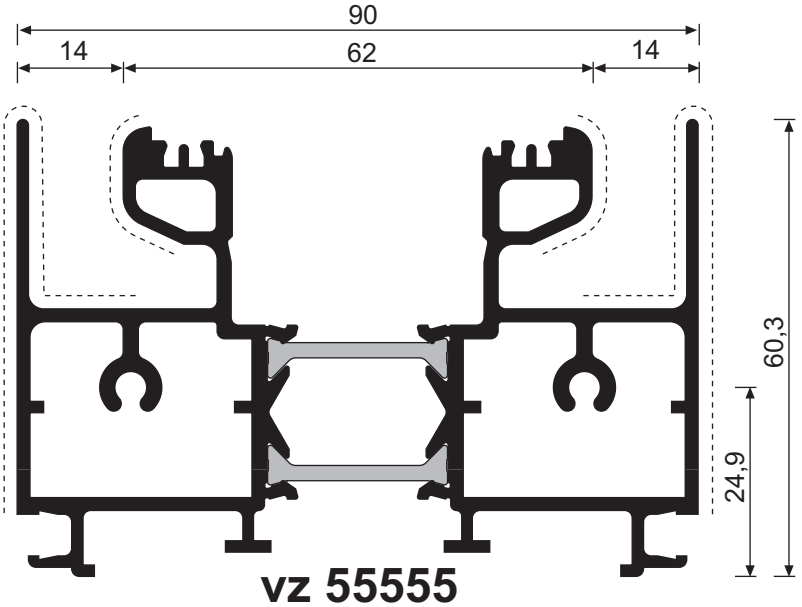

vz 55555
2713 gr/m

Triall.co 65TT-90TT

Il presente catalogo è di proprietà di All.Co s.p.a cosi come i suoi contenuti ed immagini che non potranno essere copiati, riprodotti, modificati in alcun modo senza la Sua autorizzazione scritta.

All.Co s.p.a. declina ogni responsabilità su eventuali errori di stampa o sull'uso improprio del presente catalogo e si riserva la facoltà di modificarne il contenuto senza alcun obbligo di preavviso.

I disegni e le informazioni contenute in questo catalogo sono fornite solo a titolo indicativo e non possono costituire titolo di rivalsa nei confronti di All.Co s.p.a..

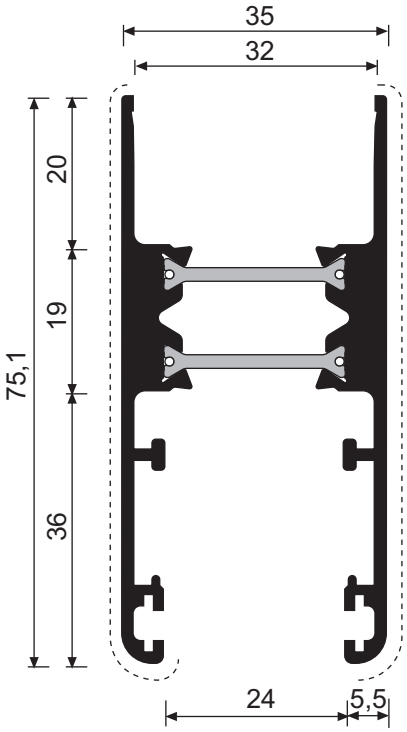

vz 53737
1493 gr/m

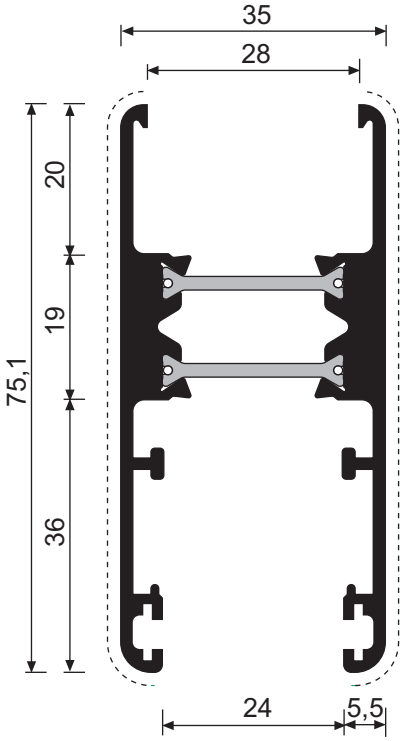

vz 51920
1482 gr/m

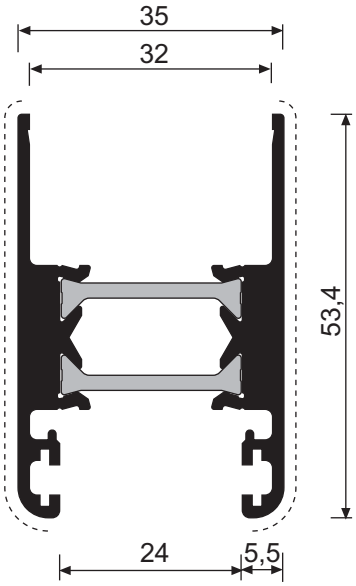

vz 56262
1230 gr/m

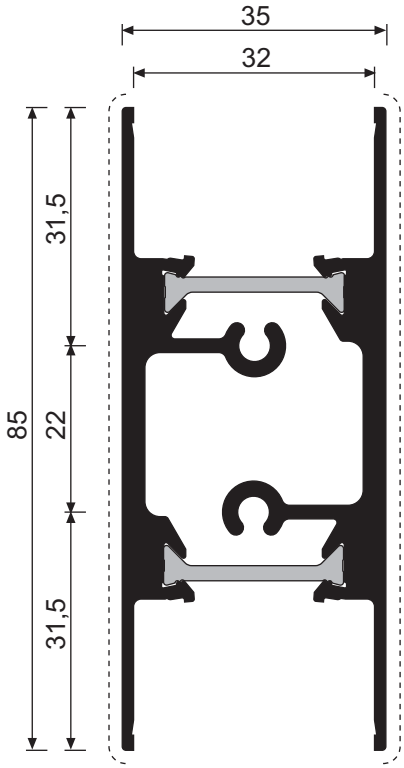

vz 57272
1928 gr/m

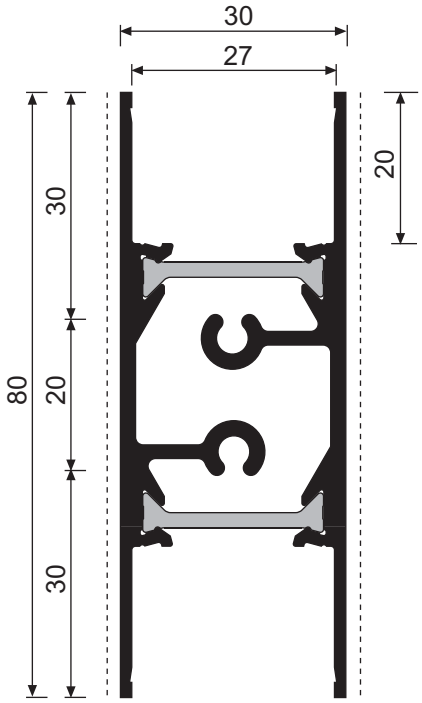

vz 54445
1428 gr/m

Triall.co 65TT-90TT

Il presente catalogo è di proprietà di All.Co s.p.a cosi come i suoi contenuti ed immagini che non potranno essere copiati, riprodotti, modificati in alcun modo senza la Sua autorizzazione scritta.

All.Co s.p.a. declina ogni responsabilità su eventuali errori di stampa o sull'uso improprio del presente catalogo e si riserva la facoltà di modificarne il contenuto senza alcun obbligo di preavviso.

I disegni e le informazioni contenute in questo catalogo sono fornite solo a titolo indicativo e non possono costituire titolo di rivalsa nei confronti di All.Co s.p.a..

Il presente catalogo è di proprietà di All.Co s.p.a così come i suoi contenuti ed immagini che non potranno essere copiati, riprodotti, modificati in alcun modo senza la Sua autorizzazione scritta.

All.Co s.p.a. declina ogni responsabilità su eventuali errori di stampa o sull'uso improprio del presente catalogo e si riserva la facoltà di modificarne il contenuto senza alcun obbligo di preavviso.

I disegni e le informazioni contenute in questo catalogo sono fornite solo a titolo indicativo e non possono costituire titolo di rivalsa nei confronti di All.Co s.p.a..

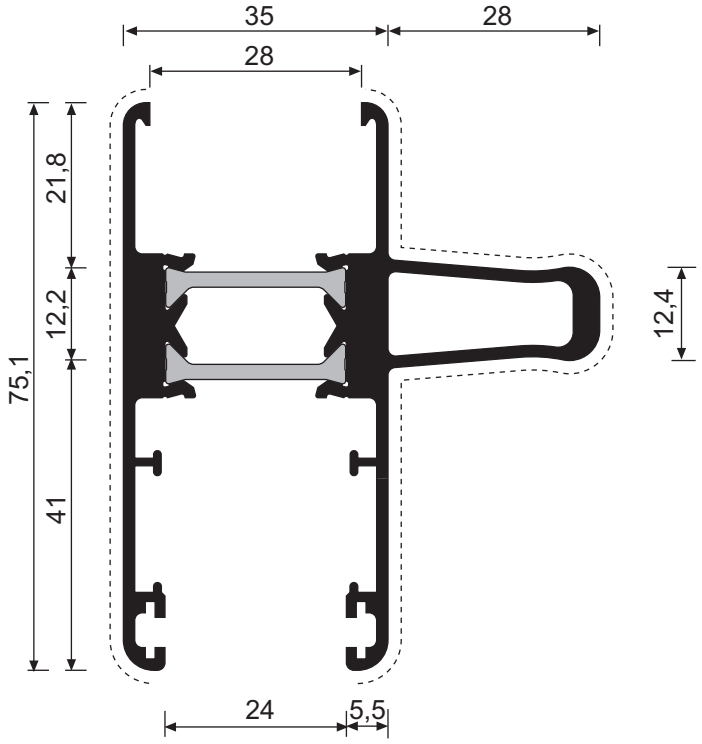

vz 52024
1813 gr/m

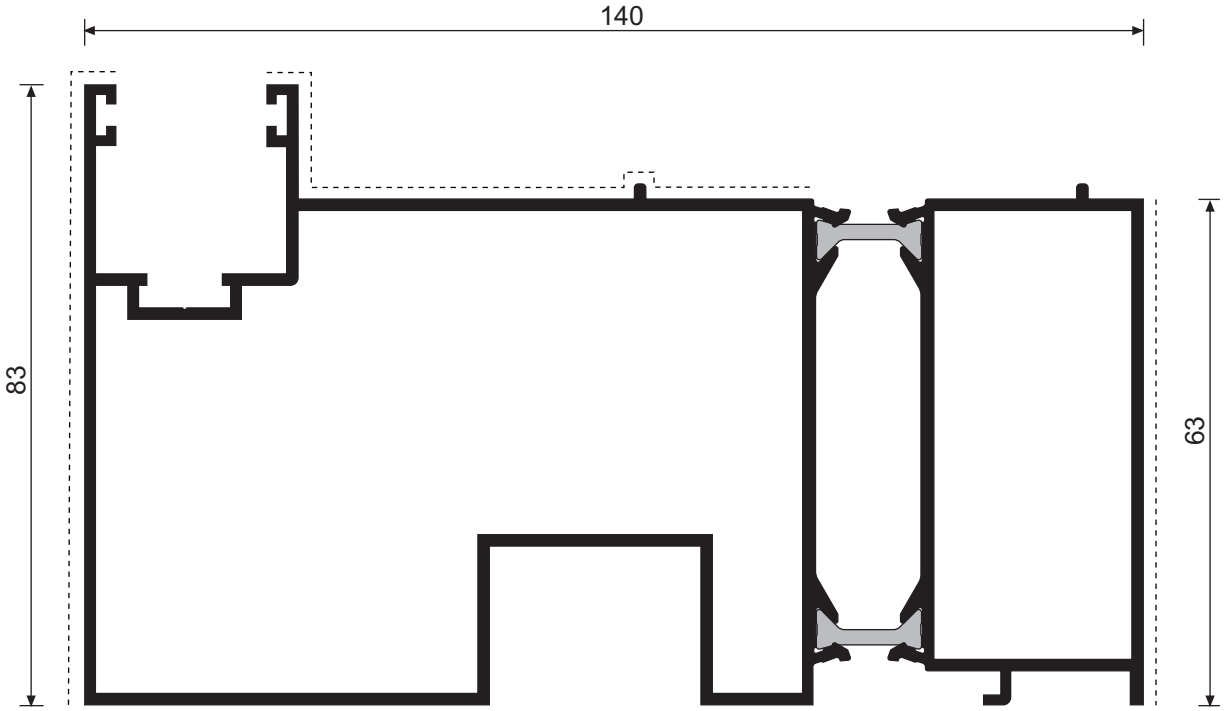

vz 94647
2790 gr/m

Triall.co 65TT-90TT

Il presente catalogo è di proprietà di All.Co s.p.a cosi come i suoi contenuti ed immagini che non potranno essere copiati, riprodotti, modificati in alcun modo senza la Sua autorizzazione scritta.

All.Co s.p.a. declina ogni responsabilità su eventuali errori di stampa o sull'uso improprio del presente catalogo e si riserva la facoltà di modificarne il contenuto senza alcun obbligo di preavviso.

I disegni e le informazioni contenute in questo catalogo sono fornite solo a titolo indicativo e non possono costituire titolo di rivalsa nei confronti di All.Co s.p.a..

Triall.co 65TT-90TT

ALL.CO GROUP

all.co

VETRAZIONI

SEZIONE G

TRIALL.CO

65/90 - 65TT/90TT

SERIE BREVETTATA

SERIE BREVETTATA

TRIALL.CO

65/90

65TT/90TT

SEZIONE G

Il presente catalogo è di proprietà di All.Co s.p.a cosi come i suoi contenuti ed immagini che non potranno essere copiati, riprodotti, modificati in alcun modo senza la Sua autorizzazione scritta.

All.Co s.p.a. declina ogni responsabilità su eventuali errori di stampa o sull'uso improprio del presente catalogo e si riserva la facoltà di modificarne il contenuto senza alcun obbligo di preavviso.

I disegni e le informazioni contenute in questo catalogo sono fornite solo a titolo indicativo e non possono costituire titolo di rivalsa nei confronti di All.Co s.p.a..

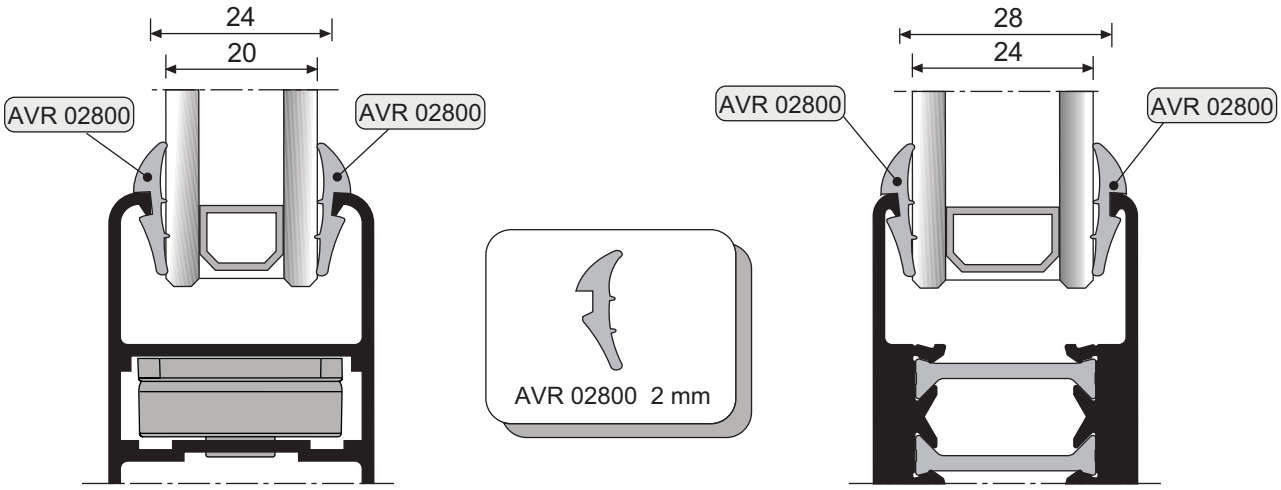

VZ 5204 **VZ 51920**

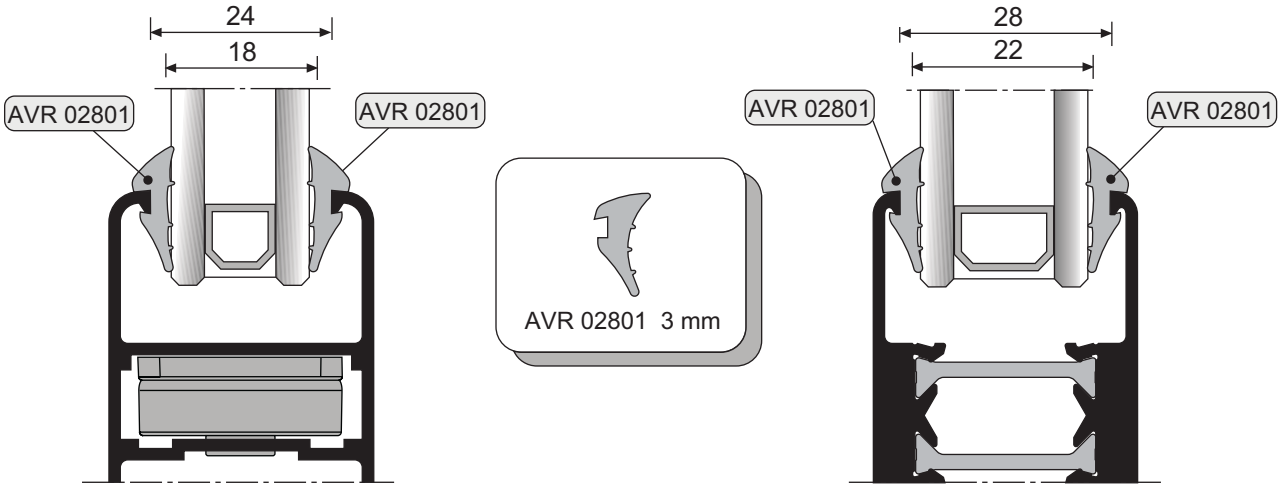

VZ 5204 **VZ 51920**

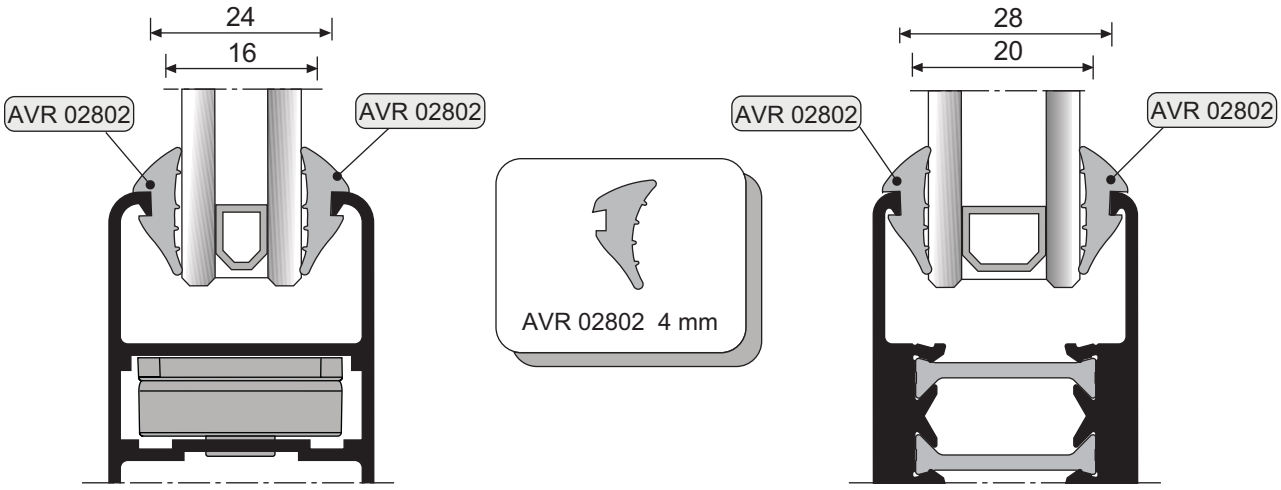

VZ 5204 **VZ 51920**

TRIALL.CO

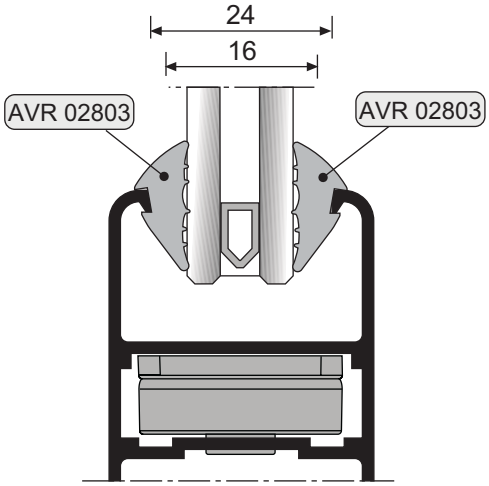

VZ 5204

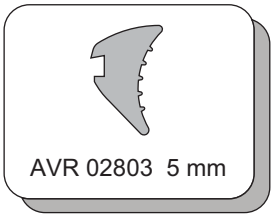

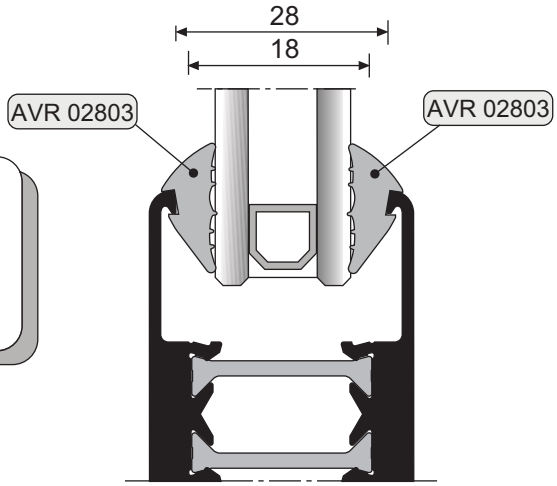

VZ 51920

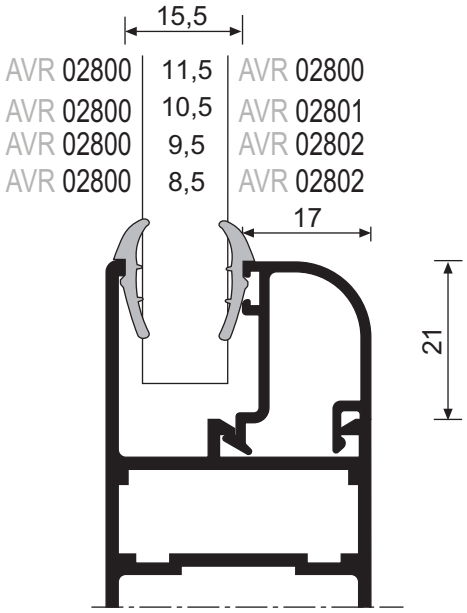

VZ 5293 VZ CE021

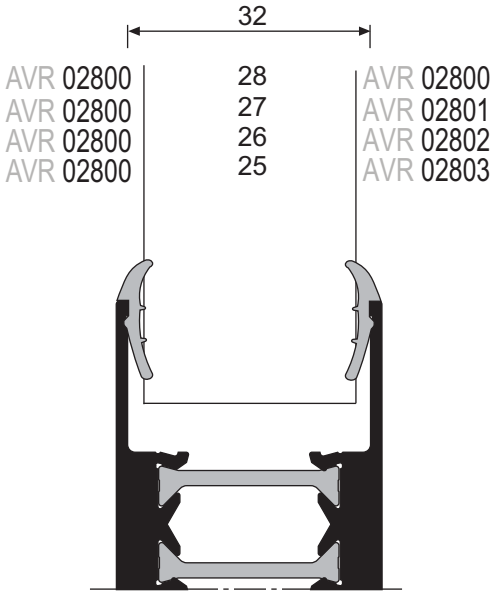

VZ 53737

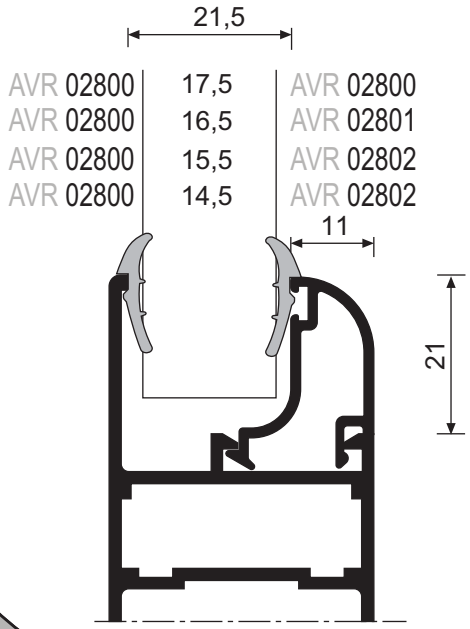

VZ 5293 VZ CE022

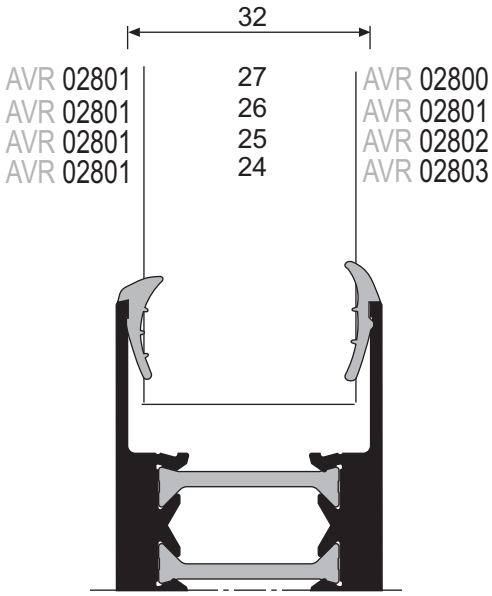

VZ 53737

TRIALL.CO

Il presente catalogo è di proprietà di All.Co s.p.a cosi come i suoi contenuti ed immagini che non potranno essere copiati, riprodotti, modificati in alcun modo senza la Sua autorizzazione scritta.

All.Co s.p.a. declina ogni responsabilità su eventuali errori di stampa o sull'uso improprio del presente catalogo e si riserva la facoltà di modificarne il contenuto senza alcun obbligo di preavviso.

I disegni e le informazioni contenute in questo catalogo sono fornite solo a titolo indicativo e non possono costituire titolo di rivalsa nei confronti di All.Co s.p.a..

Il presente catalogo è di proprietà di All.Co s.p.a così come i suoi contenuti ed immagini che non potranno essere copiati, riprodotti, modificati in alcun modo senza la Sua autorizzazione scritta.

All.Co s.p.a. declina ogni responsabilità su eventuali errori di stampa o sull'uso improprio del presente catalogo e si riserva la facoltà di modificarne il contenuto senza alcun obbligo di preavviso.

I disegni e le informazioni contenute in questo catalogo sono fornite solo a titolo indicativo e non possono costituire titolo di rivalsa nei confronti di All.Co s.p.a..

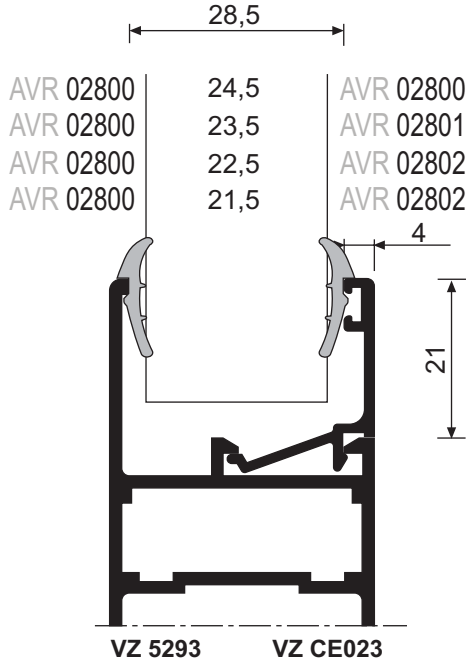

VZ 5293 **VZ CE023**

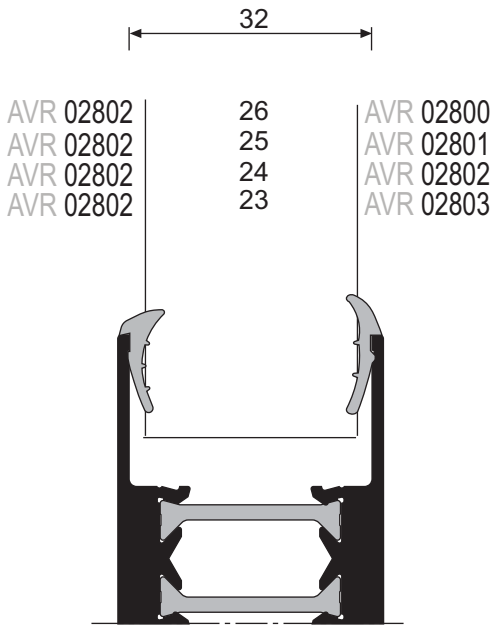

VZ 53737

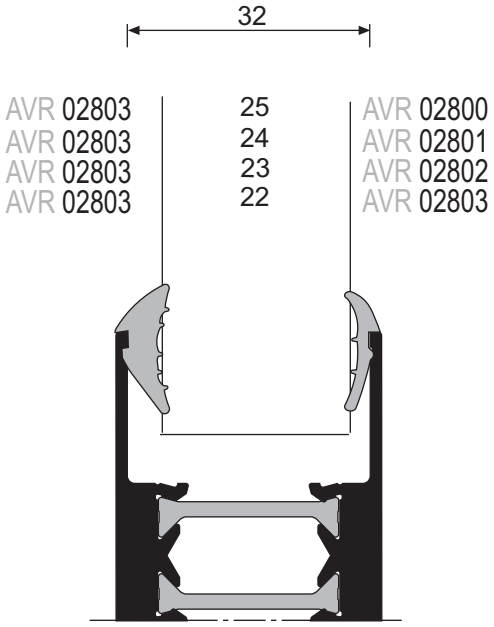

VZ 53737

TRIALL.CO

Il presente catalogo è di proprietà di All.Co s.p.a così come i suoi contenuti ed immagini che non potranno essere copiati, riprodotti, modificati in alcun modo senza la Sua autorizzazione scritta.

All.Co s.p.a. declina ogni responsabilità su eventuali errori di stampa o sull'uso improprio del presente catalogo e si riserva la facoltà di modificarne il contenuto senza alcun obbligo di preavviso.

I disegni e le informazioni contenute in questo catalogo sono fornite solo a titolo indicativo e non possono costituire titolo di rivalsa nei confronti di All.Co s.p.a..

TRIALL.CO

ALL.CO GROUP

all.co

SEZIONI

SEZIONE H

TRIALL.CO 65/90

SERIE BREVETTATA

SERIE BREVETTATA

TRIALL.CO

65TT/90TT

SEZIONE H

65

NODO SUPERIORE FINESTRA

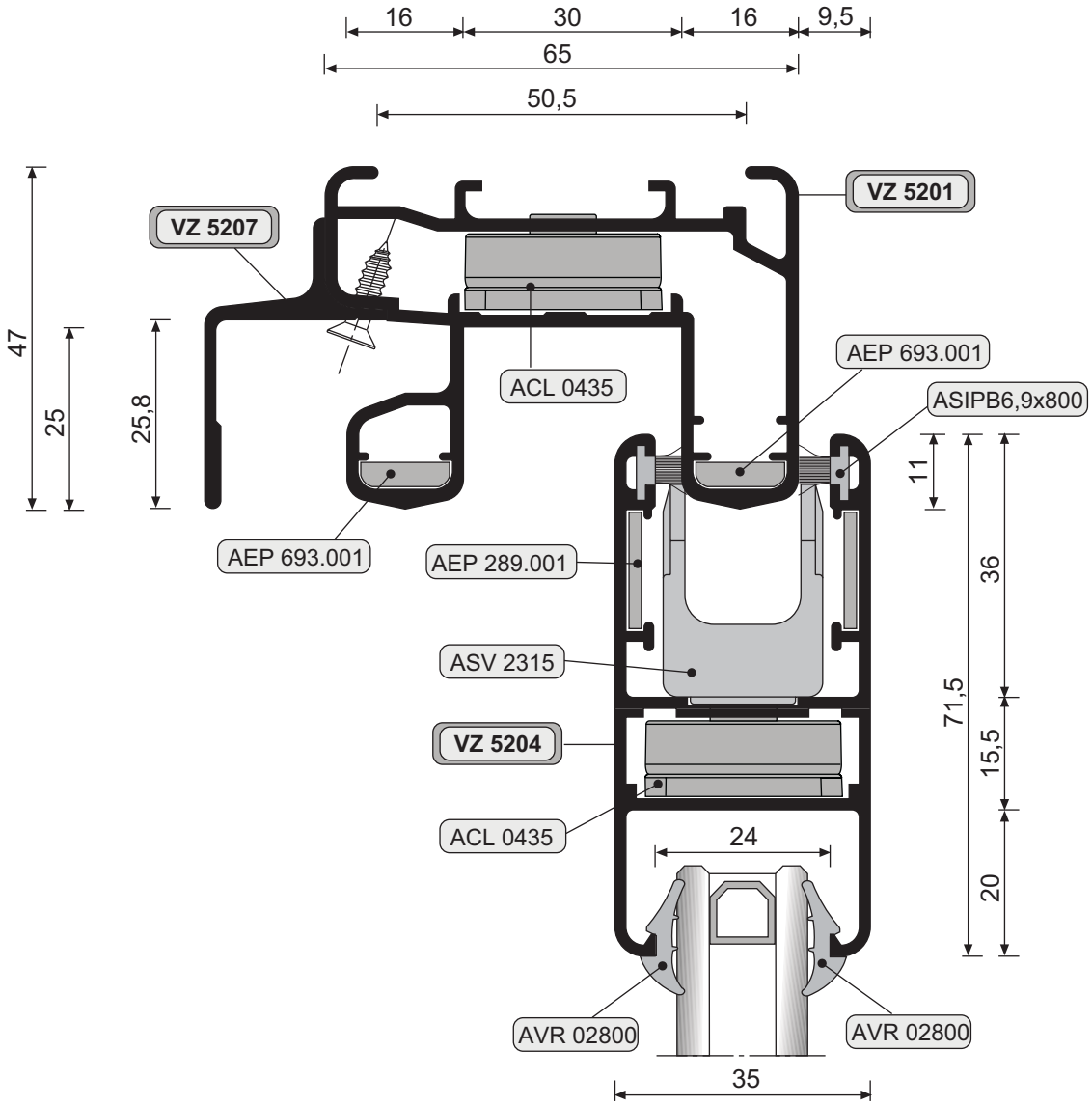

Il presente catalogo è di proprietà di All.Co s.p.a cosi come i suoi contenuti ed immagini che non potranno essere copiati, riprodotti, modificati in alcun modo senza la Sua autorizzazione scritta.

All.Co s.p.a. declina ogni responsabilità su eventuali errori di stampa o sull'uso improprio del presente catalogo e si riserva la facoltà di modificarne il contenuto senza alcun obbligo di preavviso.

I disegni e le informazioni contenute in questo catalogo sono fornite solo a titolo indicativo e non possono costituire titolo di rivalsa nei confronti di All.Co s.p.a..

Triall.co 65-90

NODO LATERALE FINESTRA/PORTA

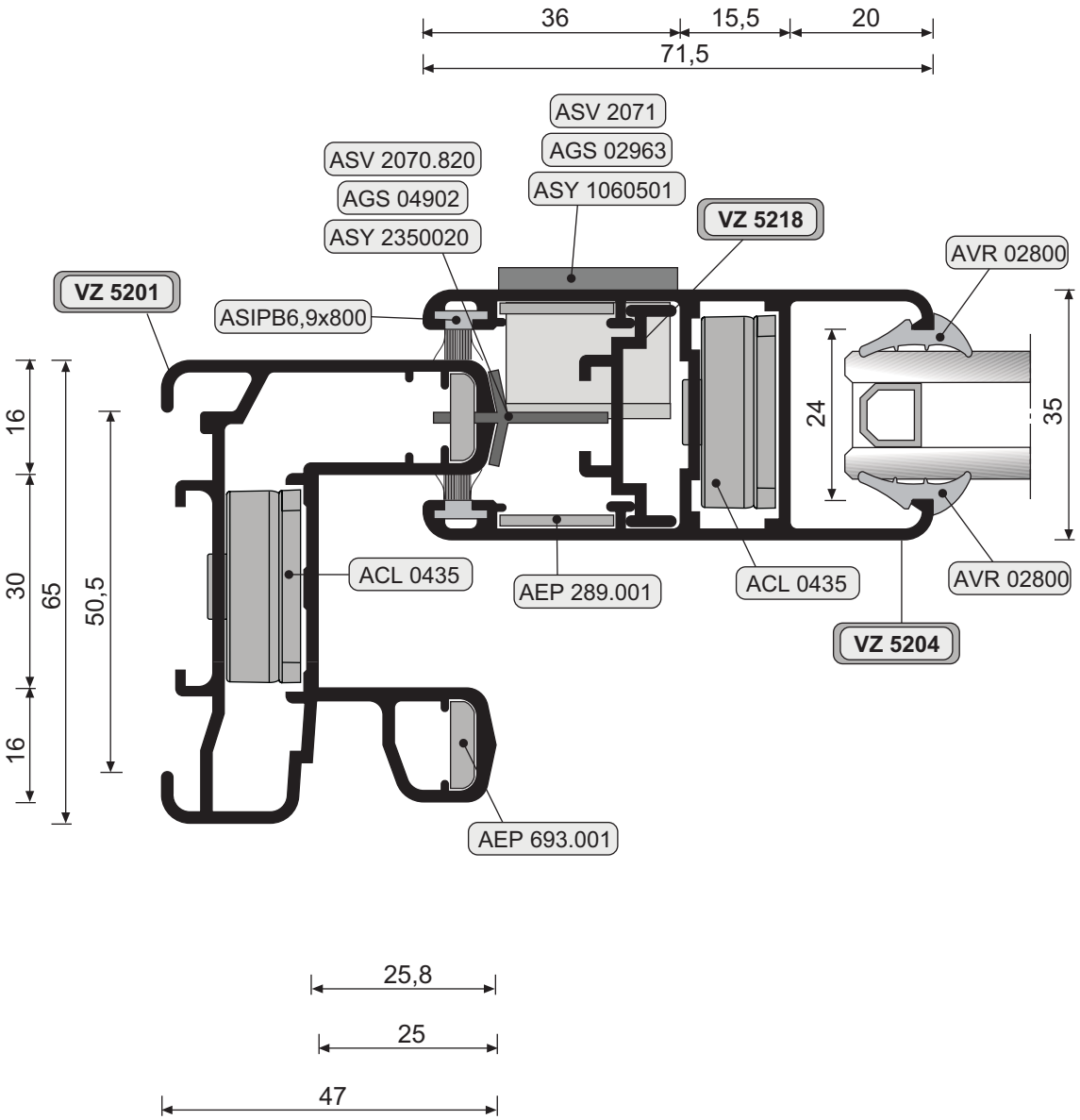

Il presente catalogo è di proprietà di All.Co s.p.a cosi come i suoi contenuti ed immagini che non potranno essere copiati, riprodotti, modificati in alcun modo senza la Sua autorizzazione scritta.

All.Co s.p.a. declina ogni responsabilità su eventuali errori di stampa o sull'uso improprio del presente catalogo e si riserva la facoltà di modificarne il contenuto senza alcun obbligo di preavviso.

I disegni e le informazioni contenute in questo catalogo sono fornite solo a titolo indicativo e non possono costituire titolo di rivalsa nei confronti di All.Co s.p.a..

Triall.co 65-90

65

NODO INFERIORE FINESTRA/PORTA

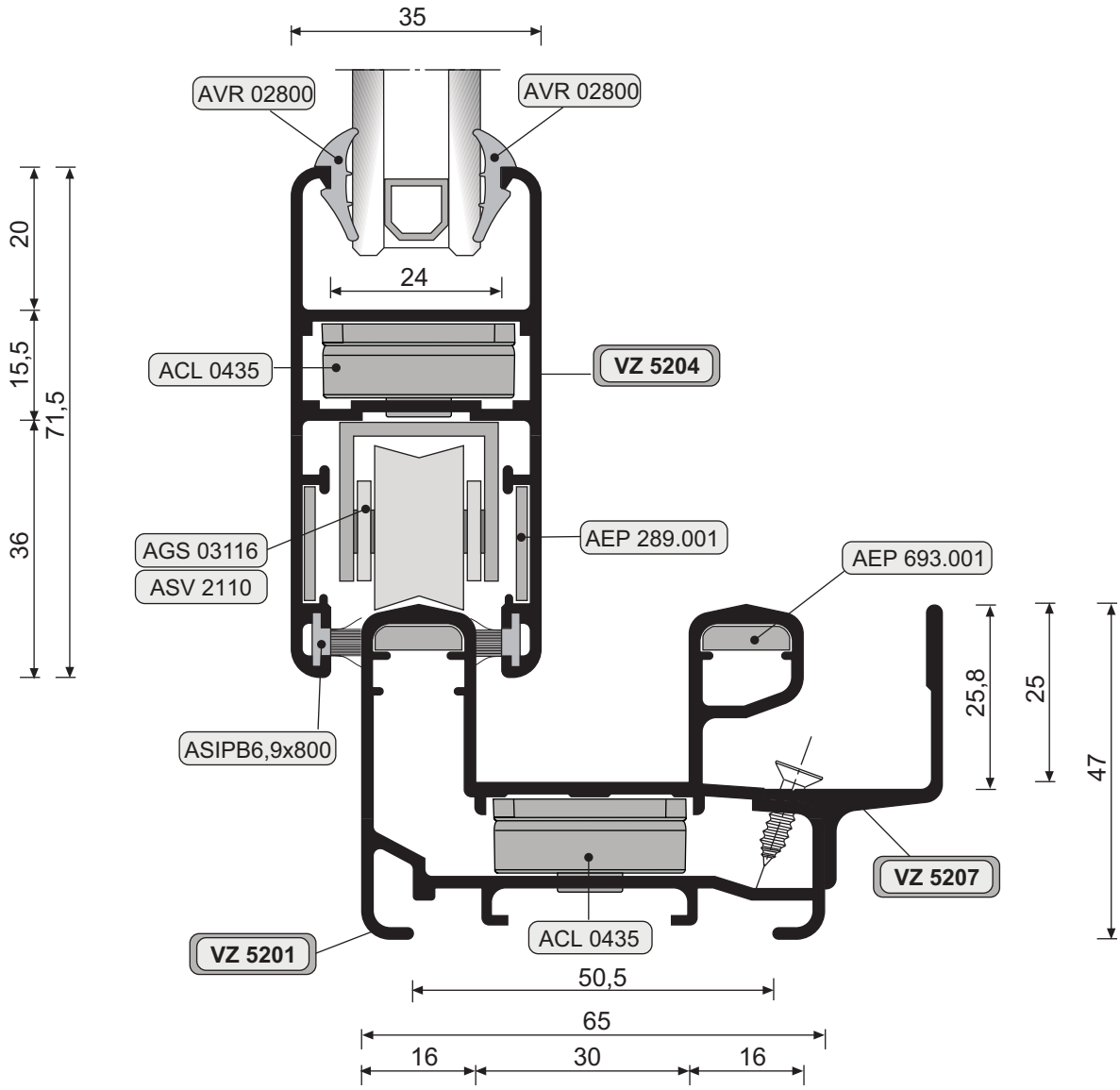

Il presente catalogo è di proprietà di All.Co s.p.a cosi come i suoi contenuti ed immagini che non potranno essere copiati, riprodotti, modificati in alcun modo senza la Sua autorizzazione scritta.

All.Co s.p.a. declina ogni responsabilità su eventuali errori di stampa o sull'uso improprio del presente catalogo e si riserva la facoltà di modificarne il contenuto senza alcun obbligo di preavviso.

I disegni e le informazioni contenute in questo catalogo sono fornite solo a titolo indicativo e non possono costituire titolo di rivalsa nei confronti di All.Co s.p.a..

Triall.co 65-90

65

NODO CENTRALE FINESTRA/PORTA 2 ANTE 2 VIE

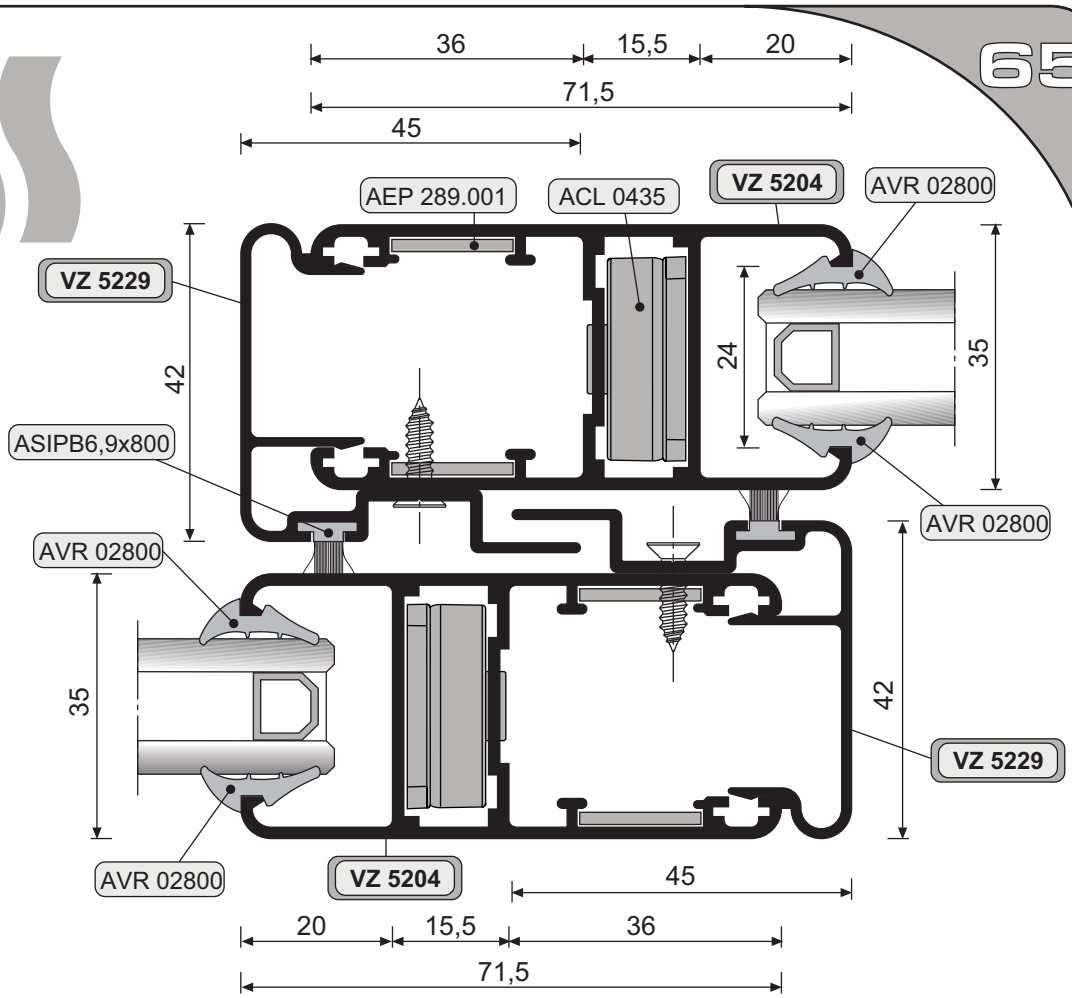

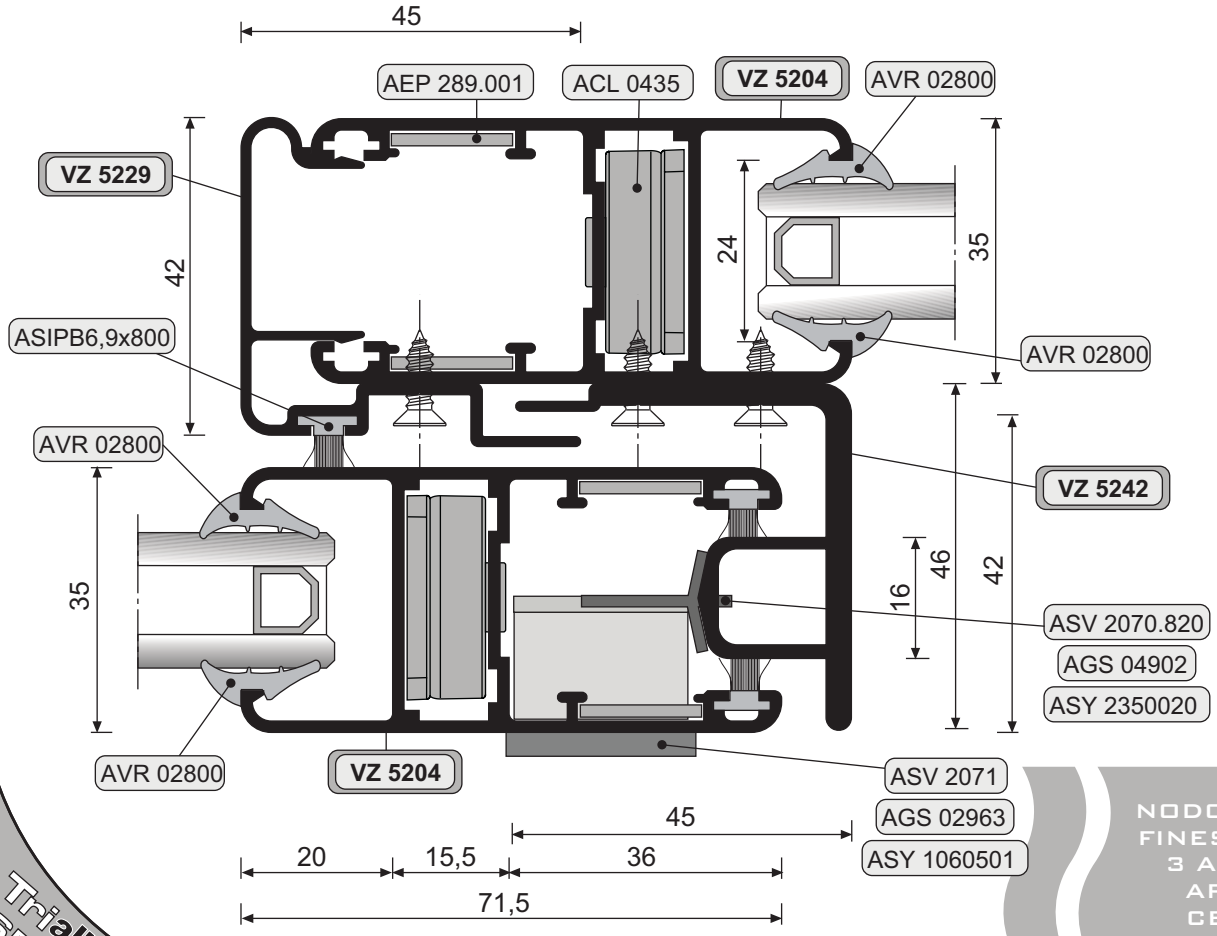

NODO CENTRALE FINESTRA/PORTA 3 ANTE 2 VIE APERTURA CENTRALE

Triall.co 65-90

Il presente catalogo è di proprietà di All.Co s.p.a così come i suoi contenuti ed immagini che non potranno essere copiati, riprodotti, modificati in alcun modo senza la Sua autorizzazione scritta.

All.Co s.p.a. declina ogni responsabilità su eventuali errori di stampa o sull'uso improprio del presente catalogo e si riserva la facoltà di modificarne il contenuto senza alcun obbligo di preavviso.

I disegni e le informazioni contenute in questo catalogo sono fornite solo a titolo indicativo e non possono costituire titolo di rivalsa nei confronti di All.Co s.p.a..

65

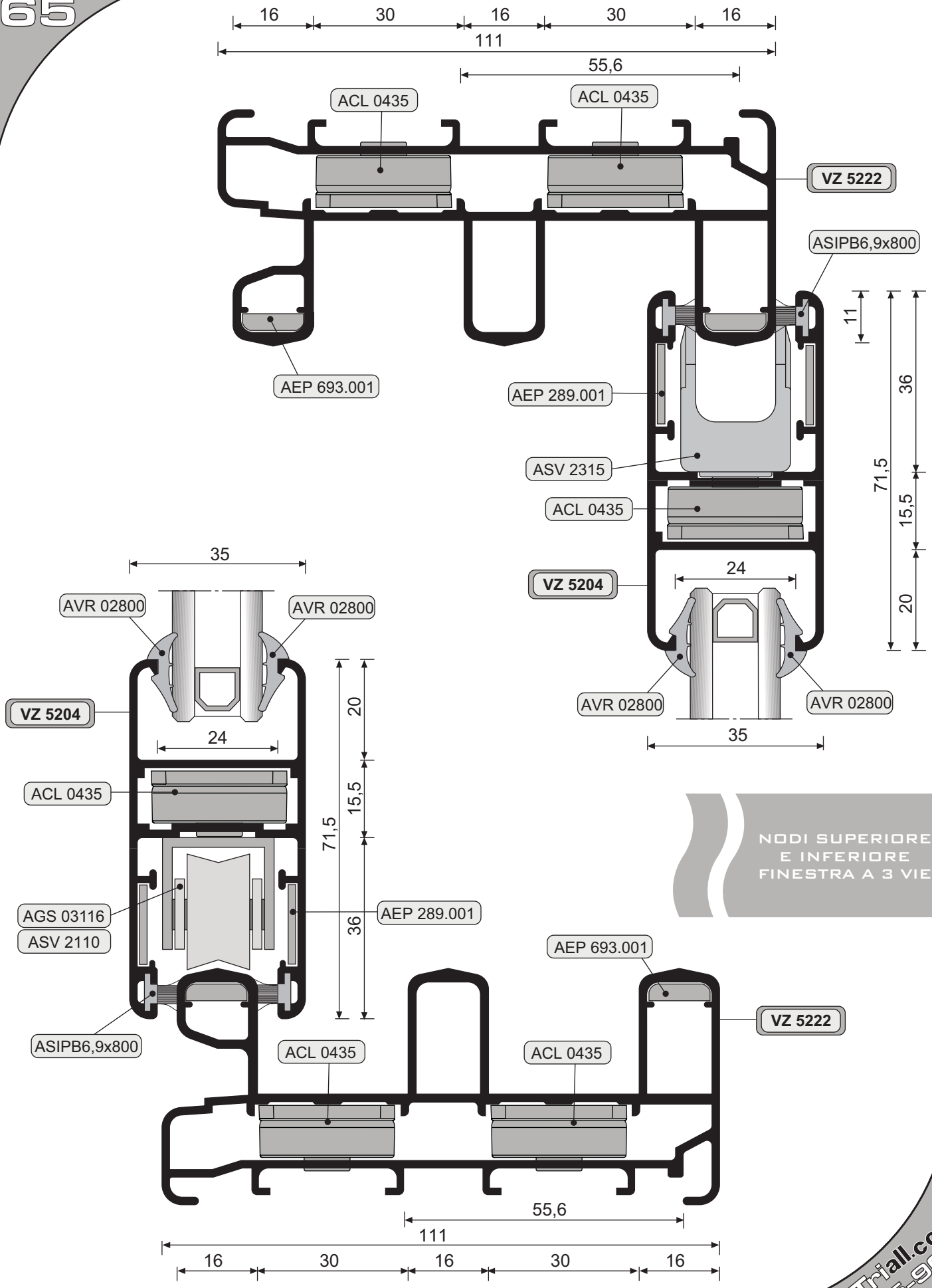

NODI SUPERIORE
E INFERIORE
FINESTRA A 3 VIE

Triall.co
65-90

Il presente catalogo è di proprietà di All.Co s.p.a così come i suoi contenuti ed immagini che non potranno essere copiati, riprodotti, modificati in alcun modo senza la Sua autorizzazione scritta.

All.Co s.p.a. declina ogni responsabilità su eventuali errori di stampa o sull'uso improprio del presente catalogo e si riserva la facoltà di modificarne il contenuto senza alcun obbligo di preavviso.

I disegni e le informazioni contenute in questo catalogo sono fornite solo a titolo indicativo e non possono costituire titolo di rivalsa nei confronti di All.Co s.p.a..

65

NODO VERTICALE MONOROTAIA

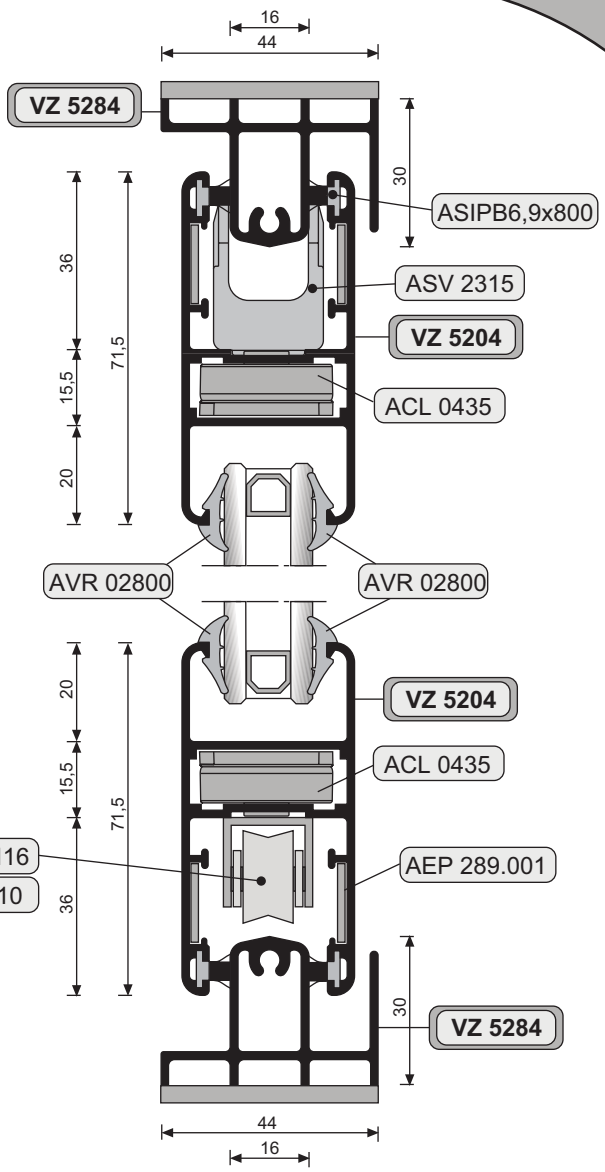

NON IN SCALA

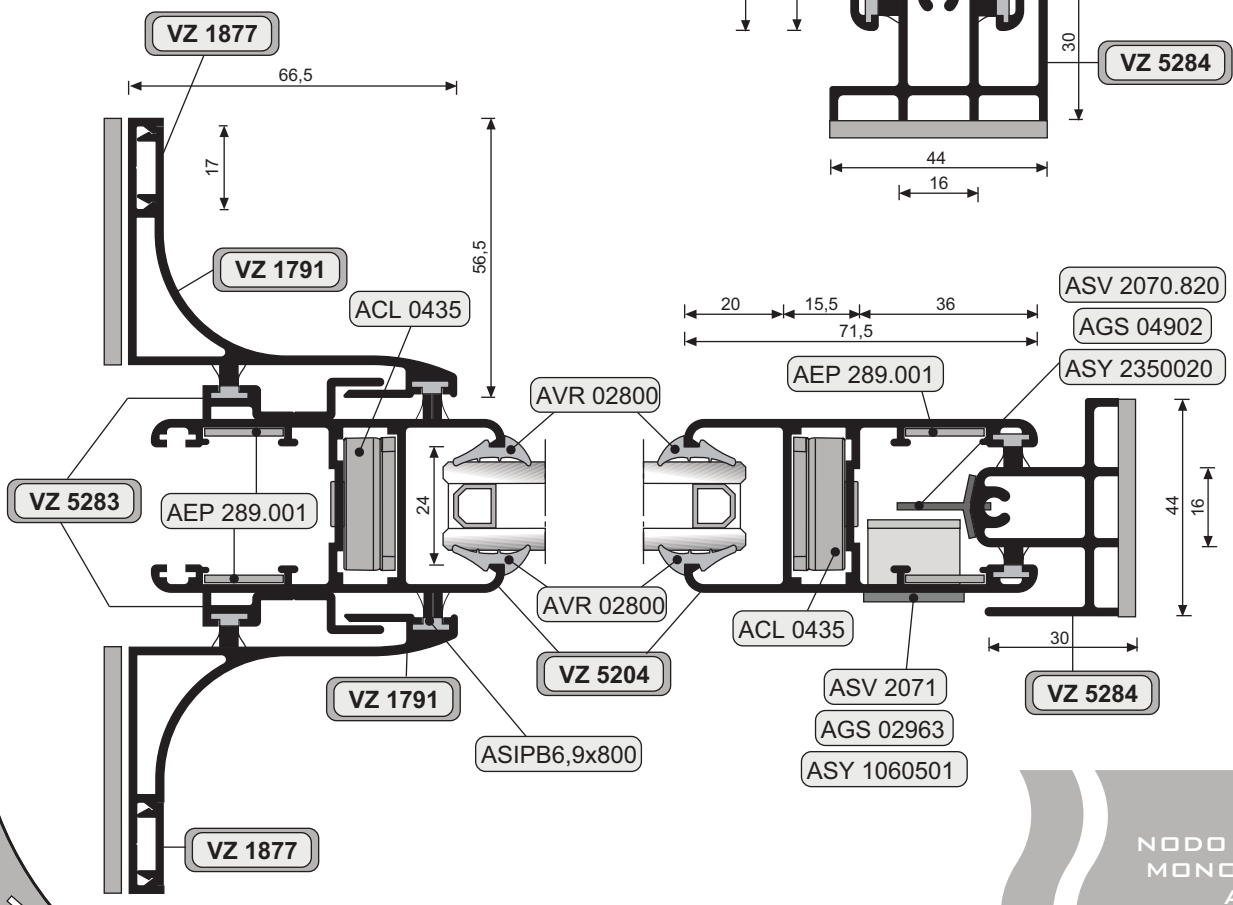

NODO LATERALE MONOROTAIA 1 ANTA

Triall.co 65-90

Il presente catalogo è di proprietà di All.Co s.p.a cosi come i suoi contenuti ed immagini che non potranno essere copiati, riprodotti, modificati in alcun modo senza la Sua autorizzazione scritta.

All.Co s.p.a. declina ogni responsabilità su eventuali errori di stampa o sull'uso improprio del presente catalogo e si riserva la facoltà di modificarne il contenuto senza alcun obbligo di preavviso.

I disegni e le informazioni contenute in questo catalogo sono fornite solo a titolo indicativo e non possono costituire titolo di rivalsa nei confronti di All.Co s.p.a..

65

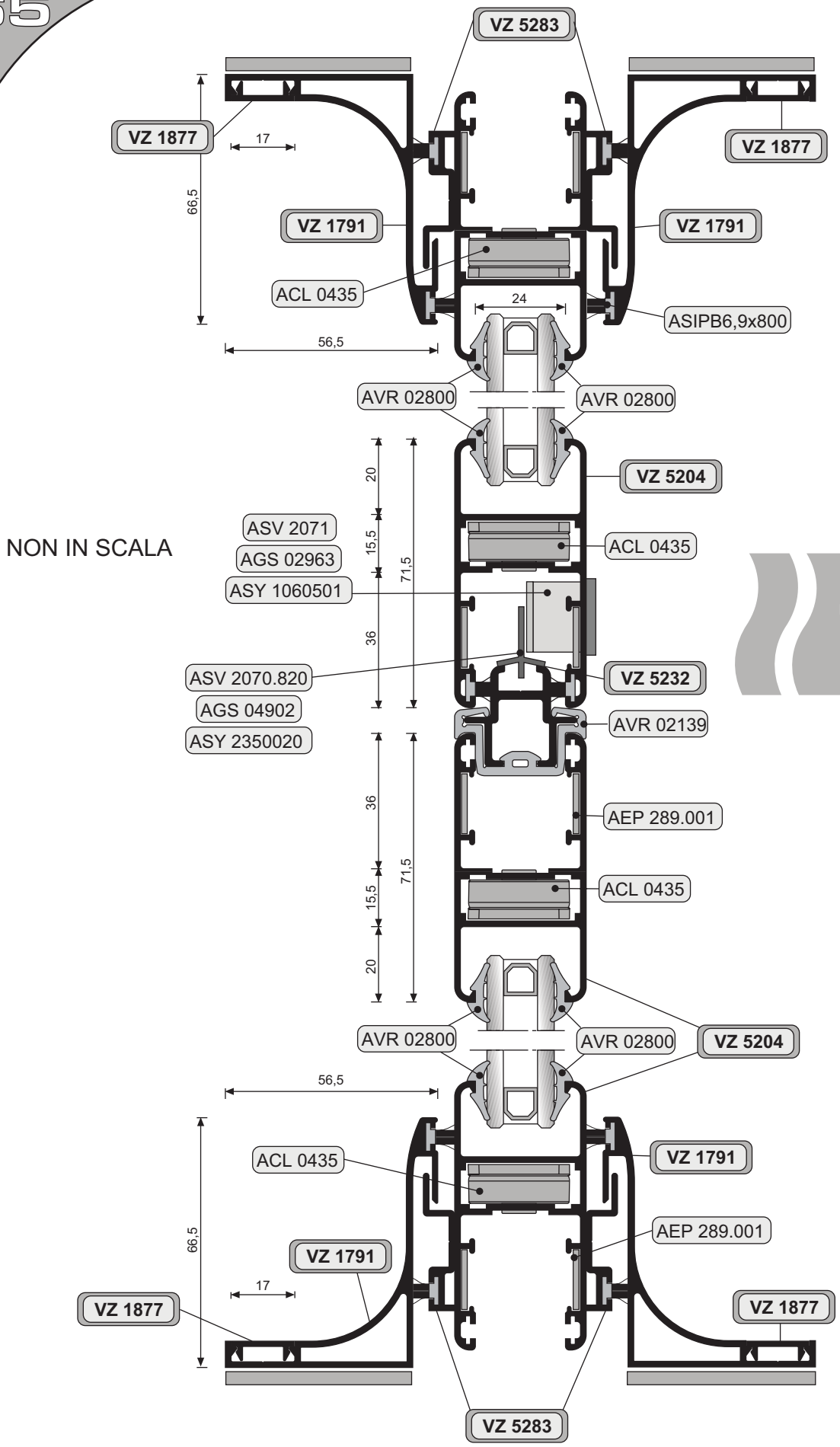

NON IN SCALA

NODO LATERALE MONOROTAIA 2 ANTE

Triall.co 65-90

Il presente catalogo è di proprietà di All.Co s.p.a cosi come i suoi contenuti ed immagini che non potranno essere copiati, riprodotti, modificati in alcun modo senza la Sua autorizzazione scritta.

All.Co s.p.a. declina ogni responsabilità su eventuali errori di stampa o sull'uso improprio del presente catalogo e si riserva la facoltà di modificarne il contenuto senza alcun obbligo di preavviso.

I disegni e le informazioni contenute in questo catalogo sono fornite solo a titolo indicativo e non possono costituire titolo di rivalsa nei confronti di All.Co s.p.a..

65

TRIALLCO 65
CON EXPORT 50

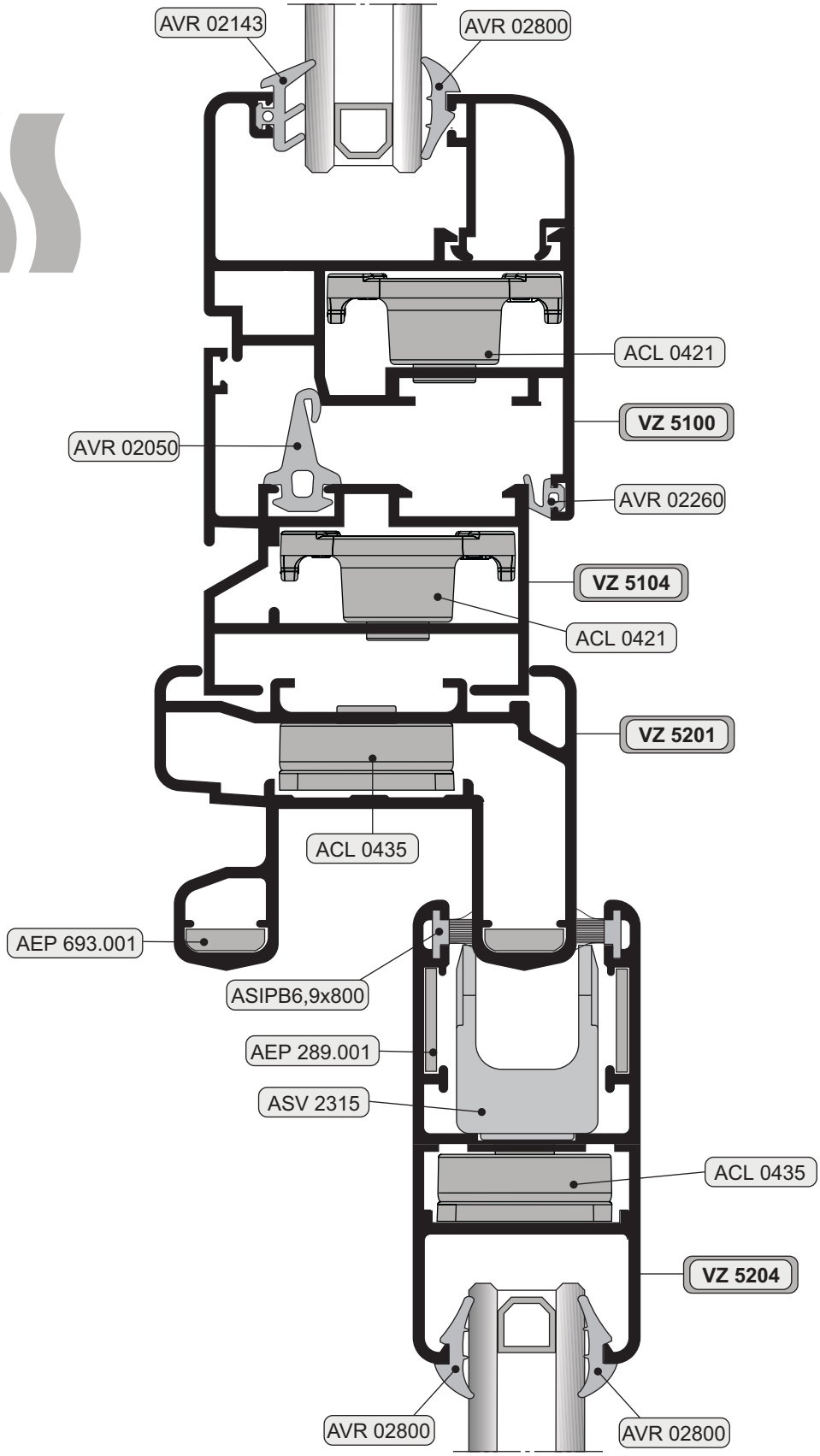

Triall.co 65-90

Il presente catalogo è di proprietà di All.Co s.p.a cosi come i suoi contenuti ed immagini che non potranno essere copiati, riprodotti, modificati in alcun modo senza la Sua autorizzazione scritta.

All.Co s.p.a. declina ogni responsabilità su eventuali errori di stampa o sull'uso improprio del presente catalogo e si riserva la facoltà di modificarne il contenuto senza alcun obbligo di preavviso.

I disegni e le informazioni contenute in questo catalogo sono fornite solo a titolo indicativo e non possono costituire titolo di rivalsa nei confronti di All.Co s.p.a..

90

NODO INFERIORE PORTA/FINESTRA

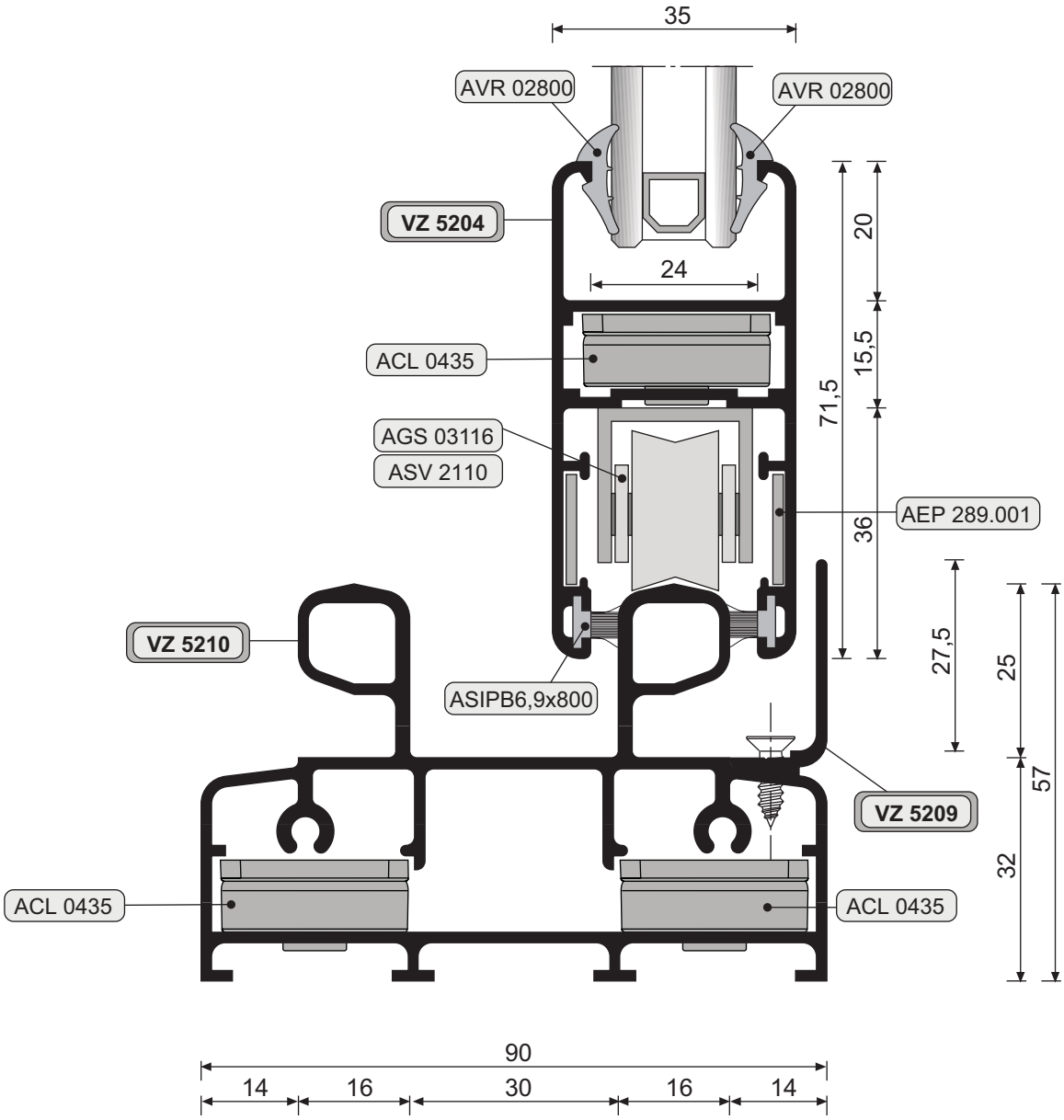

Il presente catalogo è di proprietà di All.Co s.p.a cosi come i suoi contenuti ed immagini che non potranno essere copiati, riprodotti, modificati in alcun modo senza la Sua autorizzazione scritta.

All.Co s.p.a. declina ogni responsabilità su eventuali errori di stampa o sull'uso improprio del presente catalogo e si riserva la facoltà di modificarne il contenuto senza alcun obbligo di preavviso.

I disegni e le informazioni contenute in questo catalogo sono fornite solo a titolo indicativo e non possono costituire titolo di rivalsa nei confronti di All.Co s.p.a..

Triall.co 65-90

NODO SUPERIORE PORTA/FINESTRA

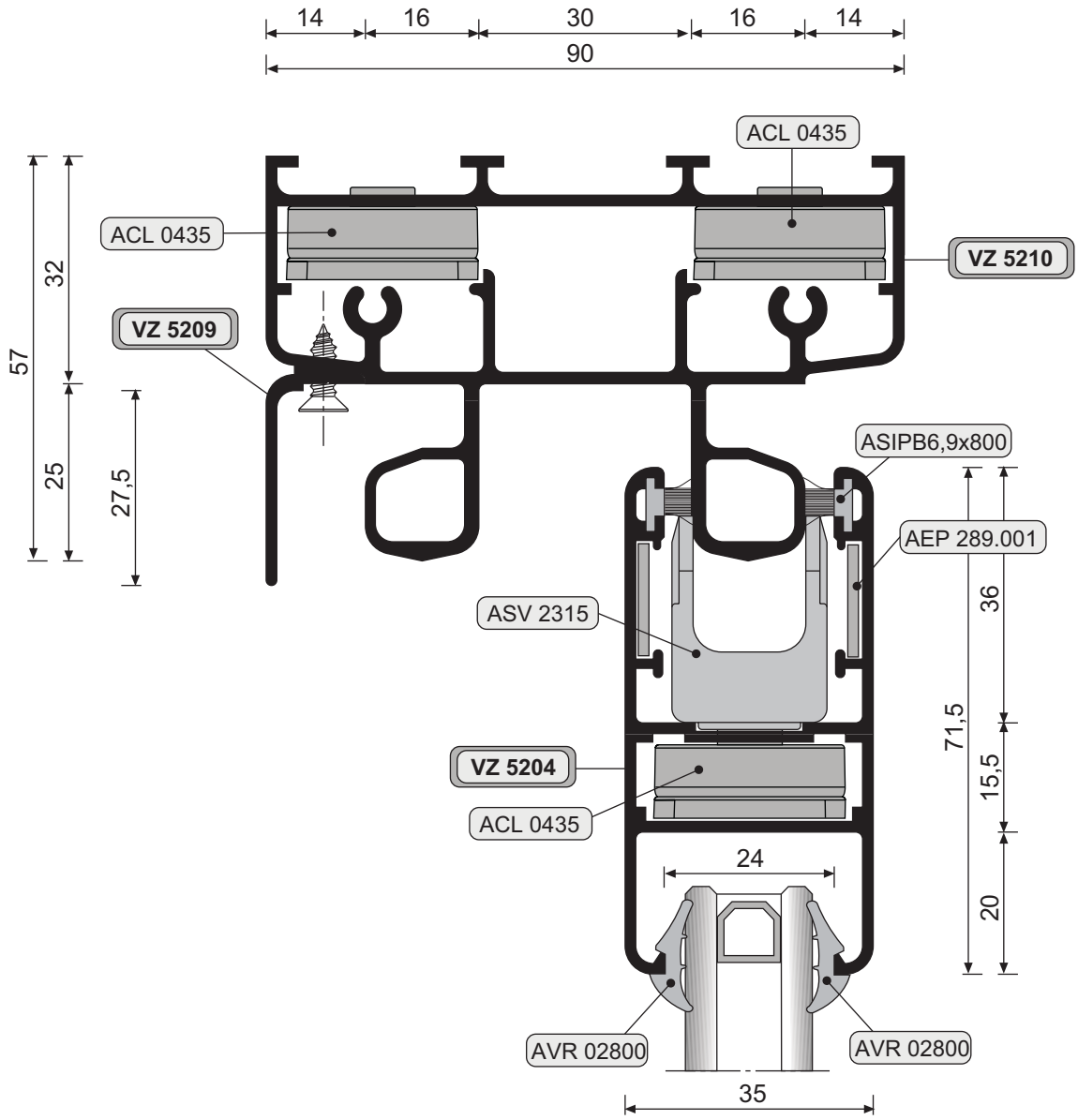

Il presente catalogo è di proprietà di All.Co s.p.a cosi come i suoi contenuti ed immagini che non potranno essere copiati, riprodotti, modificati in alcun modo senza la Sua autorizzazione scritta.

All.Co s.p.a. declina ogni responsabilità su eventuali errori di stampa o sull'uso improprio del presente catalogo e si riserva la facoltà di modificarne il contenuto senza alcun obbligo di preavviso.

I disegni e le informazioni contenute in questo catalogo sono fornite solo a titolo indicativo e non possono costituire titolo di rivalsa nei confronti di All.Co s.p.a..

90

NODO LATERALE PORTA/FINESTRA

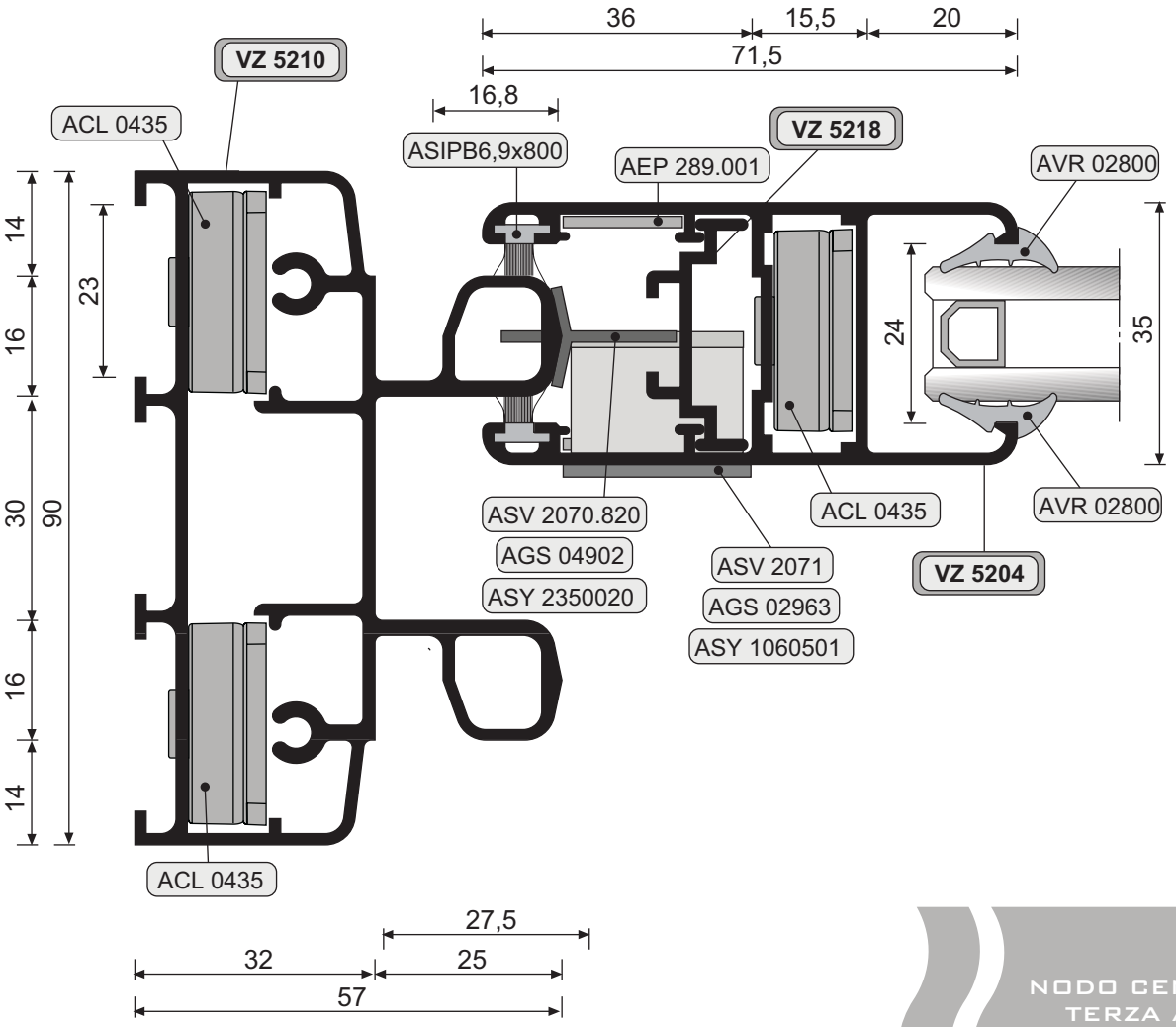

NODO CENTRALE TERZA ANTA

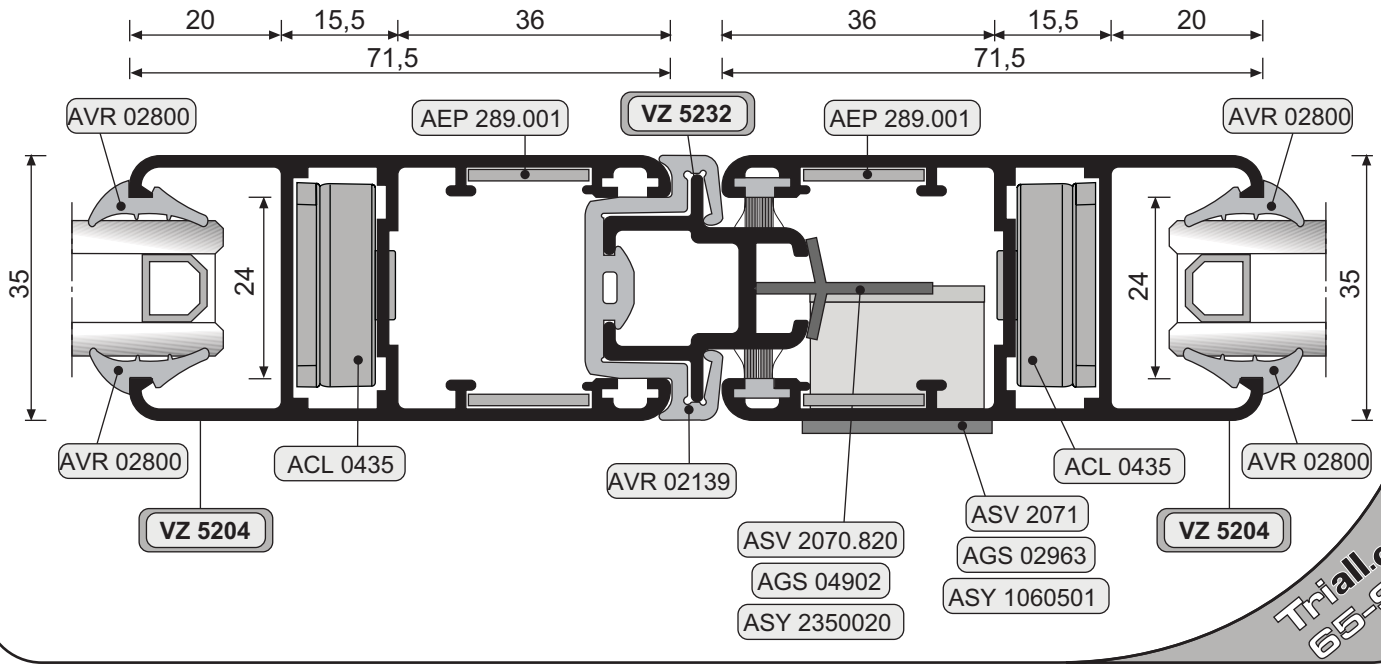

Triall.co 65-90

Il presente catalogo è di proprietà di All.Co s.p.a così come i suoi contenuti ed immagini che non potranno essere copiati, riprodotti, modificati in alcun modo senza la Sua autorizzazione scritta.

All.Co s.p.a. declina ogni responsabilità su eventuali errori di stampa o sull'uso improprio del presente catalogo e si riserva la facoltà di modificarne il contenuto senza alcun obbligo di preavviso.

I disegni e le informazioni contenute in questo catalogo sono fornite solo a titolo indicativo e non possono costituire titolo di rivalsa nei confronti di All.Co s.p.a..

90

TRIALLCO 90
CON EXPORT 50

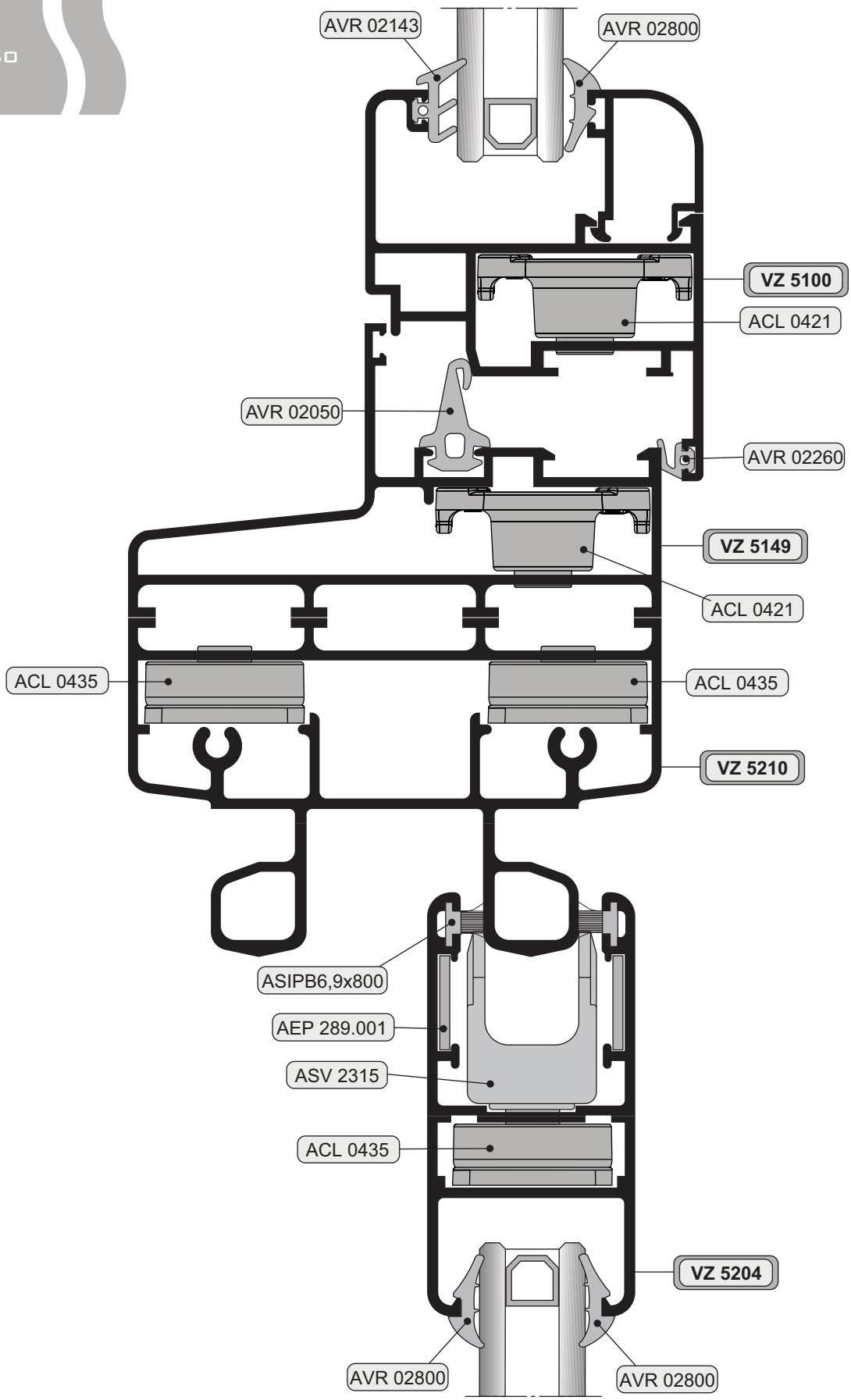

Il presente catalogo è di proprietà di All.Co s.p.a cosi come i suoi contenuti ed immagini che non potranno essere copiati, riprodotti, modificati in alcun modo senza la Sua autorizzazione scritta.

All.Co s.p.a. declina ogni responsabilità su eventuali errori di stampa o sull'uso improprio del presente catalogo e si riserva la facoltà di modificarne il contenuto senza alcun obbligo di preavviso.

I disegni e le informazioni contenute in questo catalogo sono fornite solo a titolo indicativo e non possono costituire titolo di rivalsa nei confronti di All.Co s.p.a..

Triall.co 65-90

SEZIONE VERTICALE PERSIANA A ANTE INCASSATE A MURO

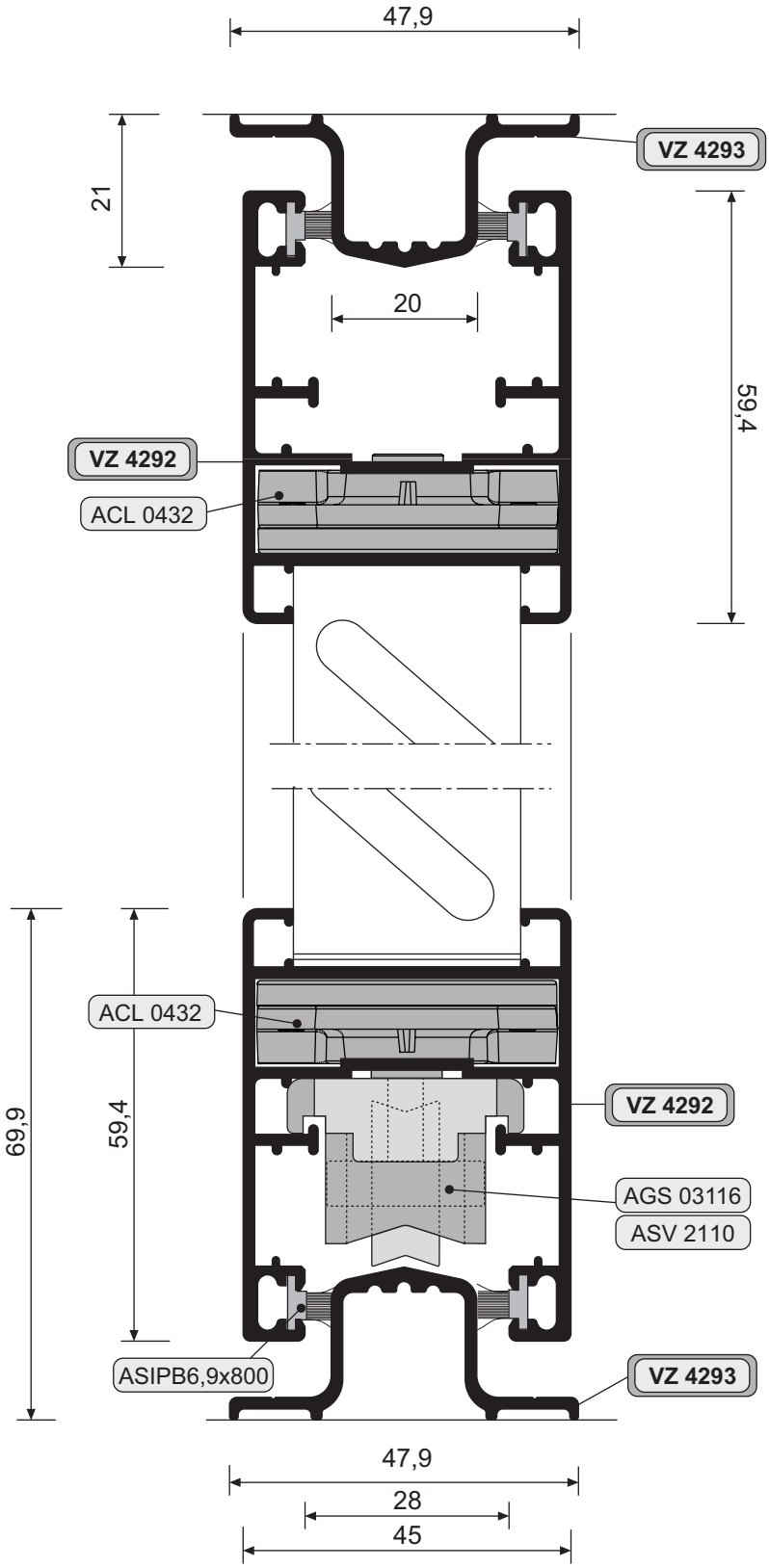

Il presente catalogo è di proprietà di All.Co s.p.a cosi come i suoi contenuti ed immagini che non potranno essere copiati, riprodotti, modificati in alcun modo senza la Sua autorizzazione scritta.

All.Co s.p.a. declina ogni responsabilità su eventuali errori di stampa o sull'uso improprio del presente catalogo e si riserva la facoltà di modificarne il contenuto senza alcun obbligo di preavviso.

I disegni e le informazioni contenute in questo catalogo sono fornite solo a titolo indicativo e non possono costituire titolo di rivalsa nei confronti di All.Co s.p.a..

Triall.co 65-90

SEZIONE ORIZZONTALE PERSIANA A ANTE INCASSATE A MURO

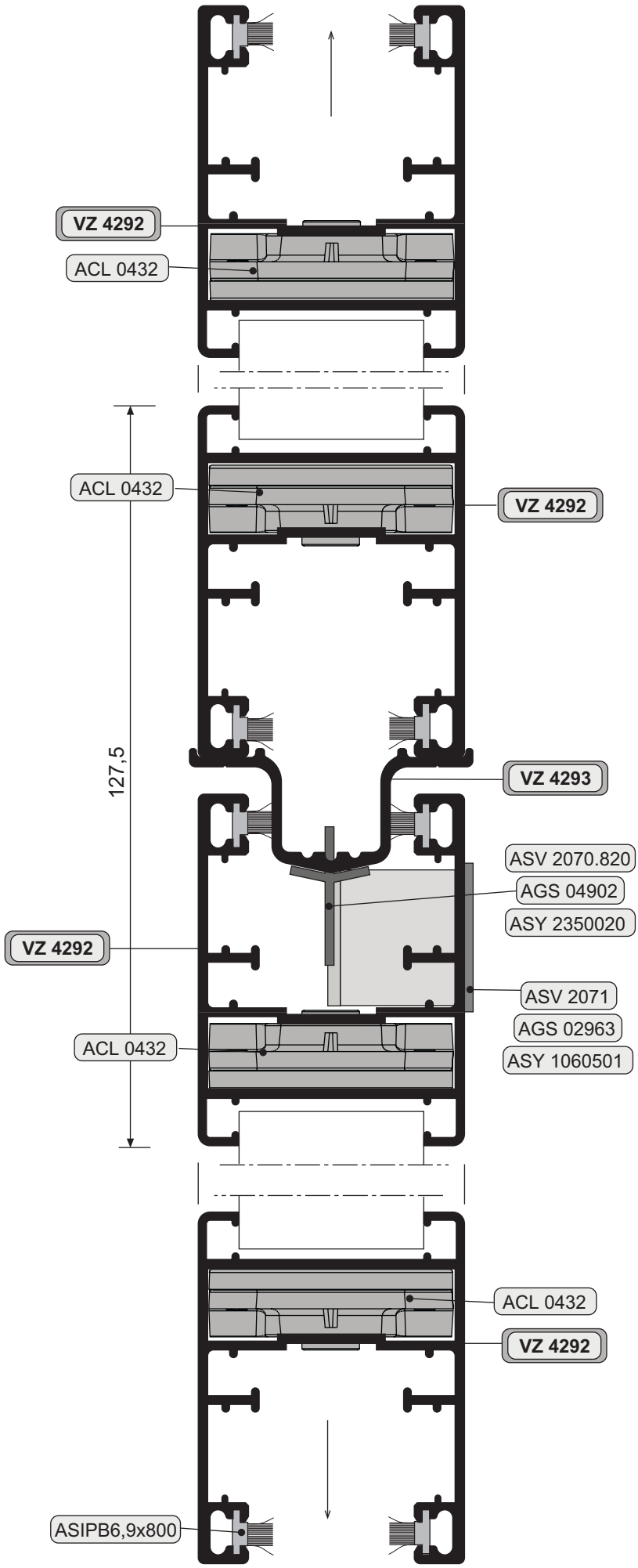

Triall.co 65-90

Il presente catalogo è di proprietà di All.Co s.p.a cosi come i suoi contenuti ed immagini che non potranno essere copiati, riprodotti, modificati in alcun modo senza la Sua autorizzazione scritta.

All.Co s.p.a. declina ogni responsabilità su eventuali errori di stampa o sull'uso improprio del presente catalogo e si riserva la facoltà di modificarne il contenuto senza alcun obbligo di preavviso.

I disegni e le informazioni contenute in questo catalogo sono fornite solo a titolo indicativo e non possono costituire titolo di rivalsa nei confronti di All.Co s.p.a..

NODO CENTRALE FINESTRA - PORTA 2 ANTE CON PROFILO RIPORTO ARROTONDATO

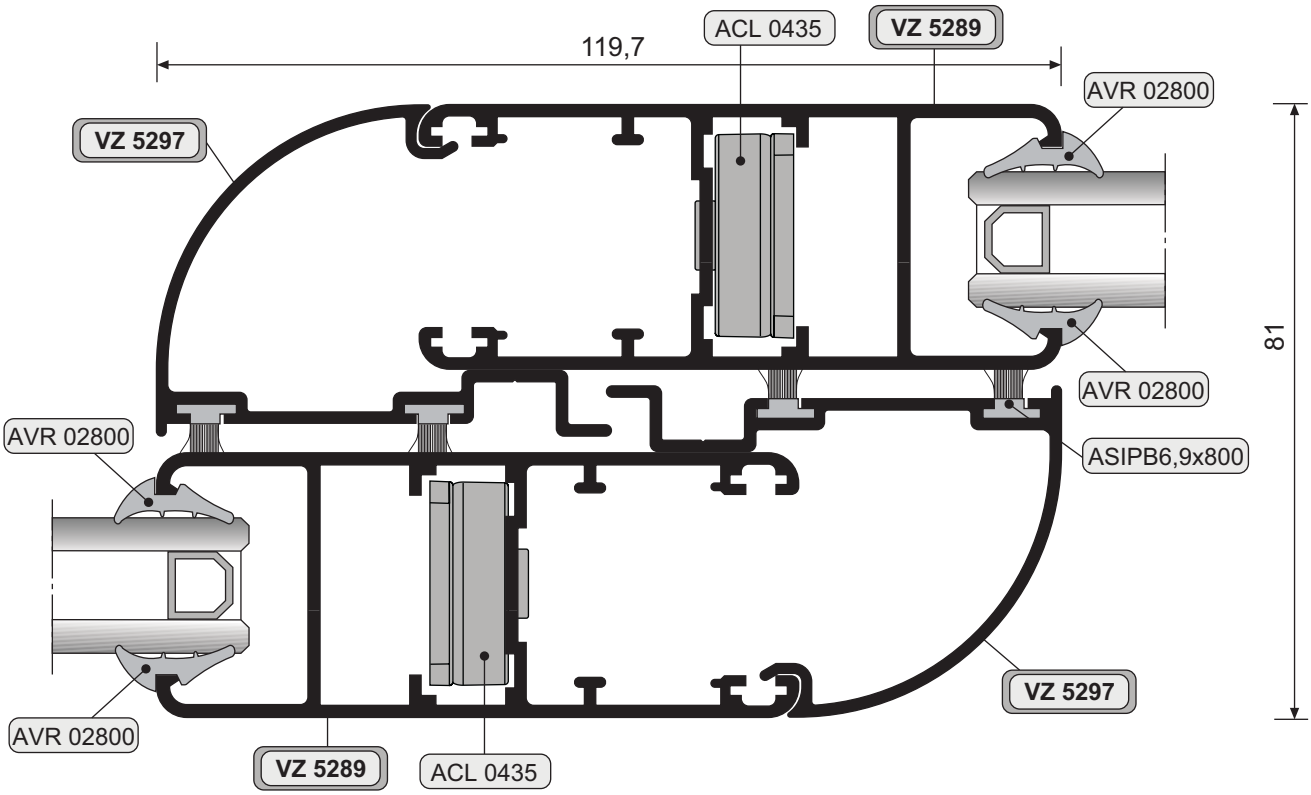

Il presente catalogo è di proprietà di All.Co s.p.a cosi come i suoi contenuti ed immagini che non potranno essere copiati, riprodotti, modificati in alcun modo senza la Sua autorizzazione scritta.

All.Co s.p.a. declina ogni responsabilità su eventuali errori di stampa o sull'uso improprio del presente catalogo e si riserva la facoltà di modificarne il contenuto senza alcun obbligo di preavviso.

I disegni e le informazioni contenute in questo catalogo sono fornite solo a titolo indicativo e non possono costituire titolo di rivalsa nei confronti di All.Co s.p.a..

Triall.co 65-90

65

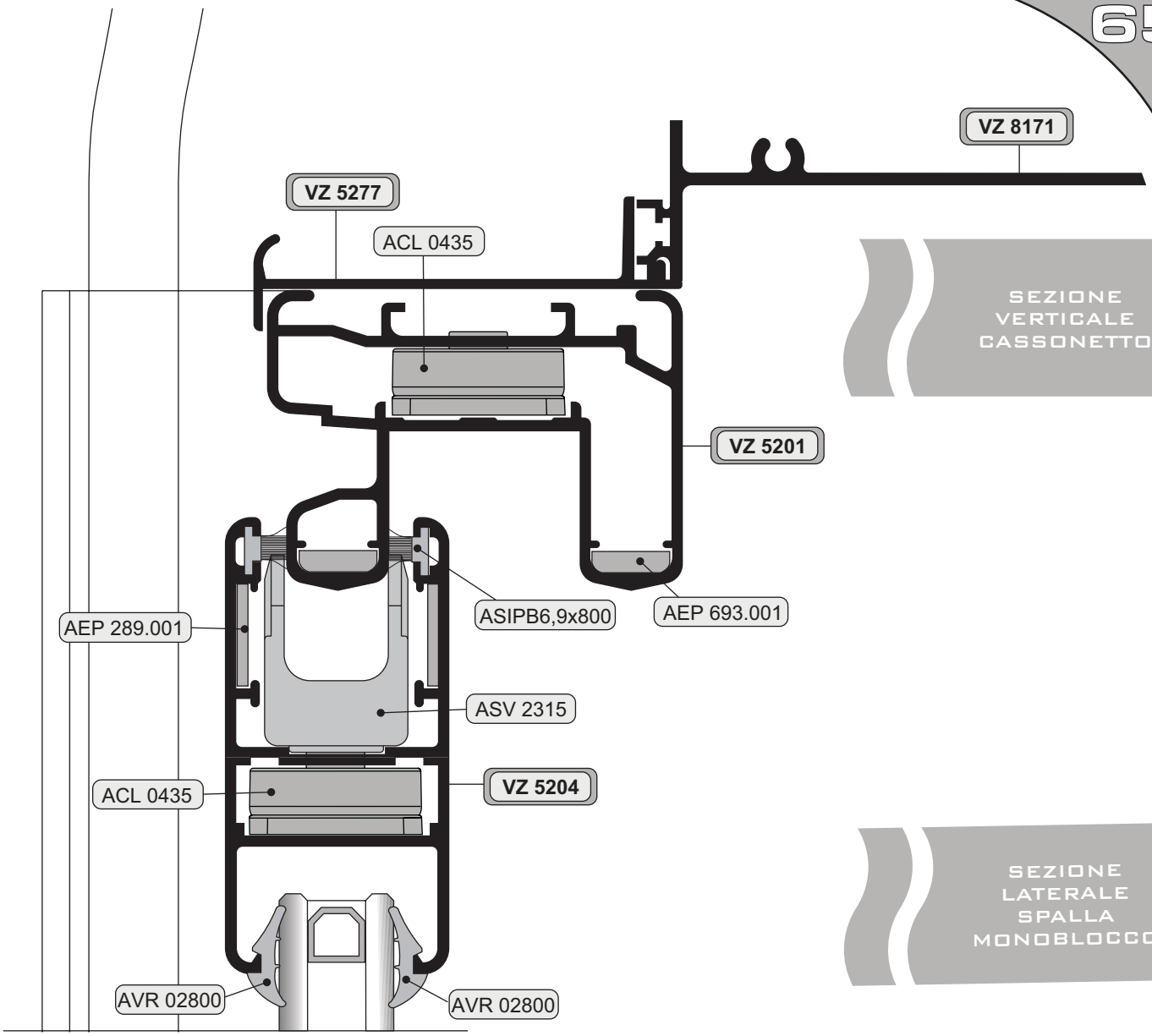

SEZIONE VERTICALE CASSONETTO

SEZIONE LATERALE SPALLA MONOBLOCCO

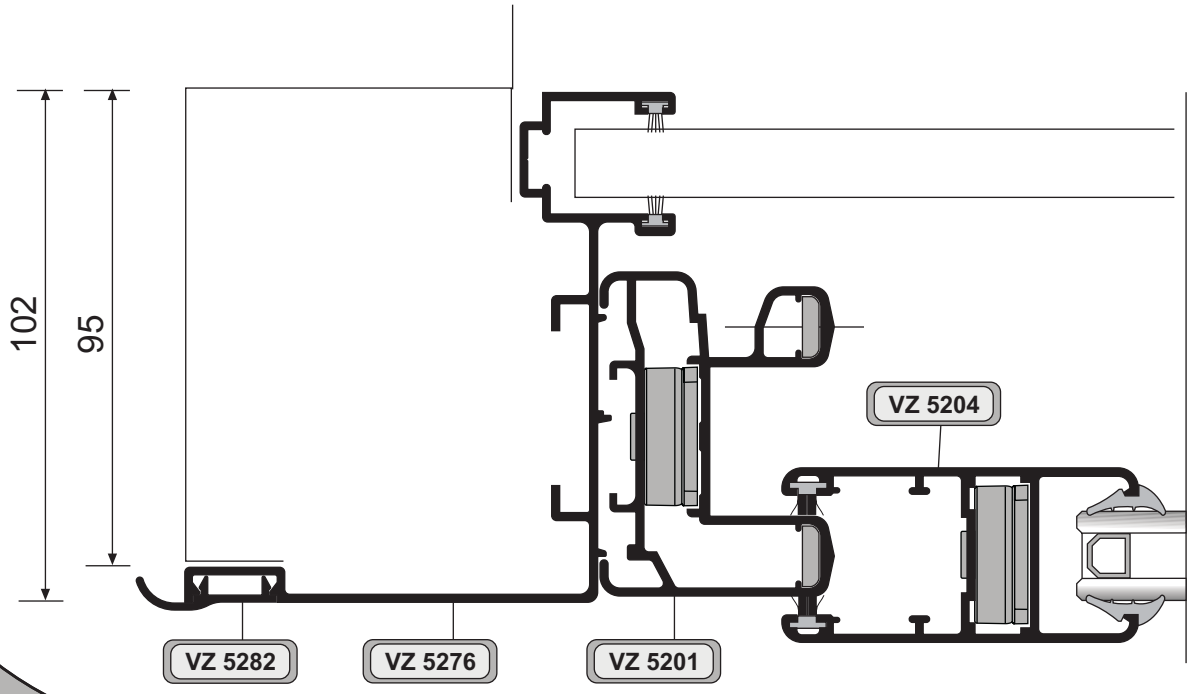

Triall.co 65-90

Il presente catalogo è di proprietà di All.Co s.p.a cosi come i suoi contenuti ed immagini che non potranno essere copiati, riprodotti, modificati in alcun modo senza la Sua autorizzazione scritta.

All.Co s.p.a. declina ogni responsabilità su eventuali errori di stampa o sull'uso improprio del presente catalogo e si riserva la facoltà di modificarne il contenuto senza alcun obbligo di preavviso.

I disegni e le informazioni contenute in questo catalogo sono fornite solo a titolo indicativo e non possono costituire titolo di rivalsa nei confronti di All.Co s.p.a..

65

NODO LATERALE CON SERRATURA

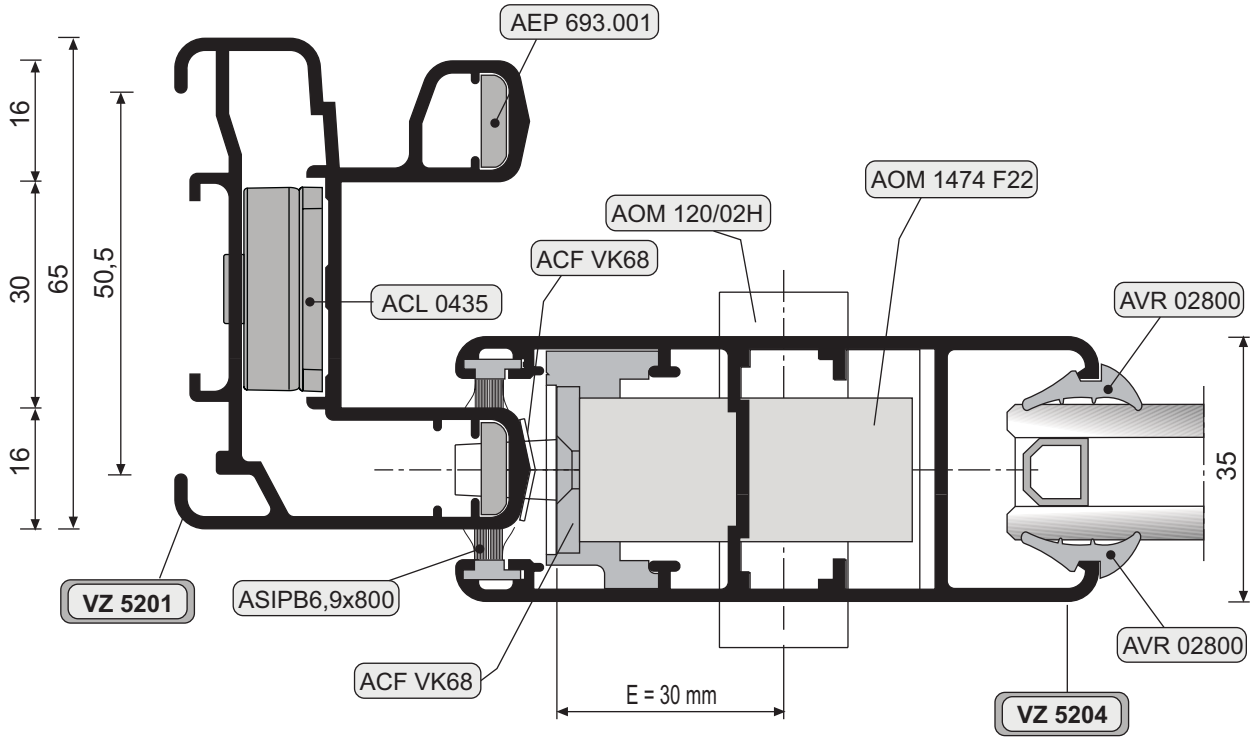

Il presente catalogo è di proprietà di All.Co s.p.a cosi come i suoi contenuti ed immagini che non potranno essere copiati, riprodotti, modificati in alcun modo senza la Sua autorizzazione scritta.

All.Co s.p.a. declina ogni responsabilità su eventuali errori di stampa o sull'uso improprio del presente catalogo e si riserva la facoltà di modificarne il contenuto senza alcun obbligo di preavviso.

I disegni e le informazioni contenute in questo catalogo sono fornite solo a titolo indicativo e non possono costituire titolo di rivalsa nei confronti di All.Co s.p.a..

Triall.co 65-90

Il presente catalogo è di proprietà di All.Co s.p.a cosi come i suoi contenuti ed immagini che non potranno essere copiati, riprodotti, modificati in alcun modo senza la Sua autorizzazione scritta.

All.Co s.p.a. declina ogni responsabilità su eventuali errori di stampa o sull'uso improprio del presente catalogo e si riserva la facoltà di modificarne il contenuto senza alcun obbligo di preavviso.

I disegni e le informazioni contenute in questo catalogo sono fornite solo a titolo indicativo e non possono costituire titolo di rivalsa nei confronti di All.Co s.p.a..

ALL.CO GROUP

all.co

SEZIONI

SEZIONE H

TRIALL.CO

65TT/90TT

SERIE BREVETTATA

SERIE BREVETTATA

TRIALL.CO

65TT/90TT

SEZIONE H

65 TT

NODO SUPERIORE FINESTRA / PORTA

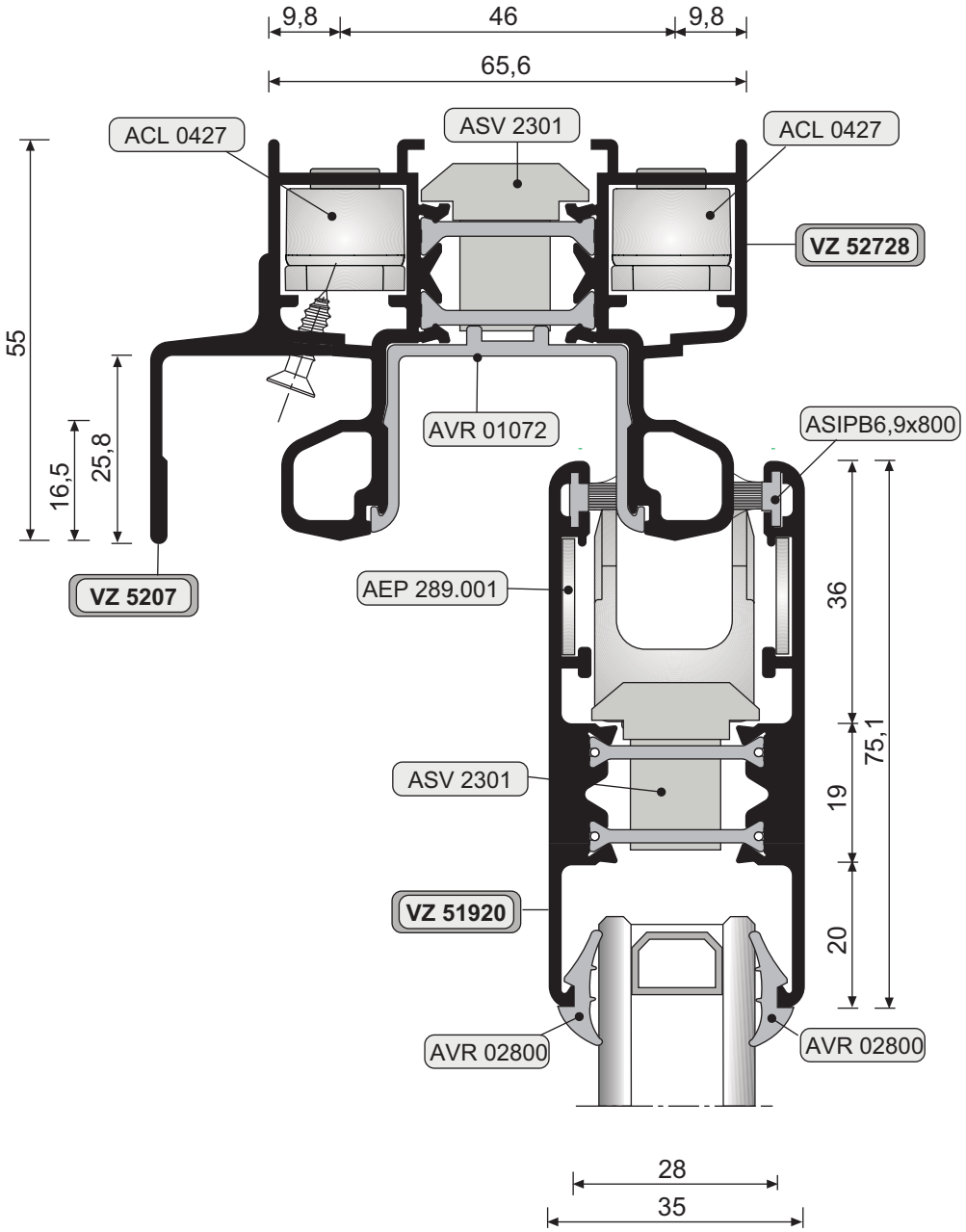

Il presente catalogo è di proprietà di All.Co s.p.a così come i suoi contenuti ed immagini che non potranno essere copiati, riprodotti, modificati in alcun modo senza la Sua autorizzazione scritta.

All.Co s.p.a. declina ogni responsabilità su eventuali errori di stampa o sull'uso improprio del presente catalogo e si riserva la facoltà di modificarne il contenuto senza alcun obbligo di preavviso.

I disegni e le informazioni contenute in questo catalogo sono fornite solo a titolo indicativo e non possono costituire titolo di rivalsa nei confronti di All.Co s.p.a..

Triall.co 65TT-90TT

NODO INFERIORE FINESTRA/PORTA

65 TT

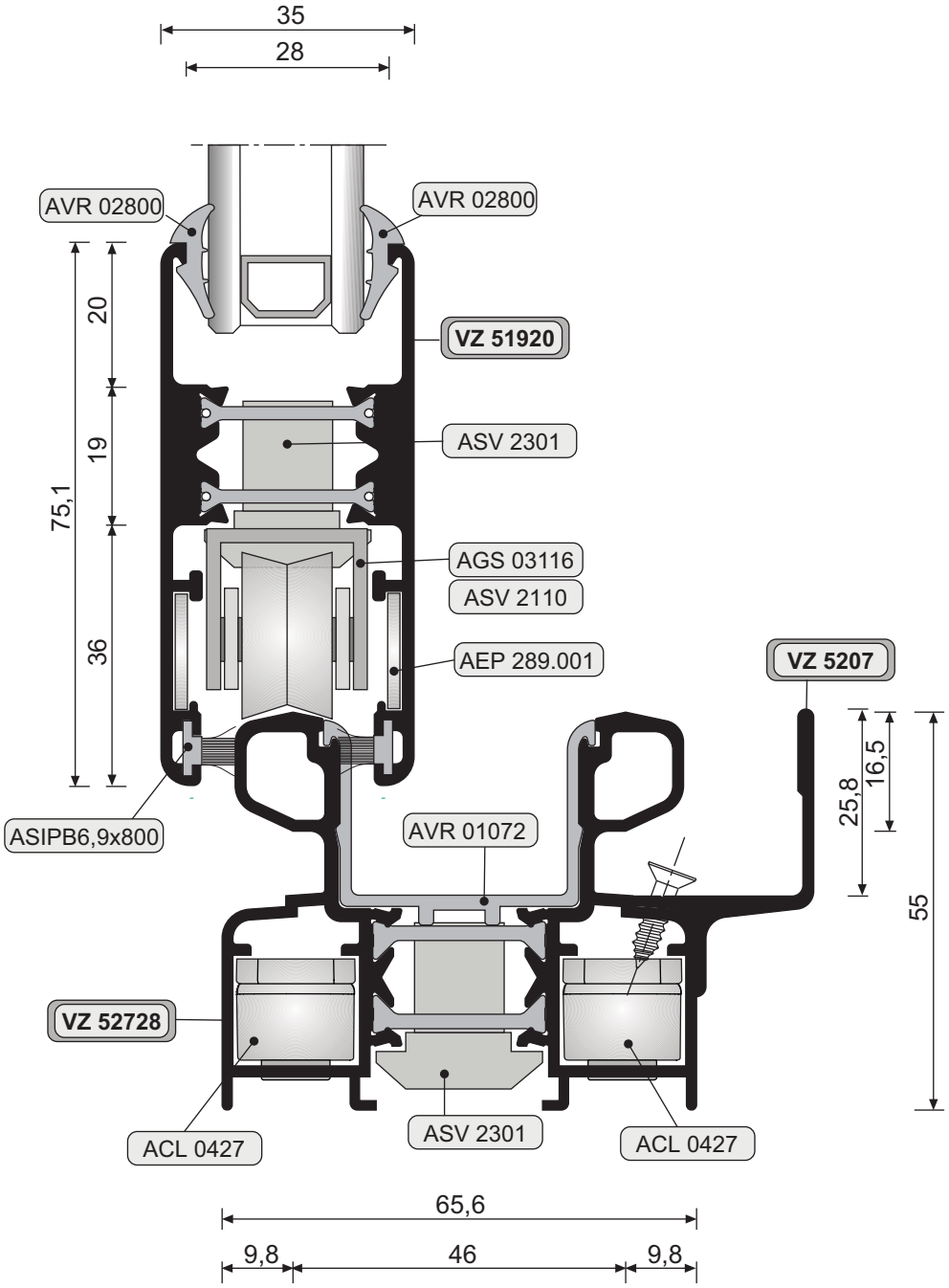

Il presente catalogo è di proprietà di All.Co s.p.a cosi come i suoi contenuti ed immagini che non potranno essere copiati, riprodotti, modificati in alcun modo senza la Sua autorizzazione scritta.

All.Co s.p.a. declina ogni responsabilità su eventuali errori di stampa o sull'uso improprio del presente catalogo e si riserva la facoltà di modificarne il contenuto senza alcun obbligo di preavviso.

I disegni e le informazioni contenute in questo catalogo sono fornite solo a titolo indicativo e non possono costituire titolo di rivalsa nei confronti di All.Co s.p.a..

Triall.co 65TT-90TT

65 TT

NODO LATERALE FINESTRA/PORTA

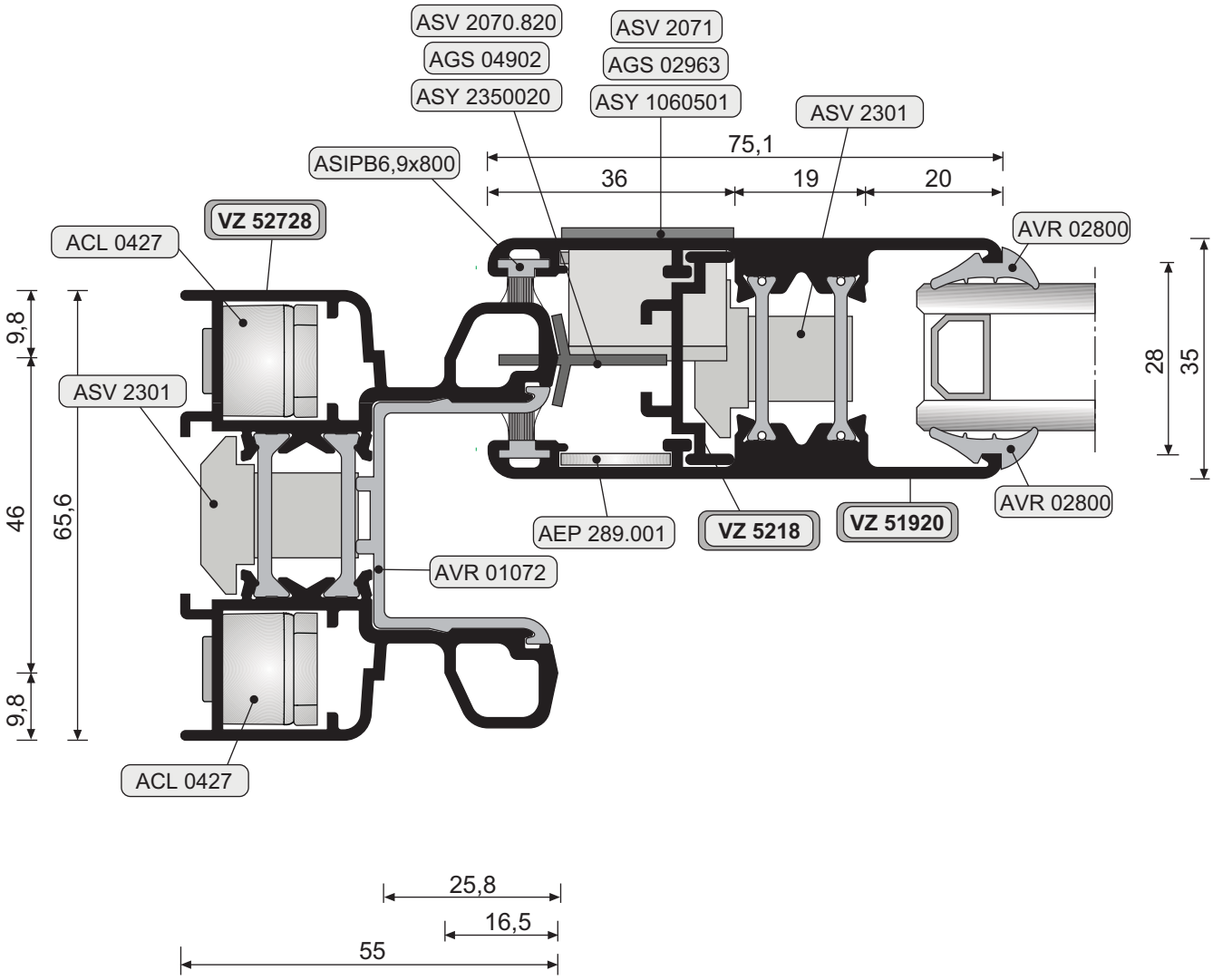

Il presente catalogo è di proprietà di All.Co s.p.a cosi come i suoi contenuti ed immagini che non potranno essere copiati, riprodotti, modificati in alcun modo senza la Sua autorizzazione scritta.

All.Co s.p.a. declina ogni responsabilità su eventuali errori di stampa o sull'uso improprio del presente catalogo e si riserva la facoltà di modificarne il contenuto senza alcun obbligo di preavviso.

I disegni e le informazioni contenute in questo catalogo sono fornite solo a titolo indicativo e non possono costituire titolo di rivalsa nei confronti di All.Co s.p.a..

Triall.co 65TT-90TT

NODO CENTRALE
2 VIE - 2 ANTE

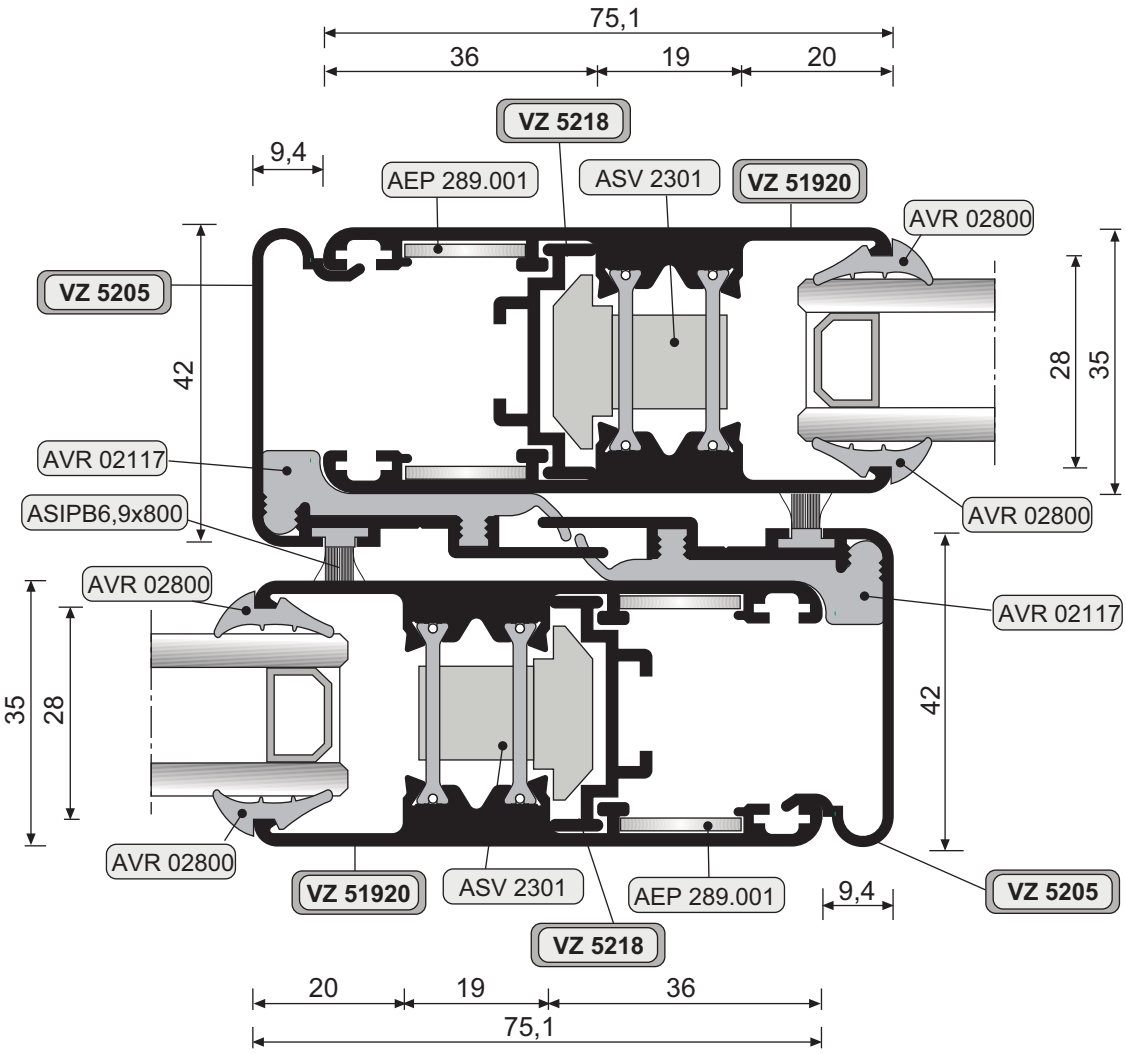

Il presente catalogo è di proprietà di All.Co s.p.a cosi come i suoi contenuti ed immagini che non potranno essere copiati, riprodotti, modificati in alcun modo senza la Sua autorizzazione scritta.

All.Co s.p.a. declina ogni responsabilità su eventuali errori di stampa o sull'uso improprio del presente catalogo e si riserva la facoltà di modificarne il contenuto senza alcun obbligo di preavviso.

I disegni e le informazioni contenute in questo catalogo sono fornite solo a titolo indicativo e non possono costituire titolo di rivalsa nei confronti di All.Co s.p.a..

65 TT

NODO LATERALE 3 VIE - 2 ANTE

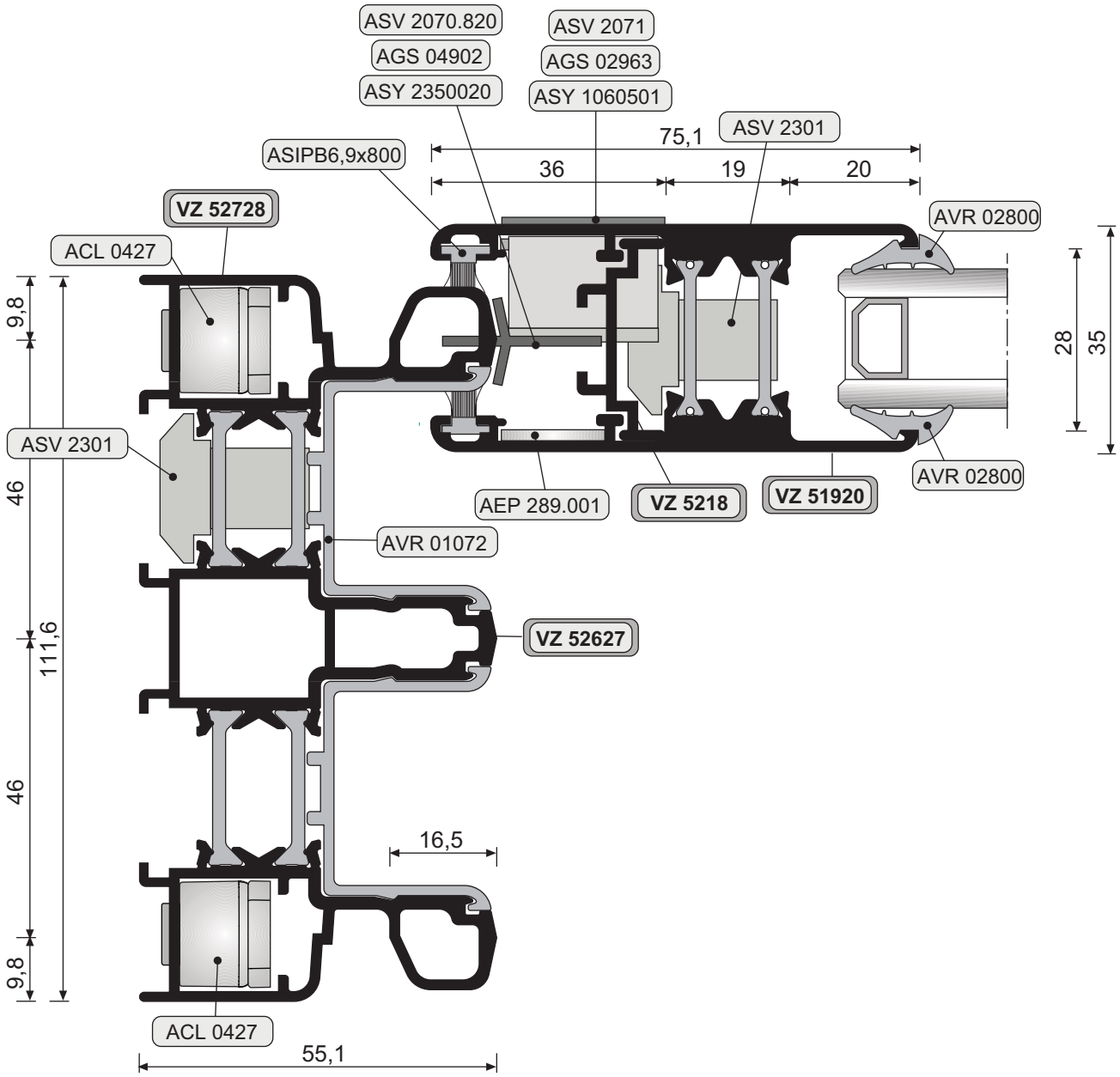

Il presente catalogo è di proprietà di All.Co s.p.a cosi come i suoi contenuti ed immagini che non potranno essere copiati, riprodotti, modificati in alcun modo senza la Sua autorizzazione scritta.

All.Co s.p.a. declina ogni responsabilità su eventuali errori di stampa o sull'uso improprio del presente catalogo e si riserva la facoltà di modificarne il contenuto senza alcun obbligo di preavviso.

I disegni e le informazioni contenute in questo catalogo sono fornite solo a titolo indicativo e non possono costituire titolo di rivalsa nei confronti di All.Co s.p.a..

Triall.co 65TT-90TT

90 TT

NODO LATERALE TELAIO 90°

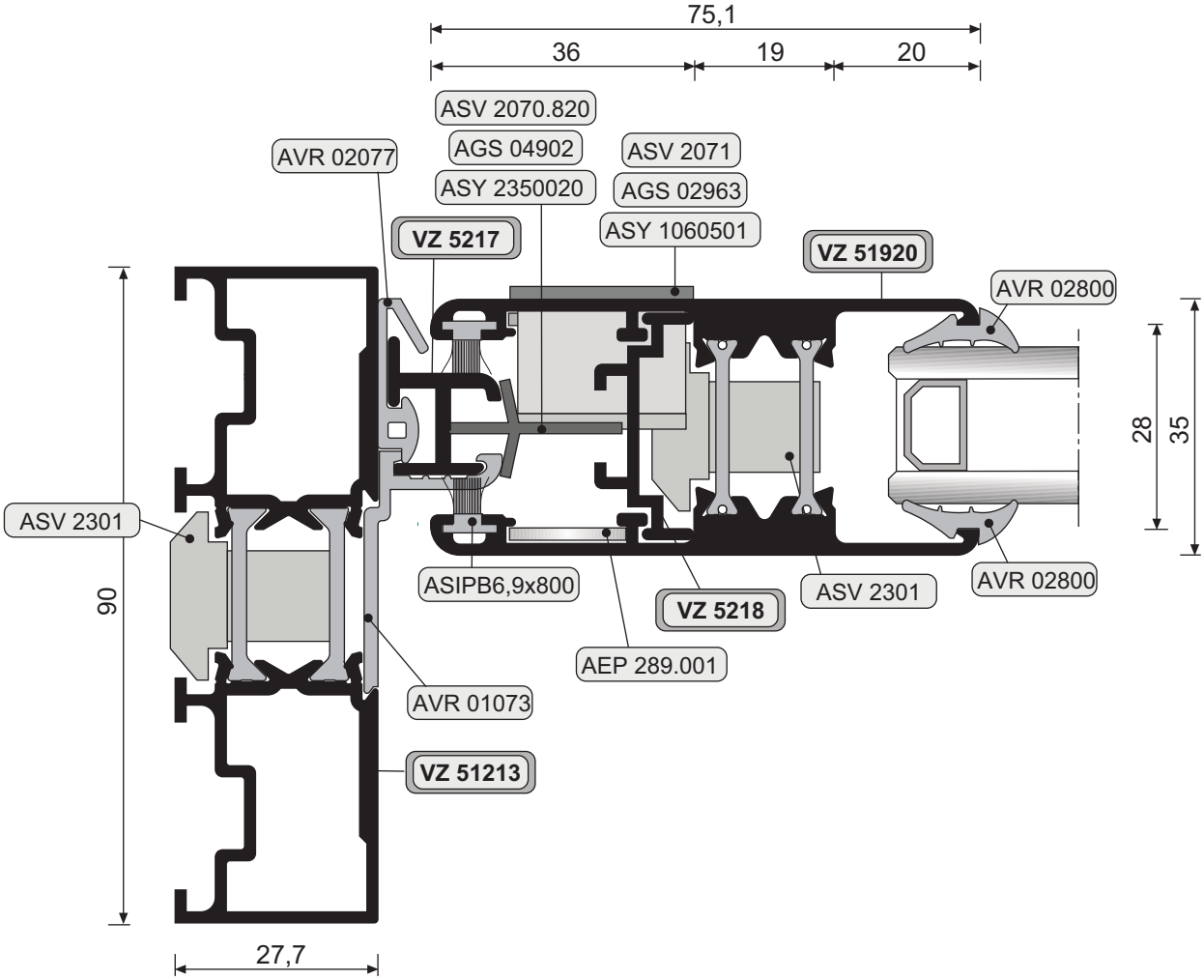

Il presente catalogo è di proprietà di All.Co s.p.a cosi come i suoi contenuti ed immagini che non potranno essere copiati, riprodotti, modificati in alcun modo senza la Sua autorizzazione scritta.

All.Co s.p.a. declina ogni responsabilità su eventuali errori di stampa o sull'uso improprio del presente catalogo e si riserva la facoltà di modificame il contenuto senza alcun obbligo di preavviso.

I disegni e le informazioni contenute in questo catalogo sono fornite solo a titolo indicativo e non possono costituire titolo di rivalsa nei confronti di All.Co s.p.a..

Triall.co 65TT-90TT

90 TT

NODO LATERALE TELAIO 45°

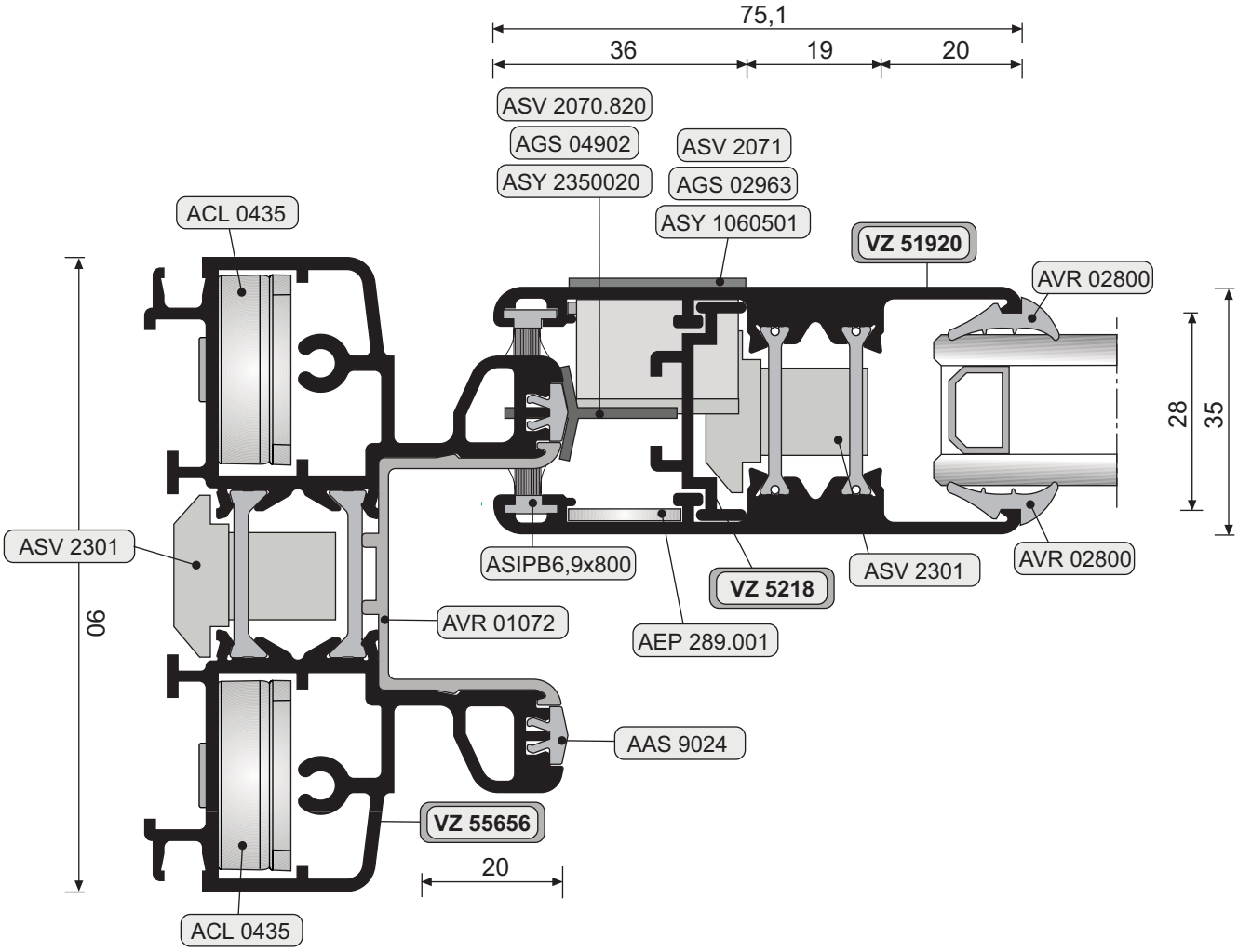

Il presente catalogo è di proprietà di All.Co s.p.a cosi come i suoi contenuti ed immagini che non potranno essere copiati, riprodotti, modificati in alcun modo senza la Sua autorizzazione scritta.

All.Co s.p.a. declina ogni responsabilità su eventuali errori di stampa o sull'uso improprio del presente catalogo e si riserva la facoltà di modificarne il contenuto senza alcun obbligo di preavviso.

I disegni e le informazioni contenute in questo catalogo sono fornite solo a titolo indicativo e non possono costituire titolo di rivalsa nei confronti di All.Co s.p.a..

65 TT

TRIALL.CO 65 TT CON EXPORT 45 TT

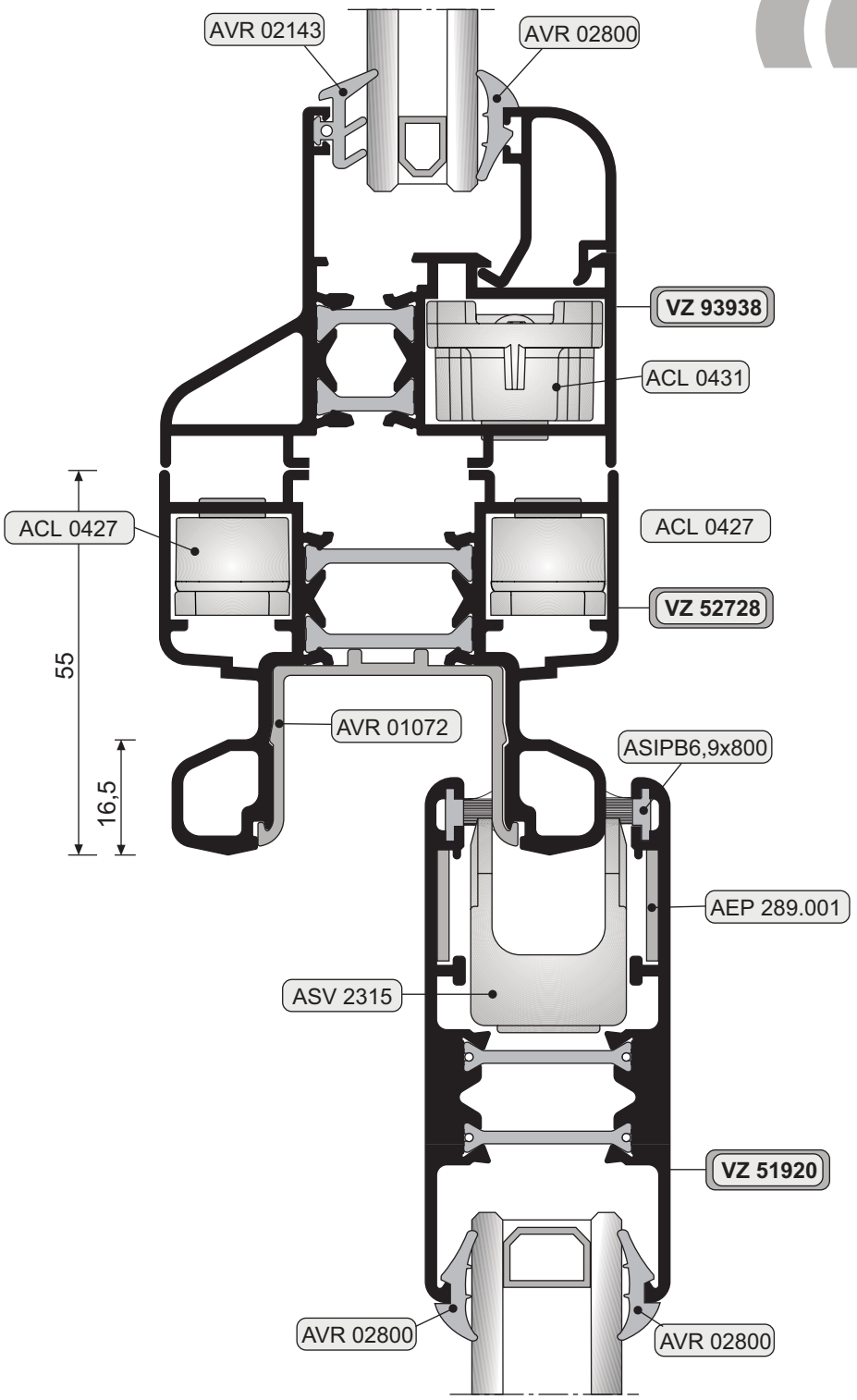

Il presente catalogo è di proprietà di All.Co s.p.a cosi come i suoi contenuti ed immagini che non potranno essere copiati, riprodotti, modificati in alcun modo senza la Sua autorizzazione scritta.

All.Co s.p.a. declina ogni responsabilità su eventuali errori di stampa o sull'uso improprio del presente catalogo e si riserva la facoltà di modificarne il contenuto senza alcun obbligo di preavviso.

I disegni e le informazioni contenute in questo catalogo sono fornite solo a titolo indicativo e non possono costituire titolo di rivalsa nei confronti di All.Co s.p.a..

Triall.co 65TT-90TT

65 TT

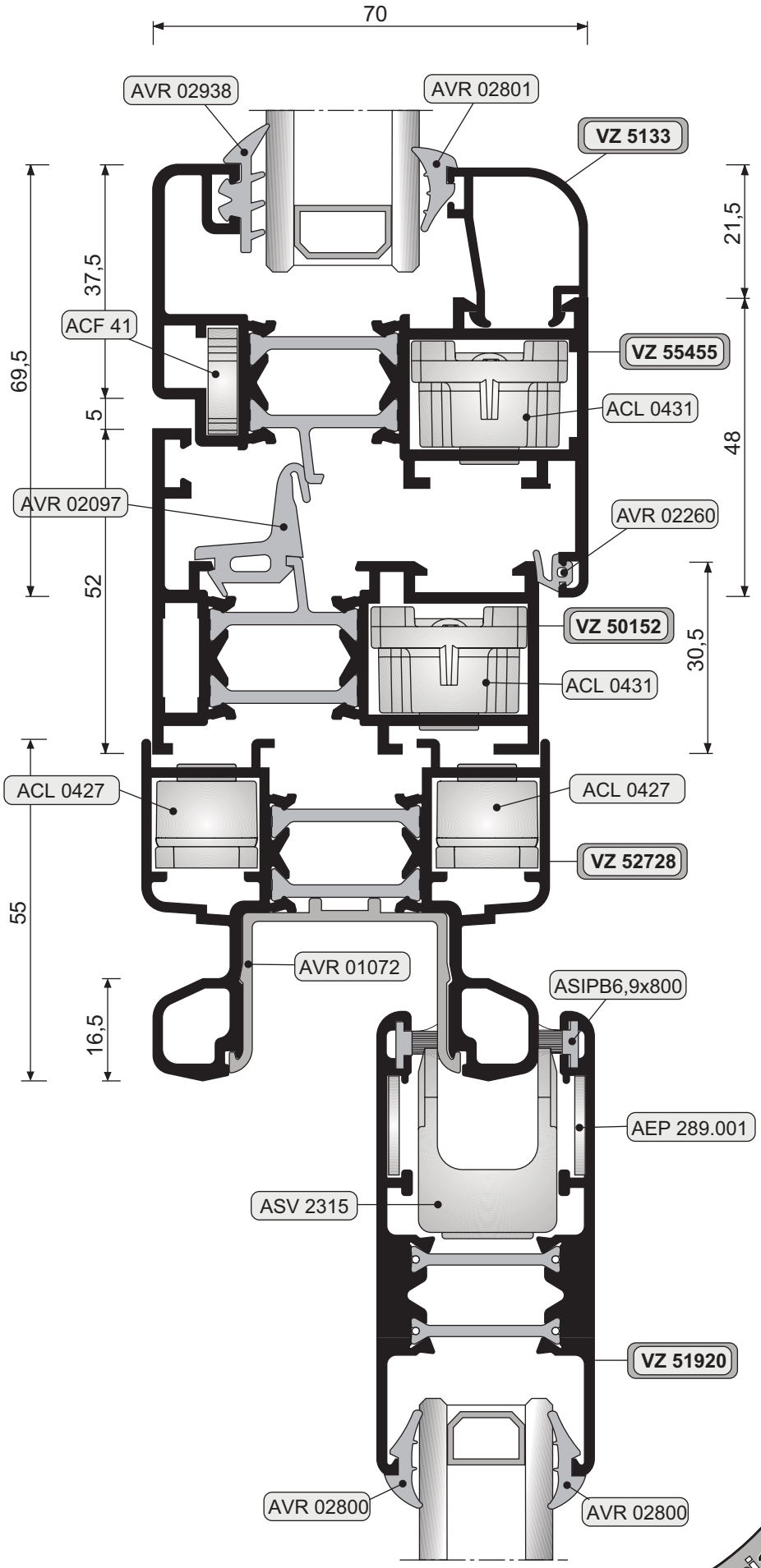

TRIALL.CO 65 TT
CON EXPORT 50 TT

Triall.co 65TT-90TT

Il presente catalogo è di proprietà di All.Co s.p.a cosi come i suoi contenuti ed immagini che non potranno essere copiati, riprodotti, modificati in alcun modo senza la Sua autorizzazione scritta.

All.Co s.p.a. declina ogni responsabilità su eventuali errori di stampa o sull'uso improprio del presente catalogo e si riserva la facoltà di modificarne il contenuto senza alcun obbligo di preavviso.

I disegni e le informazioni contenute in questo catalogo sono fornite solo a titolo indicativo e non possono costituire titolo di rivalsa nei confronti di All.Co s.p.a..

90 TT

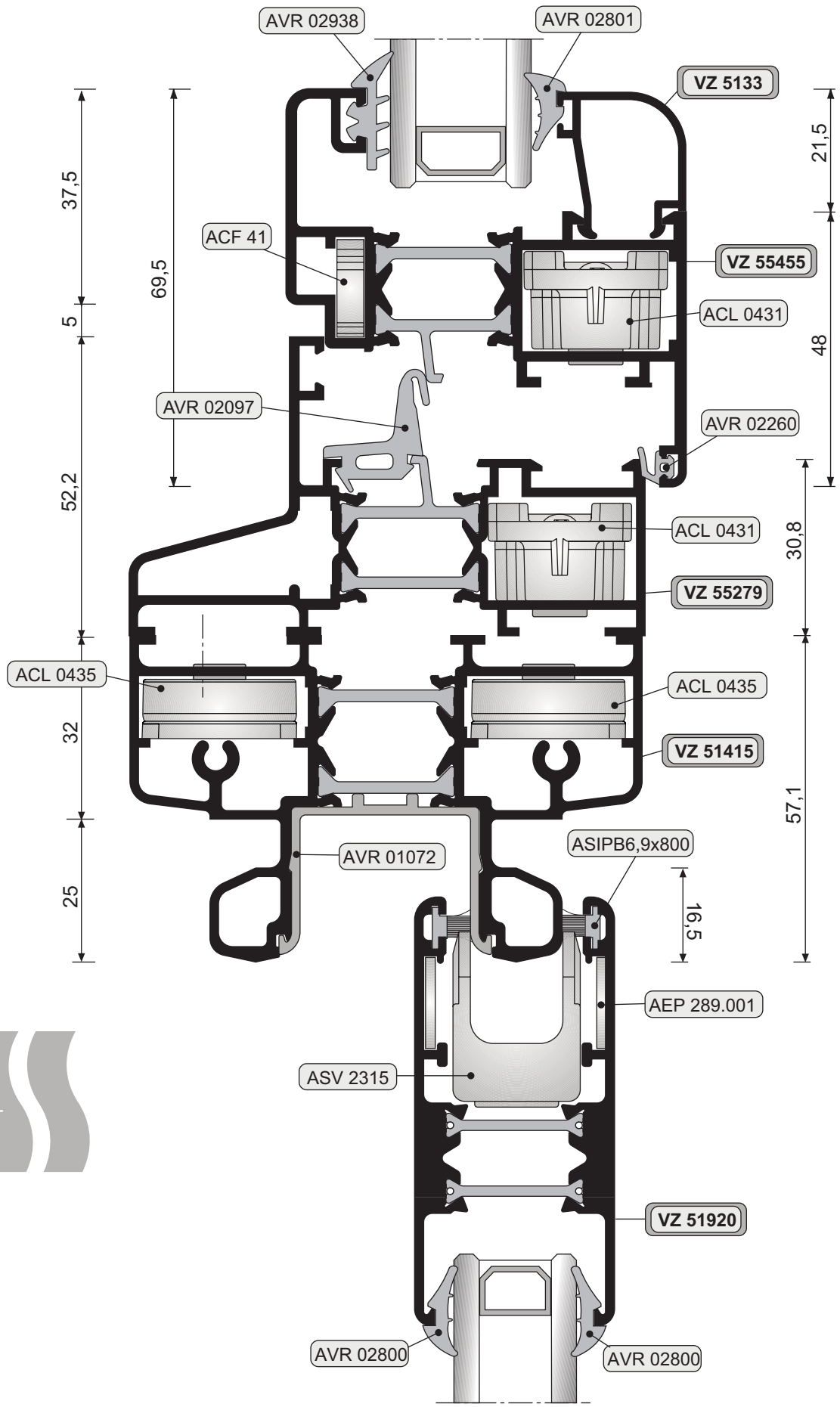

TRIALL.CO 90 TT
CON EXPORT 50 TT

Triall.co 65TT-90TT

Il presente catalogo è di proprietà di All.Co s.p.a cosi come i suoi contenuti ed immagini che non potranno essere copiati, riprodotti, modificati in alcun modo senza la Sua autorizzazione scritta.

All.Co s.p.a. declina ogni responsabilità su eventuali errori di stampa o sull'uso improprio del presente catalogo e si riserva la facoltà di modificame il contenuto senza alcun obbligo di preavviso.

I disegni e le informazioni contenute in questo catalogo sono fornite solo a titolo indicativo e non possono costituire titolo di rivalsa nei confronti di All.Co s.p.a..

65 TT

SEZIONE VERTICALE CASSONETTO ISPEZIONABILE

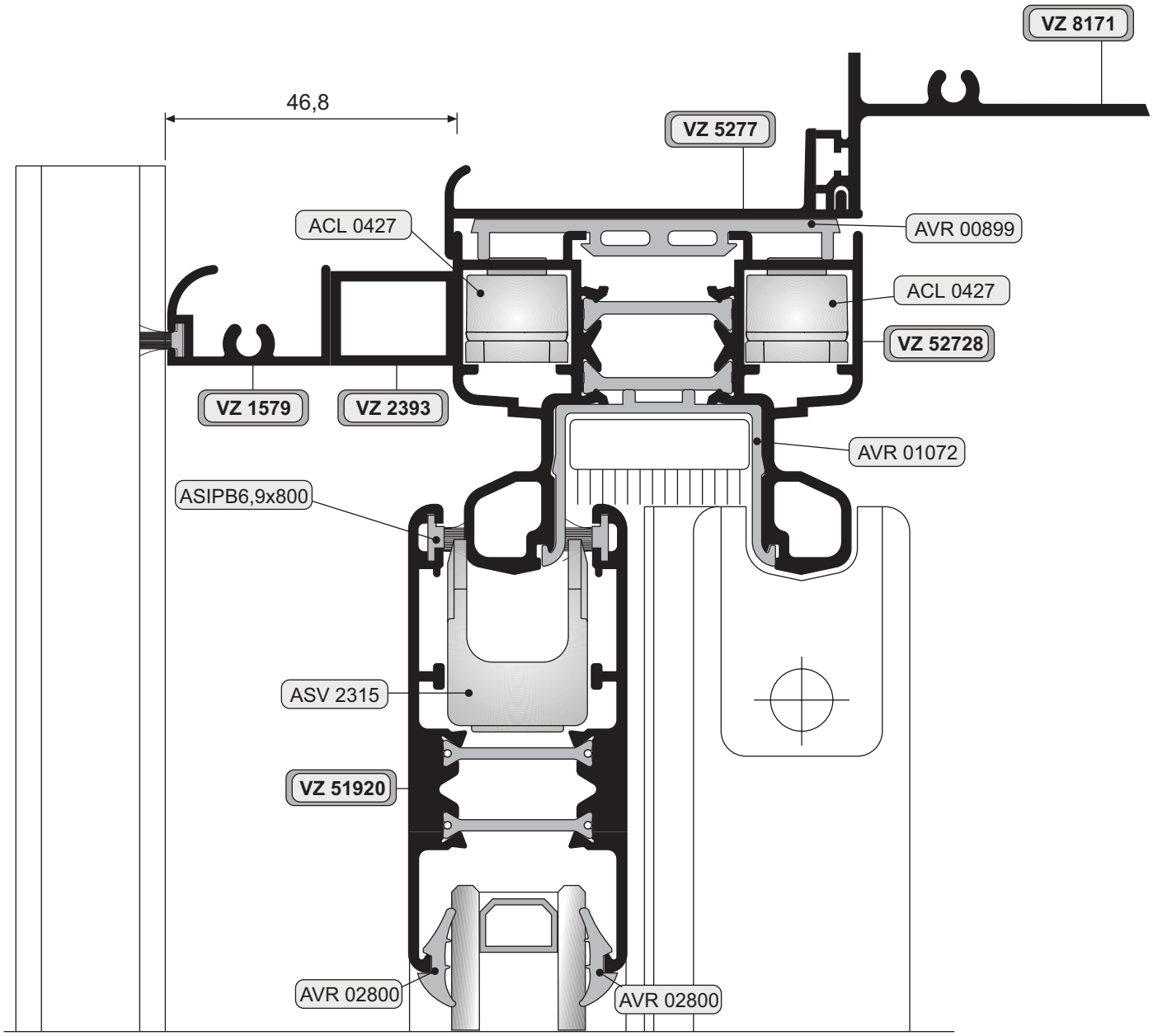

Il presente catalogo è di proprietà di All.Co s.p.a cosi come i suoi contenuti ed immagini che non potranno essere copiati, riprodotti, modificati in alcun modo senza la Sua autorizzazione scritta.

All.Co s.p.a. declina ogni responsabilità su eventuali errori di stampa o sull'uso improprio del presente catalogo e si riserva la facoltà di modificarne il contenuto senza alcun obbligo di preavviso.

I disegni e le informazioni contenute in questo catalogo sono fornite solo a titolo indicativo e non possono costituire titolo di rivalsa nei confronti di All.Co s.p.a..

Triall.co 65TT-90TT

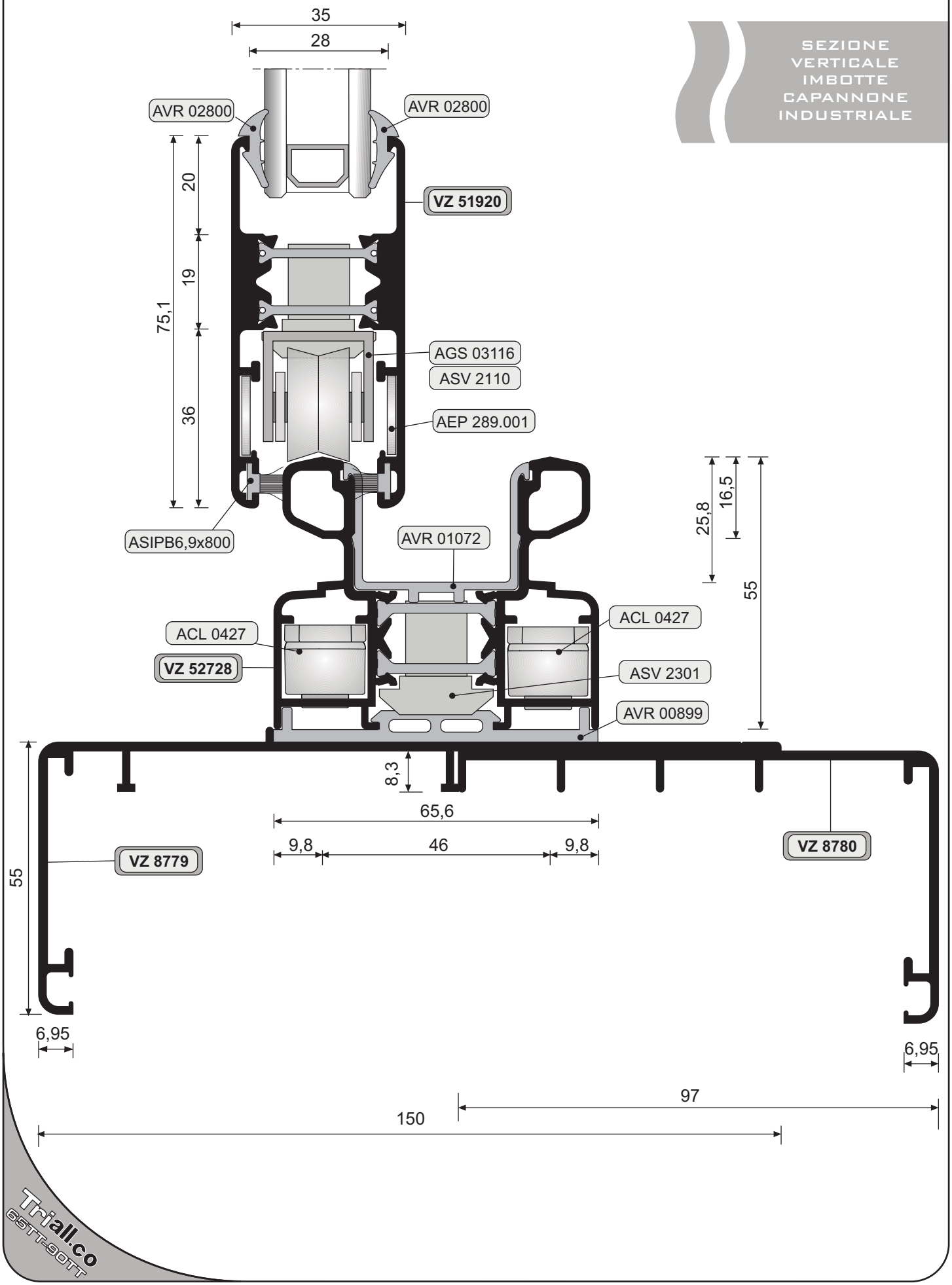

Il presente catalogo è di proprietà di All.Co s.p.a cosi come i suoi contenuti ed immagini che non potranno essere copiati, riprodotti, modificati in alcun modo senza la Sua autorizzazione scritta.

All.Co s.p.a. declina ogni responsabilità su eventuali errori di stampa o sull'uso improprio del presente catalogo e si riserva la facoltà di modificarne il contenuto senza alcun obbligo di preavviso.

I disegni e le informazioni contenute in questo catalogo sono fornite solo a titolo indicativo e non possono costituire titolo di rivalsa nei confronti di All.Co s.p.a..

ALL.CO GROUP

all.co

LISTE DI TAGLIO

SEZIONE I

TRIALL.CO

65/90

SERIE BREVETTATA

SERIE BREVETTATA

TRIALL.CO
65/90
SEZIONE I

I disegni e le informazioni contenute in questo catalogo sono fornite solo a titolo indicativo e non possono costituire titolo di rivalsa nei confronti di All.Co s.p.a..

All.Co s.p.a. declina ogni responsabilità su eventuali errori di stampa o sull'uso improprio del presente catalogo e si riserva la facoltà di modificarne il contenuto senza alcun obbligo di preavviso.

Il presente catalogo è di proprietà di All.Co s.p.a così come i suoi contenuti ed immagini che non potranno essere copiati, riprodotti, modificati in alcun modo senza la Sua autorizzazione scritta.

FINESTRA
A 2 ANTE

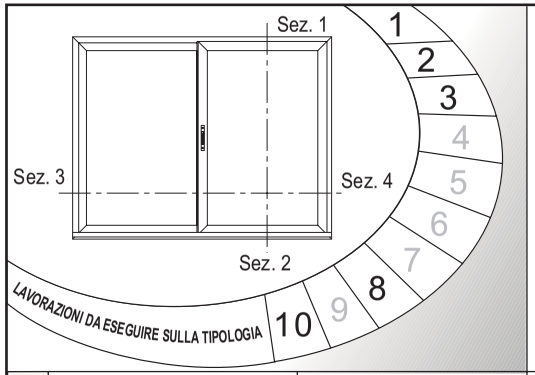

PROFILI ALUMINIO

COD.	DESCRIZIONE	2 ANTE	3 ANTE	4 ANTE
vz 5201	BINARIO PARI OR/VR	Lt / Ht	Lt / Ht	Lt / Ht
vz 5201	BINARIO PARI OR/VR	Lt / Ht	Lt / Ht	Lt / Ht
vz 5204	ANTA OR - TAGLIO A 45°	Lt/2 - 5	Lt / 3 +17,5	Lt/4 + 11,5
vz 5204	ANTA VR - TAGLIO A 45°	Ht - 72	Ht - 72	Ht - 72
vz 5229	AGGANCIO CENTRALE	Ht - 72	Ht - 72	Ht - 72
vz 5223	RACCOGLICONDENSA	Lt	Lt	Lt
vz 5207	GOCCIOLOTAIO ESTERNO	Lt	Lt	Lt
vz 5242	RIPORTO CENTRALE 3ª ANTA	Ht - 72	Ht - 72	Ht - 72
vz 5232	RIPORTO CENTRALE 4ª ANTA	Ht - 72	Ht - 72	Ht - 72

VETRATURA

Lv = L / 2 - 118

Hv = H- 185

N.B.:le formule di taglio sono fornite a titolo indicativo e calcolate sulla base delle quote teoriche di progetto, sono quindi suscettibili di possibili variazioni in funzione del tipo di trattamento e/o finitura superficiale, guarnizioni e ferramenta. Si ricorda che è buona norma, prima di eseguire il taglio in serie di grosse quantità di infissi, verificare l'esattezza delle liste di taglio riportate in questo catalogo. Il fornitore declina ogni responsabilità derivante da possibili errori di stampa o dalla mancata osservanza delle norme di cui sopra.

ACCESSORI

COD.	DESCRIZIONE		COD.	DESCRIZIONE	
ACL 0435	SQUADR. TELAIO	4	ASV 2201	KIT TAPPI ANTIPOLVERE	1
ACL 0435	SQUADR. ANTA	8	ASV 2311	KIT CHIUSURA LAT. AST.	3
AEP 0693	SQUADR. ALL. TELAIO	8	ASV 870	MANIGLIA MANON	1
AEP 289001	SQUADR. ALL. ANTA	16	ASV 901.801	KIT AGGANCIO MANON	1
ASV 2070.820	KIT AGGANCIO MODULO	2	ASV 2071	CHIUS. LAT. MODULO	1
ASV 2110	CARR. REG. 2 RUOTE	4	ASV 2307	BOCCOLA SCAR. ACQUA	2
ASI 6.9X800	SPAZZOLINO HCF	4L+6H	**GUARNIZIONI**		
ASV 2315	TASS. GUIDA ANTE	4	AVR 06040	TAPPO LAT. R\COND	2
AEP 494101/201	TAPPO MONT. RINF	...	AVR 02800	GUARN. PER VETRO	4L+8H
AEP 913	ASTA PONTE	2	AVR 00899	ISOLAT. MURO\TEL	1L+1H

N.B.: LE FORMULE DI TAGLIO SONO CALCOLATE DALLE QUOTE TEORICHE DEI PROFILI GREZZI

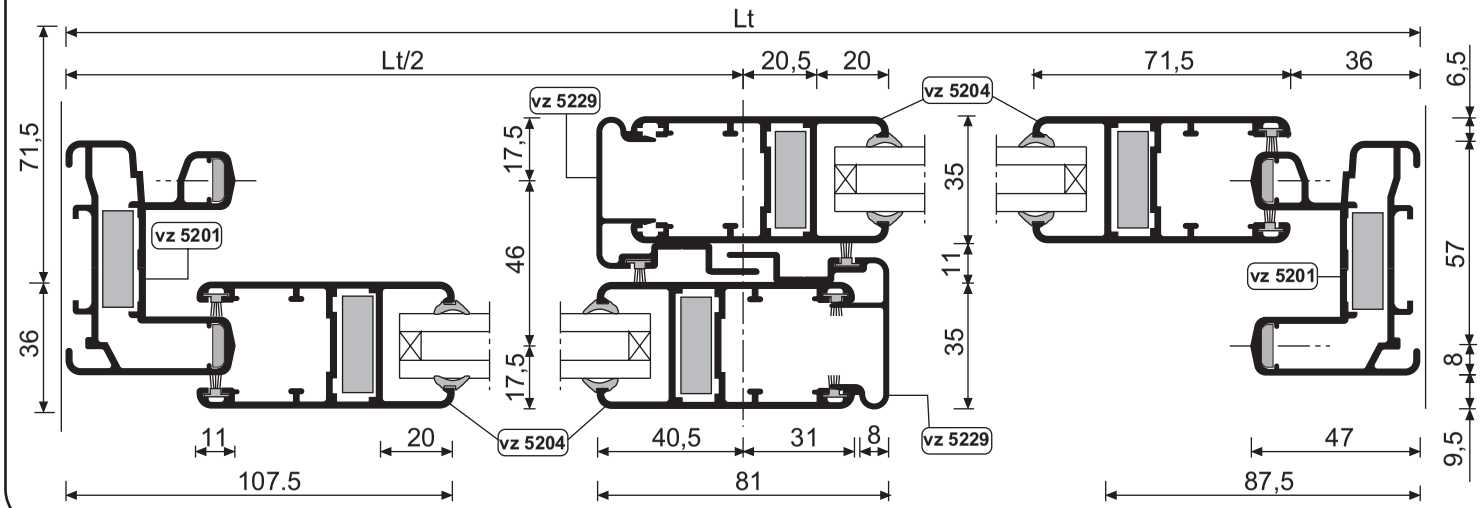

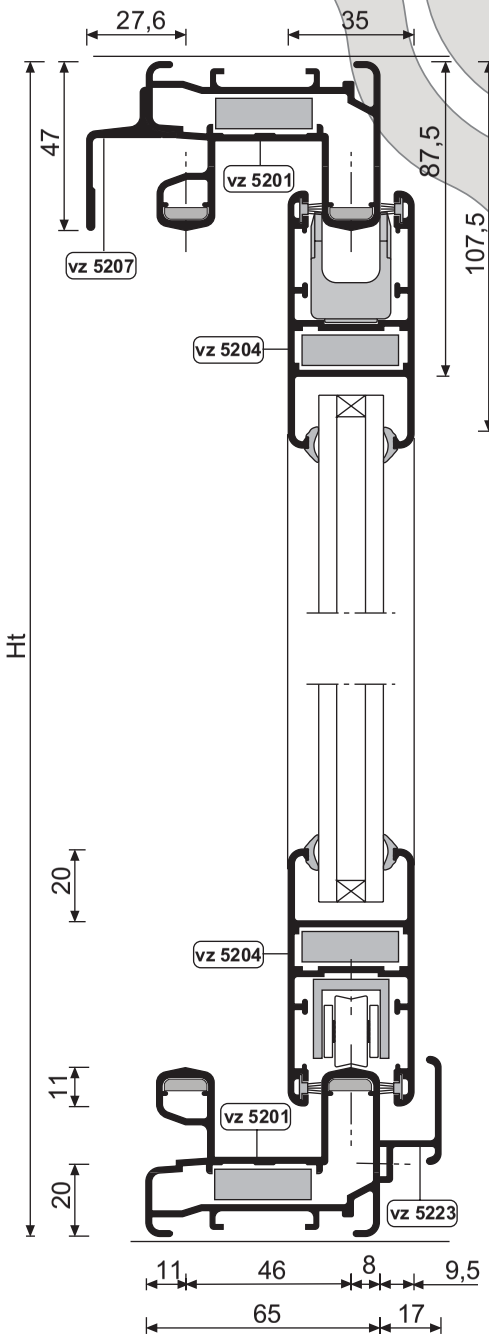

LISTE DI TAGLIO

all.co

TRIALL.CO 65/90
serie brevettata

V 1.0

R 00

04/06/2008

I-01

FINESTRA A 3 ANTE

Apertura vano 1/3

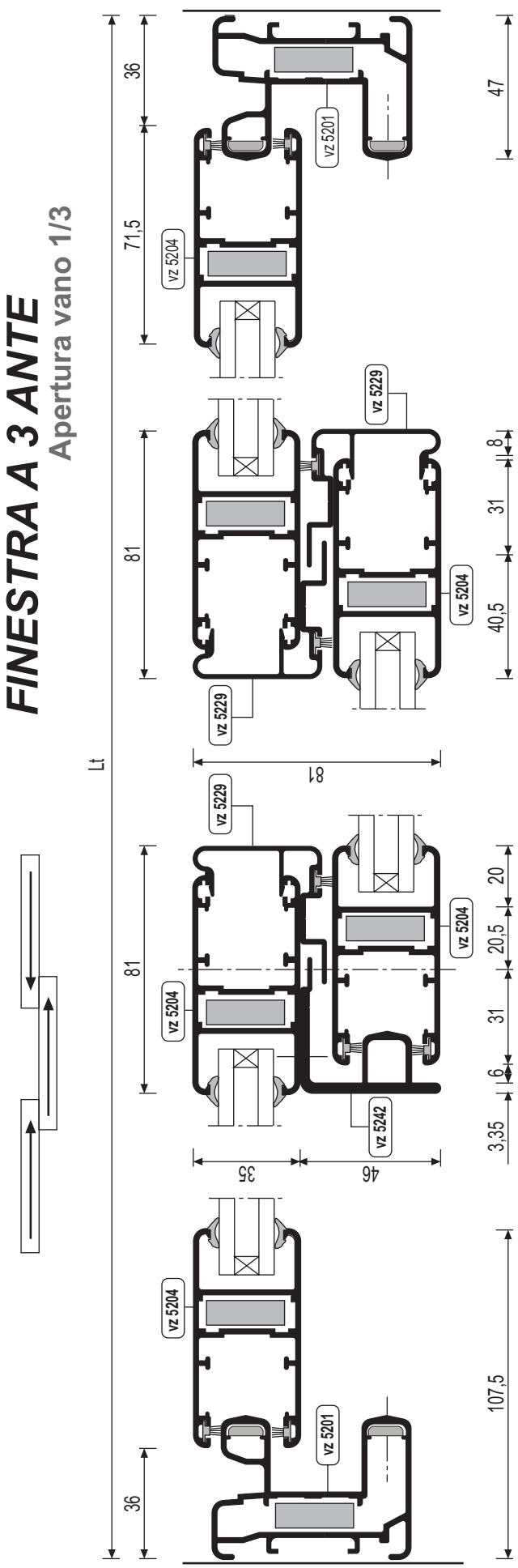

Il presente catalogo è di proprietà di All.Co s.p.a cosi come i suoi contenuti ed immagini che non potranno essere copiati, riprodotti, modificati in alcun modo senza la Sua autorizzazione scritta.

All.Co s.p.a. declina ogni responsabilità su eventuali errori di stampa o sull'uso improprio del presente catalogo e si riserva la facoltà di modificarne il contenuto senza alcun obbligo di preavviso.

I disegni e le informazioni contenute in questo catalogo sono fornite solo a titolo indicativo e non possono costituire titolo di rivalsa nei confronti di All.Co s.p.a..

FINESTRA A 3 ANTE TRE VIE

Apertura vano 2/3

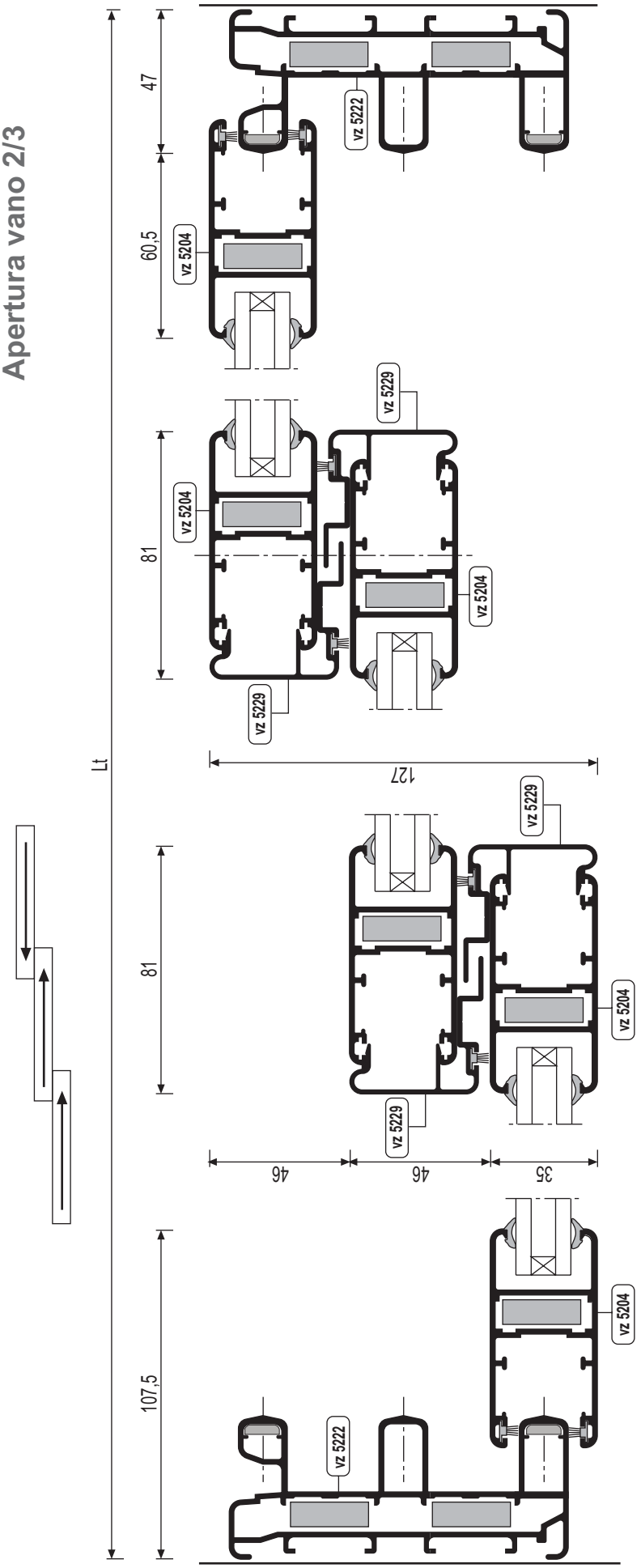

Il presente catalogo è di proprietà di All.Co s.p.a cosi come i suoi contenuti ed immagini che non potranno essere copiati, riprodotti, modificati in alcun modo senza la Sua autorizzazione scritta.

All.Co s.p.a. declina ogni responsabilità su eventuali errori di stampa o sull'uso improprio del presente catalogo e si riserva la facoltà di modificarne il contenuto senza alcun obbligo di preavviso.

I disegni e le informazioni contenute in questo catalogo sono fornite solo a titolo indicativo e non possono costituire titolo di rivalsa nei confronti di All.Co s.p.a..

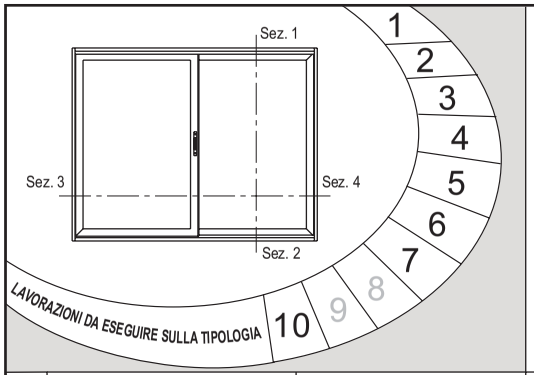

PROFILI ALUMINIO

COD.	DESCRIZIONE	2 ANTE	3 ANTE	4 ANTE
vz 5210	BINARIO PARI OR	Lt - 55,4	Lt - 55,4	Lt - 55,4
vz 5211	BINARIO PARI VR	Ht	Ht	Ht
vz 5204	ANTA OR - TAGLIO A 45°	Lt / 2 - 3	Lt / 3 - 4	Lt / 4 + 12,5
vz 5204	ANTA VR - TAGLIO A 45°	Ht - 92	Ht - 92	Ht - 92
vz 5229	AGGANCIO CENTRALE	Ht - 92	Ht - 92	Ht - 92
vz 5216	RIPORTO MONTANTE	Ht - 114	Ht - 114	Ht - 114
vz 5209	GOCCIOLOTAIO ESTERNO	Lt	Lt	Lt
vz 5242	RIPORTO CENTRALE 3ª ANTA	Ht - 92	Ht - 92	Ht - 92
vz 5232	RIPORTO CENTRALE 4ª ANTA	Ht - 92	Ht - 92	Ht - 92

VETRATURA

Lv = L / 2 - 116

Hv = H - 205

N.B.:le formule di taglio sono fornite a titolo indicativo e calcolate sulla base delle quote teoriche di progetto, sono quindi suscettibili di possibili variazioni in funzione del tipo di trattamento e/o finitura superficiale, guarnizioni e ferramenta. Si ricorda che è buona norma, prima di eseguire il taglio in serie di grosse quantità di infissi, verificare l'esattezza delle liste di taglio riportate in questo catalogo. Il fornitore declina ogni responsabilità derivante da possibili errori di stampa o dalla mancata osservanza delle norme di cui sopra.

ACCESSORI

COD.	DESCRIZIONE		COD.	DESCRIZIONE	
ACL 0435	SQUADR. ANTA	8	ASV 2201	KIT TAPPI ANTIPOLV.	1
AEP 289001	SQUADR. ALL. ANTA	16	ASV 2311	KIT CHIUS. LAT. AST.	2
AEP 913	ASTA PONTE	2	ASV 870	MANIGLIA MANON	1
ASV 2110	CARR. REG. 2 RUOTE	4	ASV 901.801	KIT AGGAN. MANON	1
ASI 6.9X800	SPAZZOLINO HCF	4L+6H	ASV 2070.820	KIT AGGAN. MODULO	1
ASV 2315	TASS. GUIDA ANTE	4	ASV 2307	BOCCOLA SCAR. ACQUA	2
AEP 494101/201	TAPPO MONT. RINF.		GUARNIZIONI		
ASV 2309	GUARN. SIGILL. BIAD.	2	AVR 02800	GUARN. PER V. 20 mm	4L+6H
ASV 2071	CHIUS. LAT. MODULO	1	AVR 00899	ISOLAT. MURO\ TEL	4L

N.B.: LE FORMULE DI TAGLIO SONO CALCOLATE DALLE QUOTE TEORICHE DEI PROFILI GREZZI

FINESTRA A 2 ANTE
TELAIO 90°

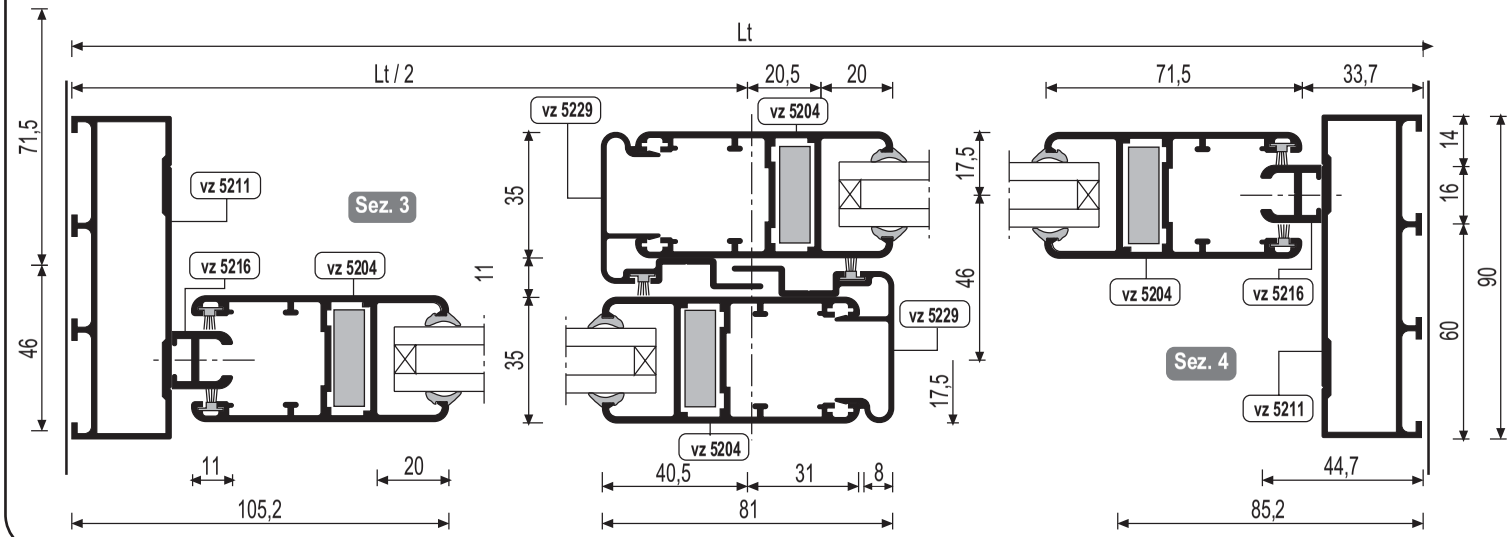

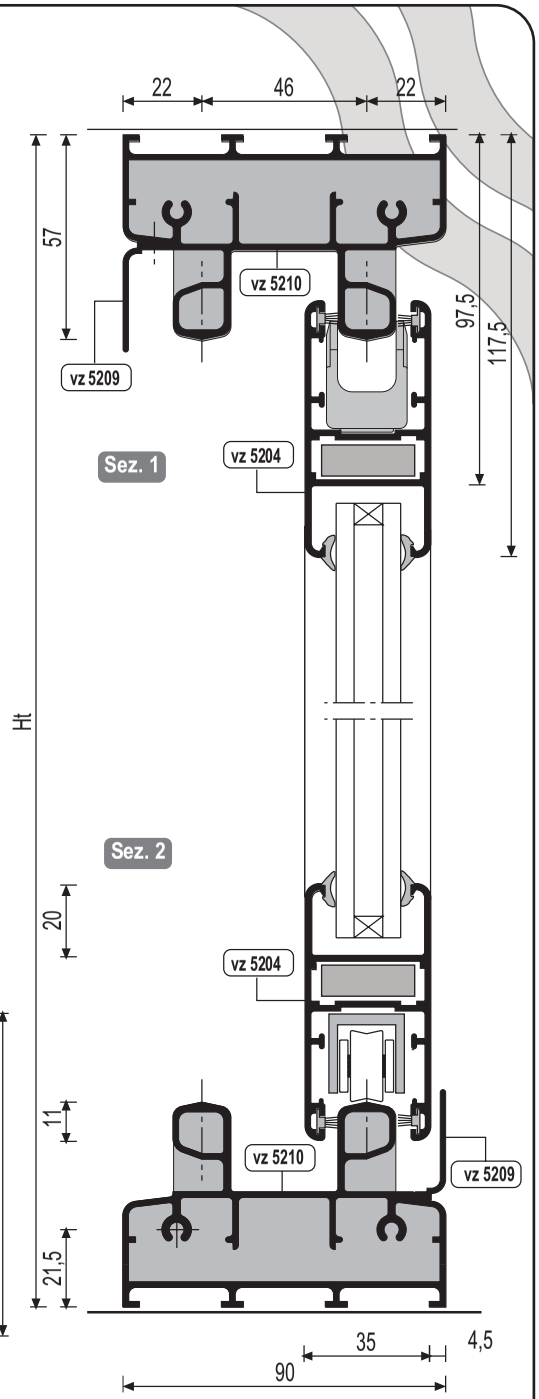

LISTE DI TAGLIO

I disegni e le informazioni contenute in questo catalogo sono fornite solo a titolo indicativo e non possono costituire titolo di rivalsa nei confronti di All.Co s.p.a..

All.Co s.p.a. declina ogni responsabilità su eventuali errori di stampa o sull'uso improprio del presente catalogo e si riserva la facoltà di modificarne il contenuto senza alcun obbligo di preavviso.

Il presente catalogo è di proprietà di All.Co s.p.a così come i suoi contenuti ed immagini che non potranno essere copiati, riprodotti, modificati in alcun modo senza la Sua autorizzazione scritta.

I disegni e le informazioni contenute in questo catalogo sono fornite solo a titolo indicativo e non possono costituire titolo di rivalsa nei confronti di All.Co s.p.a..

All.Co s.p.a. declina ogni responsabilità su eventuali errori di stampa o sull'uso improprio del presente catalogo e si riserva la facoltà di modificarne il contenuto senza alcun obbligo di preavviso.

Il presente catalogo è di proprietà di All.Co s.p.a così come i suoi contenuti ed immagini che non potranno essere copiati, riprodotti, modificati in alcun modo senza la Sua autorizzazione scritta.

FINESTRA A 3 ANTE-TELAIO 90° Apertura vano 1/3

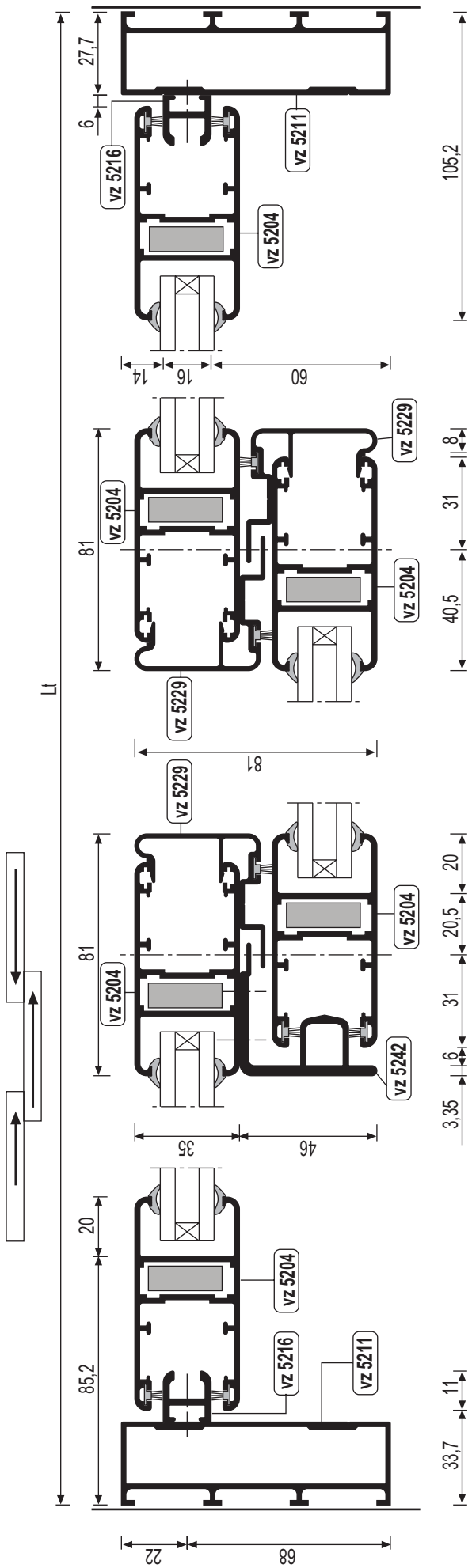

FINESTRA A 4 ANTE-TELAIO 90° Apertura vano 1/2

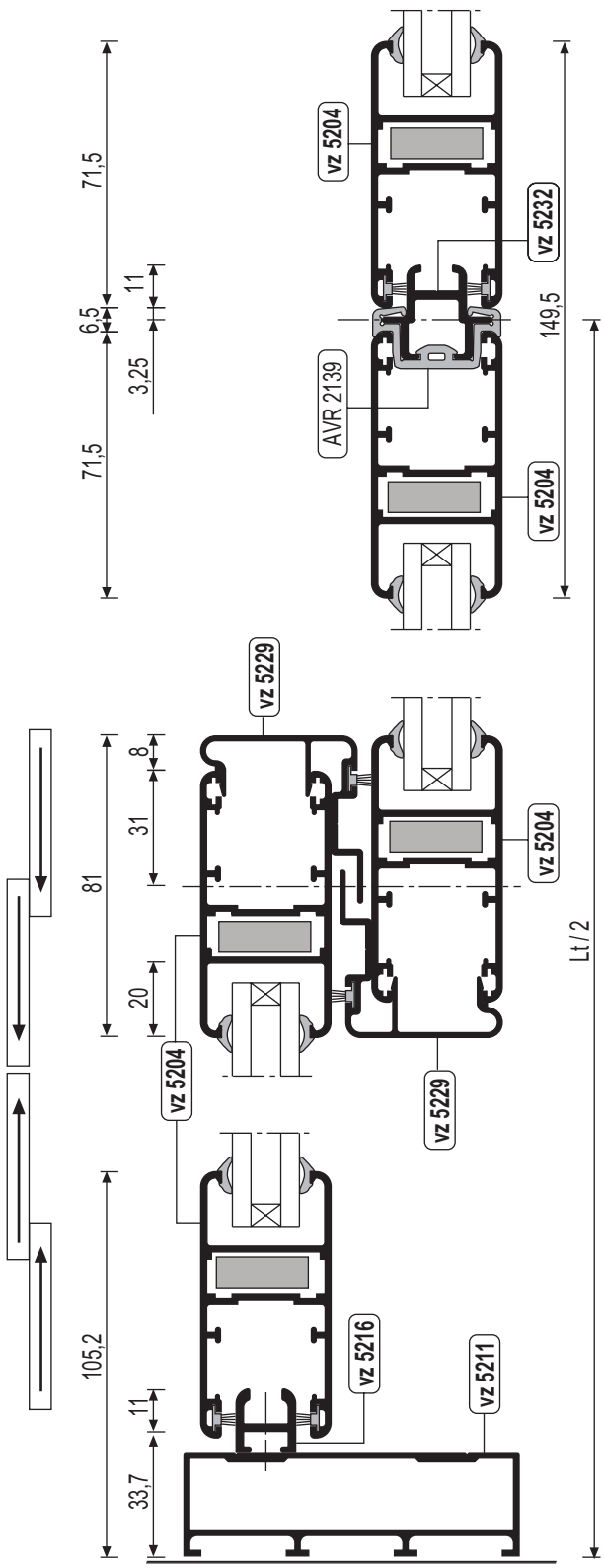

Il presente catalogo è di proprietà di All.Co s.p.a cosi come i suoi contenuti ed immagini che non potranno essere copiati, riprodotti, modificati in alcun modo senza la Sua autorizzazione scritta.

All.Co s.p.a. declina ogni responsabilità su eventuali errori di stampa o sull'uso improprio del presente catalogo e si riserva la facoltà di modificarne il contenuto senza alcun obbligo di preavviso.

I disegni e le informazioni contenute in questo catalogo sono fornite solo a titolo indicativo e non possono costituire titolo di rivalsa nei confronti di All.Co s.p.a..

ALL.CO GROUP

all.co

LISTE DI TAGLIO

SEZIONE I

TRIALL.CO

65TT/90TT

SERIE BREVETTATA

SERIE BREVETTATA

TRIALL.CO

65TT/90TT

SEZIONE I

I disegni e le informazioni contenute in questo catalogo sono fornite solo a titolo indicativo e non possono costituire titolo di rivalsa nei confronti di All.Co s.p.a..

All.Co s.p.a. declina ogni responsabilità su eventuali errori di stampa o sull'uso improprio del presente catalogo e si riserva la facoltà di modificarne il contenuto senza alcun obbligo di preavviso.

Il presente catalogo è di proprietà di All.Co s.p.a così come i suoi contenuti ed immagini che non potranno essere copiati, riprodotti, modificati in alcun modo senza la Sua autorizzazione scritta.

FINESTRA
A 2 ANTE

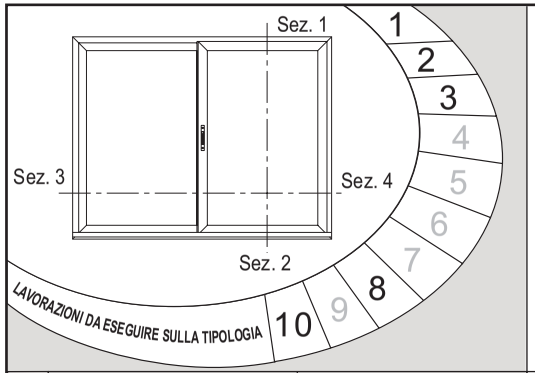

PROFILI ALUMINIO

COD.	DESCRIZIONE	2 ANTE	3 ANTE	4 ANTE
VZ 52728	BINARIO PARI OR/VR	Lt / Ht	Lt / Ht	Lt / Ht
VZ 52627	BINARIO PARI OR/VR	Lt / Ht	Lt / Ht	Lt / Ht
VZ 51920	ANTA OR - TAGLIO A 45°	Lt / 2 - 11	Lt / 3 + 16	Lt / 4 + 8
VZ 51920	ANTA VR - TAGLIO A 45°	Ht - 88	Ht - 88	Ht - 88
VZ 5205	AGGANCIO CENTRALE	Ht - 88	Ht - 88	Ht - 88
VZ 5207	GOCCIOLOTAIO ESTERNO	Lt	Lt	Lt
VZ 5242	RIPORTO CENTRALE 3ª ANTA	Ht - 88	Ht - 88	Ht - 88
VZ 5232	RIPORTO CENTRALE 4ª ANTA	Ht - 88	Ht - 88	Ht - 88

VETRATURA

Lv = L / 2 - 131

Hv = H - 208

N.B.:le formule di taglio sono fornite a titolo indicativo e calcolate sulla base delle quote teoriche di progetto, sono quindi suscettibili di possibili variazioni in funzione del tipo di trattamento e/o finitura superficiale, guarnizioni e ferramenta. Si ricorda che è buona norma, prima di eseguire il taglio in serie di grosse quantità di infissi, verificare l'esattezza delle liste di taglio riportate in questo catalogo. Il fornitore declina ogni responsabilità derivante da possibili errori di stampa o dalla mancata osservanza delle norme di cui sopra.

ACCESSORI

COD.	DESCRIZIONE		COD.	DESCRIZIONE	
ASV 2301	SQUADR. TELAIO	4	ASV 2201	KIT TAPPI ANTIPOLV.	1
ASV 2301	SQUADR. ANTA	8	ASV 2311	KIT CHIUS. LAT. AST.	3
ASL 737	BLOCCO RINF. ANTA	4	ASV 870	MANIGLIA MANON	1
AEP 289001	SQUADR. ALL.. ANTA	16	ASV 901.801	KIT AGGANCIO MANON	1
AEP 913	ASTA PONTE	2	ASV 02807	BOCCOLA SCAR. ACQUA	3
ASV 2110	CARR. REG. 2 RUOTE	4	ASV 2070.820	KIT AGGANCIO MOD.	3
ASI 6.9X800	SPAZZOLINO HCF	4L+6H	**GUARNIZIONI**		
ASV 2315	TASS. GUIDA ANTE	4	AVR 01072	GUARNIZ. COPRIBIN.	2L+2H
AEP 494101/201	TAPPO MONT. RINF.	...	AVR 02800	GUARN. X VETRO 20 mm	4L+8H
ASV 2071	CHIUS. LAT. MODULO	1	AVR 00899	ISOLAT. MURO TELAIO	2L+2H
			AVR 2117	GUARNIZ. NODO CENTR.	2H

N.B.: LE FORMULE DI TAGLIO SONO CALCOLATE DALLE QUOTE TEORICHE DEI PROFILI GREZZI

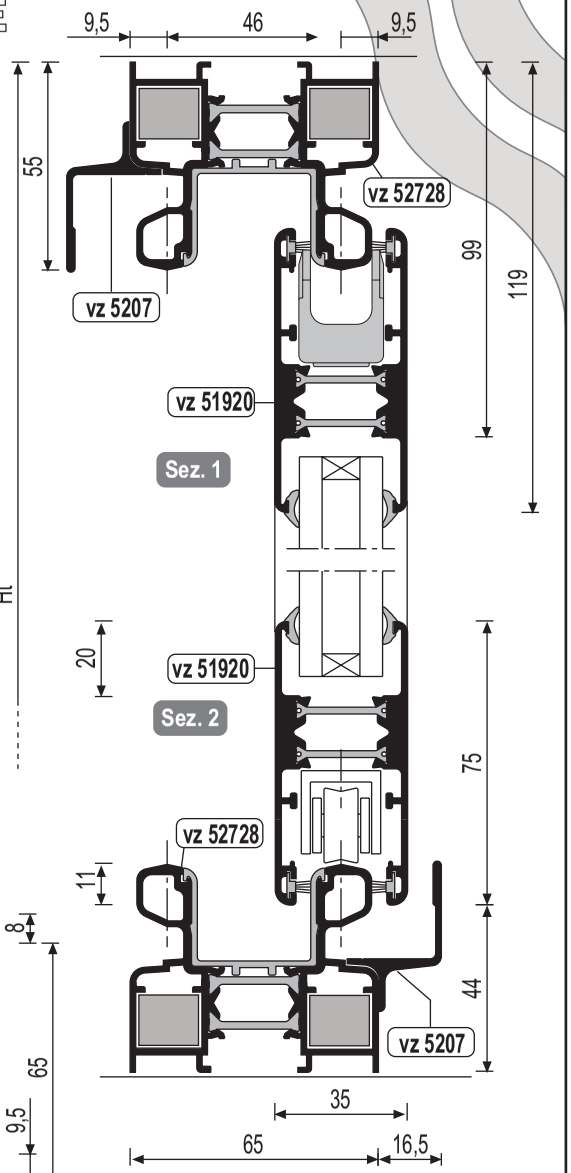

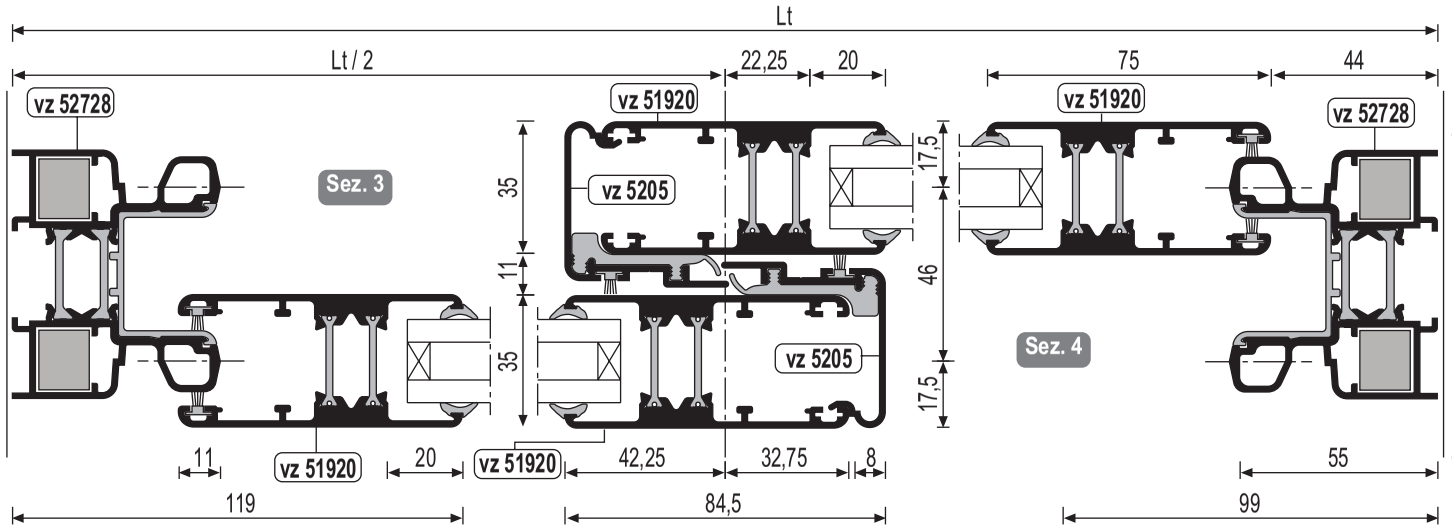

LISTE DI TAGLIO

all.co

TRIALL.CO 65TT/90TT
serie brevettata

V 1.0

R 00

29/01/2008

I-07

FINESTRA A 3 ANTE 2 VIE

Apertura vano 1/3

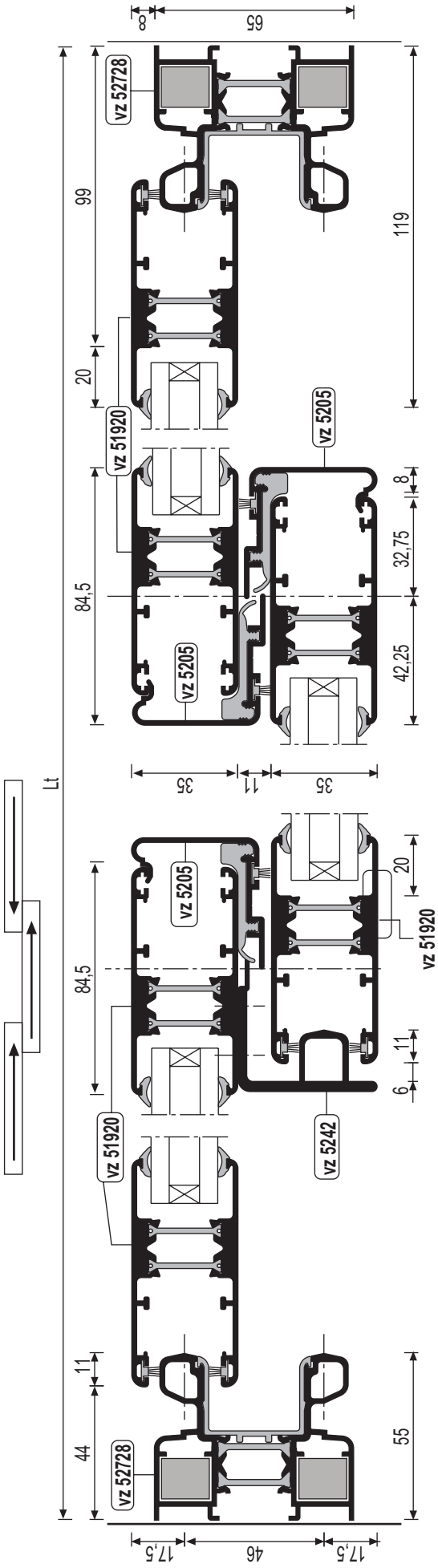

Il presente catalogo è di proprietà di All.Co s.p.a cosi come i suoi contenuti ed immagini che non potranno essere copiati, riprodotti, modificati in alcun modo senza la Sua autorizzazione scritta.

All.Co s.p.a. declina ogni responsabilità su eventuali errori di stampa o sull'uso improprio del presente catalogo e si riserva la facoltà di modificarne il contenuto senza alcun obbligo di preavviso.

I disegni e le informazioni contenute in questo catalogo sono fornite solo a titolo indicativo e non possono costituire titolo di rivalsa nei confronti di All.Co s.p.a..

FINESTRA A 3 ANTE 3 VIE

Apertura vano 2/3

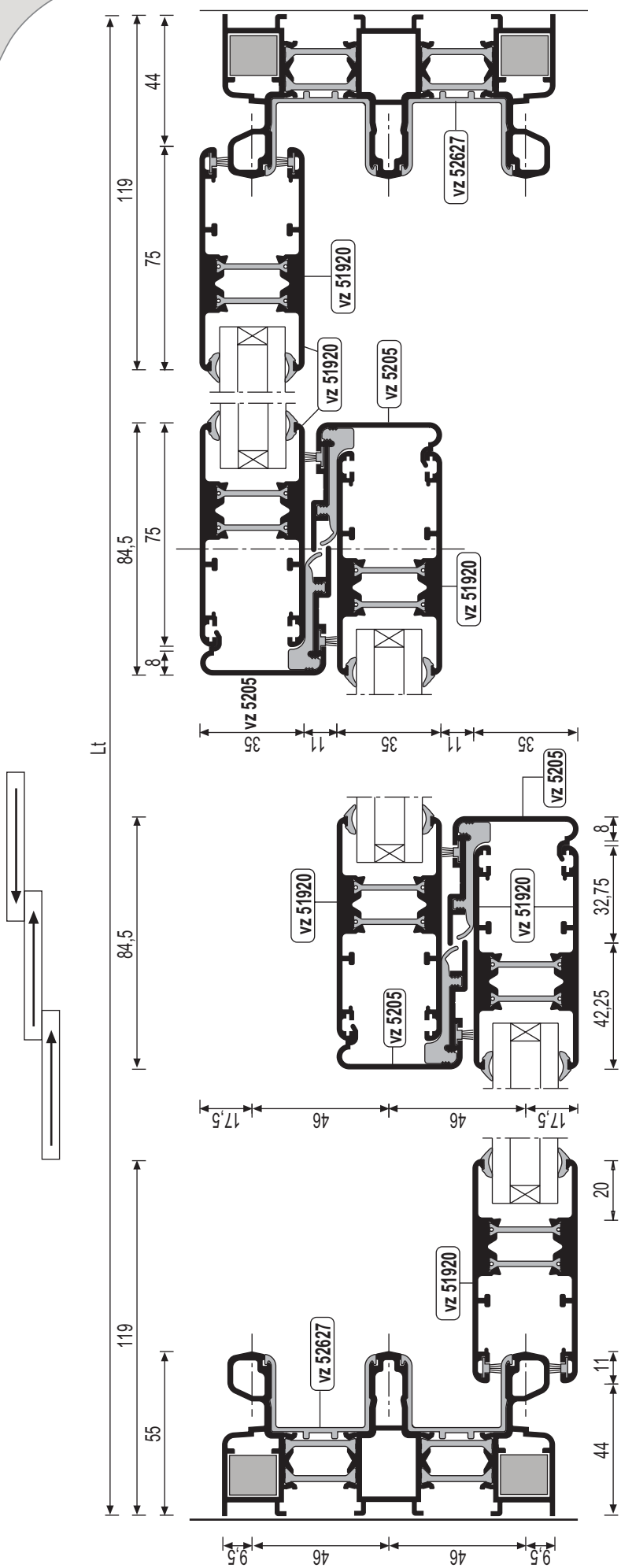

Il presente catalogo è di proprietà di All.Co s.p.a cosi come i suoi contenuti ed immagini che non potranno essere copiati, riprodotti, modificati in alcun modo senza la Sua autorizzazione scritta.

All.Co s.p.a. declina ogni responsabilità su eventuali errori di stampa o sull'uso improprio del presente catalogo e si riserva la facoltà di modificarne il contenuto senza alcun obbligo di preavviso.

I disegni e le informazioni contenute in questo catalogo sono fornite solo a titolo indicativo e non possono costituire titolo di rivalsa nei confronti di All.Co s.p.a..

FINESTRA A 2 ANTE TELAIO 90°

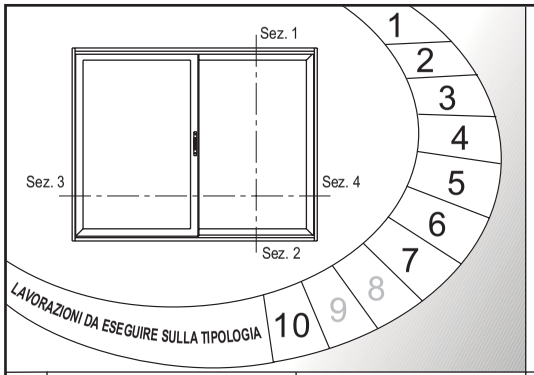

PROFILI ALUMINIO

COD.	DESCRIZIONE	2 ANTE TAGLIO A 90°	3 ANTE TAGLIO A 90°	4 ANTE TAGLIO A 90°
VZ 51415	BINARIO PARI OR	Lt - 55,5	Lt - 55,5	Lt - 55,5
VZ 51213	BINARIO PARI VR	Ht	Ht	Ht
VZ 51920	ANTA OR	Lt / 2 - 1	Lt / 3 + 21	Lt / 4 + 13
VZ 51920	ANTA VR	Ht - 92	Ht - 92	Ht - 92
VZ 5205	AGGANCIO CENTRALE	Ht - 92	Ht - 92	Ht - 92
VZ 5217	RIPORTO MONTANTE	HT - 114	HT - 114	HT - 114
VZ 5209	GOCCIOLOTAIO ESTERNO	Lt	Lt	Lt
VZ 5242	RIPORTO CENTRALE 3ª ANTA	Ht - 92	Ht - 92	Ht - 92
VZ 5232	RIPORTO CENTRALE 4ª ANTA	Ht - 92	Ht - 92	Ht - 92

VETRATURA

Lv = L / 2 - 121

Hv = H- 212

N.B.:le formule di taglio sono fornite a titolo indicativo e calcolate sulla base delle quote teoriche di progetto, sono quindi suscettibili di possibili variazioni in funzione del tipo di trattamento e/o finitura superficiale, guarnizioni e ferramenta. Si ricorda che è buona norma, prima di eseguire il taglio in serie di grosse quantità di infissi, verificare l'esattezza delle liste di taglio riportate in questo catalogo. Il fornitore declina ogni responsabilità derivante da possibili errori di stampa o dalla mancata osservanza delle norme di cui sopra.

ACCESSORI

COD.	DESCRIZIONE		COD.	DESCRIZIONE	
AXX EDF0630055	PIASTRA SIGILLANTE	4	GUARNIZIONI		
ASV 2301	SQUADR. ANTA	8	ASI 6.9X800	SPAZZOLINO HCF	4L+6H
AEP 289001	SQUADR. ALLINEAM. ANTA	16	ASV 2315	TASSELLO GUIDA ANTE	4
AEP 913	ASTA PONTE	2	AEP 494101/201	TAPPO MONT. RINF.	
ASV 2071	CHIUSURA LAT. MODULO	1	AVR 02139	GUARNIZ. PER VZ. 5232	2H
ASV 2201	KIT TAPPI ANTIPOLVERE	1	AVR 02077	GUARN. BATT. LAT.	2H
ASV 2311	KIT CHIUSURA LAT. AST.	3	AVR 02117	GUARNIZ. NODO CENTR.	2H
ASV 870	MANIGLIA MANON	1	AVR 01073	PROF. COPRI. SU MONT.	2H
ASV 901.801	KIT AGGANCIO MANON	1	AVR 02800	GUARN. PER V. 20 mm	4L+8H
ASL 737	BLOCCO RINF. ANTA	4	AVR 00899	ISOLATORE MURO TEL.	2L+2H
ASV 2070.820	KIT AGGAN. MODULO	3	AVR 01072	GUARN. COPRIBINARIO	2L+2H
ASV 2110	CARR. REG. A 2 RUOTE	4	ASV 02309	BOCC. SCAR. ACQUA	3

N.B.: LE FORMULE DI TAGLIO SONO CALCOLATE DALLE QUOTE TEORICHE DEI PROFILI GREZZI

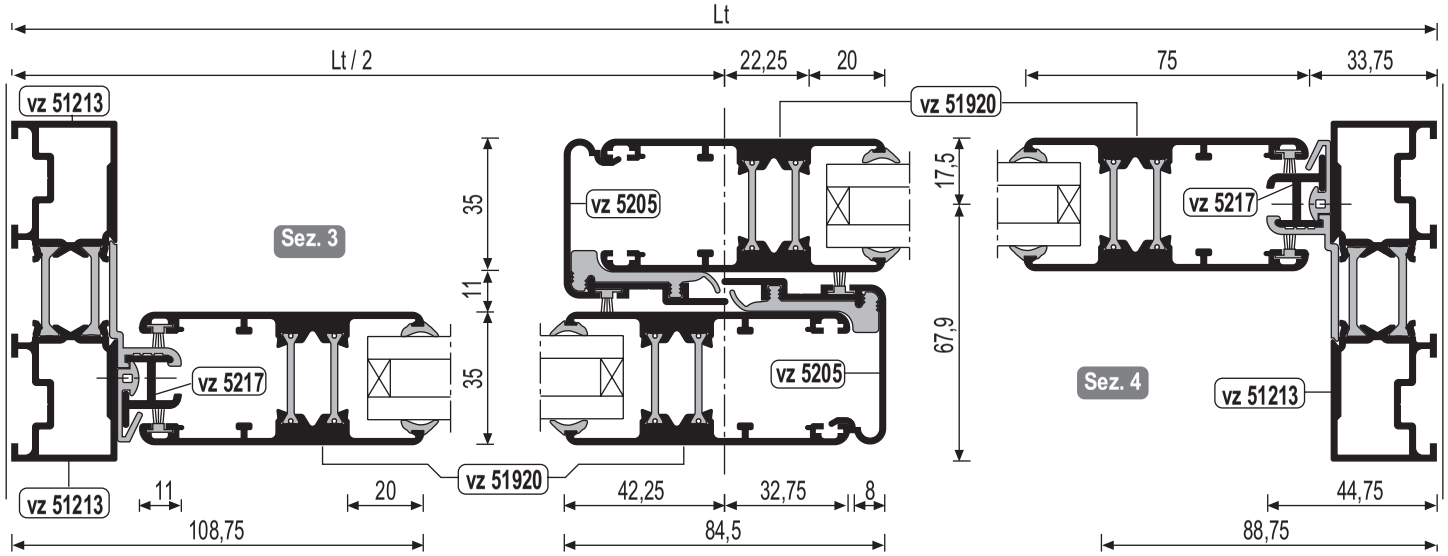

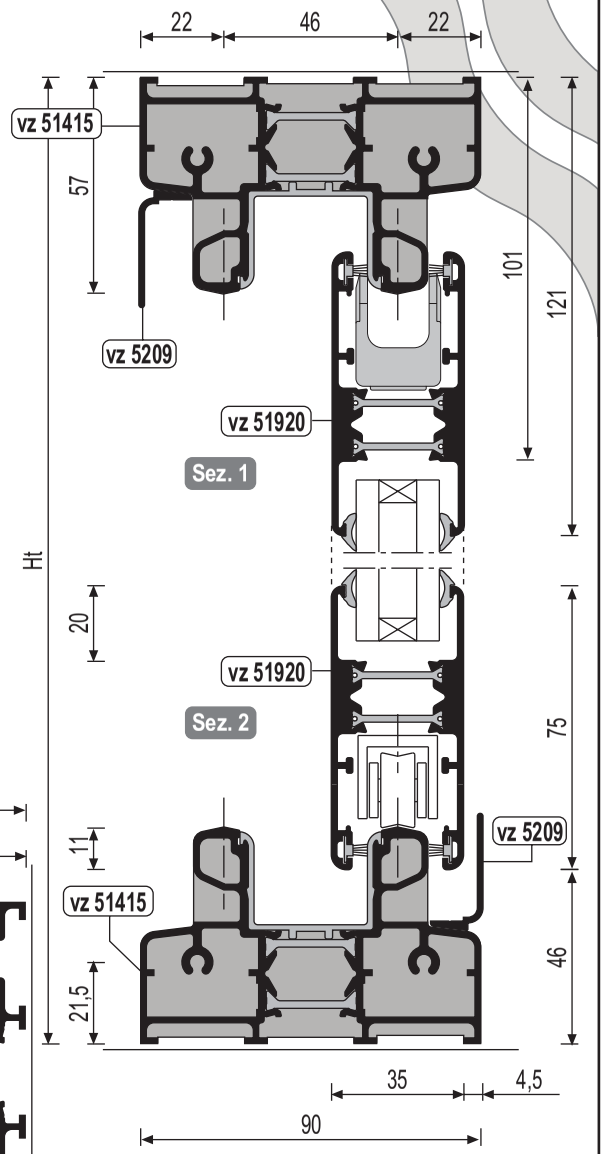

LISTE DI TAGLIO

I disegni e le informazioni contenute in questo catalogo sono fornite solo a titolo indicativo e non possono costituire titolo di rivalsa nei confronti di All.Co s.p.a..

All.Co s.p.a. declina ogni responsabilità su eventuali errori di stampa o sull'uso improprio del presente catalogo e si riserva la facoltà di modificarne il contenuto senza alcun obbligo di preavviso.

Il presente catalogo è di proprietà di All.Co s.p.a così come i suoi contenuti ed immagini che non potranno essere copiati, riprodotti, modificati in alcun modo senza la Sua autorizzazione scritta.

I disegni e le informazioni contenute in questo catalogo sono fornite solo a titolo indicativo e non possono costituire titolo di rivalsa nei confronti di All.Co s.p.a..

All.Co s.p.a. declina ogni responsabilità su eventuali errori di stampa o sull'uso improprio del presente catalogo e si riserva la facoltà di modificarne il contenuto senza alcun obbligo di preavviso.

Il presente catalogo è di proprietà di All.Co s.p.a così come i suoi contenuti ed immagini che non potranno essere copiati, riprodotti, modificati in alcun modo senza la Sua autorizzazione scritta.

FINESTRA A 2 ANTE TELAIO 45°

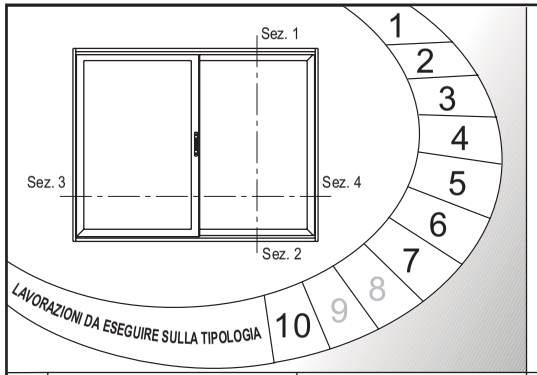

PROFILI ALUMINIO

COD.	DESCRIZIONE	2 ANTE TAGLIO A 45°	3 ANTE TAGLIO A 45°	4 ANTE TAGLIO A 45°
VZ 51415	BINARIO PARI OR	Lt	Lt	Lt
VZ 51415	BINARIO PARI VR	Ht	Ht	Ht
VZ 51920	ANTA OR	Lt / 2 - 13	Lt / 3 + 13	Lt / 4 + 8
VZ 51920	ANTA VR	Ht - 92	Ht - 92	Ht - 92
VZ 5205	AGGANCIO CENTRALE	Ht - 92	Ht - 92	Ht - 92
VZ 5209	GOCCIOLOTAIO ESTERNO	Lt	Lt	Lt
VZ 5242	RIPORTO CENTRALE 3ª ANTA	Ht - 92	Ht - 92	Ht - 92
VZ 5232	RIPORTO CENTRALE 4ª ANTA	Ht - 92	Ht - 92	Ht - 92

N.B.: LE FORMULE DI TAGLIO SONO CALCOLATE DALLE QUOTE TEORICHE DEI PROFILI GREZZI

VETRATURA

Lv = L / 2 - 134

Hv = H/2 212

N.B.:le formule di taglio sono fornite a titolo indicativo e calcolate sulla base delle quote teoriche di progetto, sono quindi suscettibili di possibili variazioni in funzione del tipo di trattamento e/o finitura superficiale, guarnizioni e ferramenta. Si ricorda che è buona norma, prima di eseguire il taglio in serie di grosse quantità di infissi, verificare l'esattezza delle liste di taglio riportate in questo catalogo. Il fornitore declina ogni responsabilità derivante da possibili errori di stampa o dalla mancata osservanza delle norme di cui sopra.

ACCESSORI

COD.	DESCRIZIONE		COD.	DESCRIZIONE	
ACL 0435	SQUADR. TELAIO 45°	8	ASV 2315	TASSELLO GUIDA ANTE	4
ASV 2301	SQUADR. ANTA	8			
AEP 289001	SQUADR. ALLINEAM. ANTA	16	GUARNIZIONI		
AEP 913	ASTA PONTE	2	ASI 6.9X800	SPAZZOLINO HCF	4L+6H
ASV 2071	CHIUSURA LAT. MODULO	1	AEP 494101/201	TAPPO MONT. RINF.	
ASV 2201	KIT TAPPI ANTIPOLVERE	1	AVR 2117	GUARNIZ. NODO CENTR.	2L
ASV 2311	KIT CHIUSURA LAT. AST.	3	AVR 2800	GUARN. VETRO 20 mm	4L+8H
ASV 870	MANIGLIA MANON	1	AVR 899	ISOLATORE MURO\ TEL.	2L+2H
ASV 901.801	KIT AGGANCIO MANON	1	AVR 1072	GUARN. COPRIBINARIO	2L+2H
ASL 737	BLOCCO RINF. ANTA	4	ASV 2309	BOCCOLA SCAR. ACQUA	3
ASV 2110	CARR. REG. A 2 RUOTE	4			
ASV 2070.820	KIT AGGAN. MODULO	3			

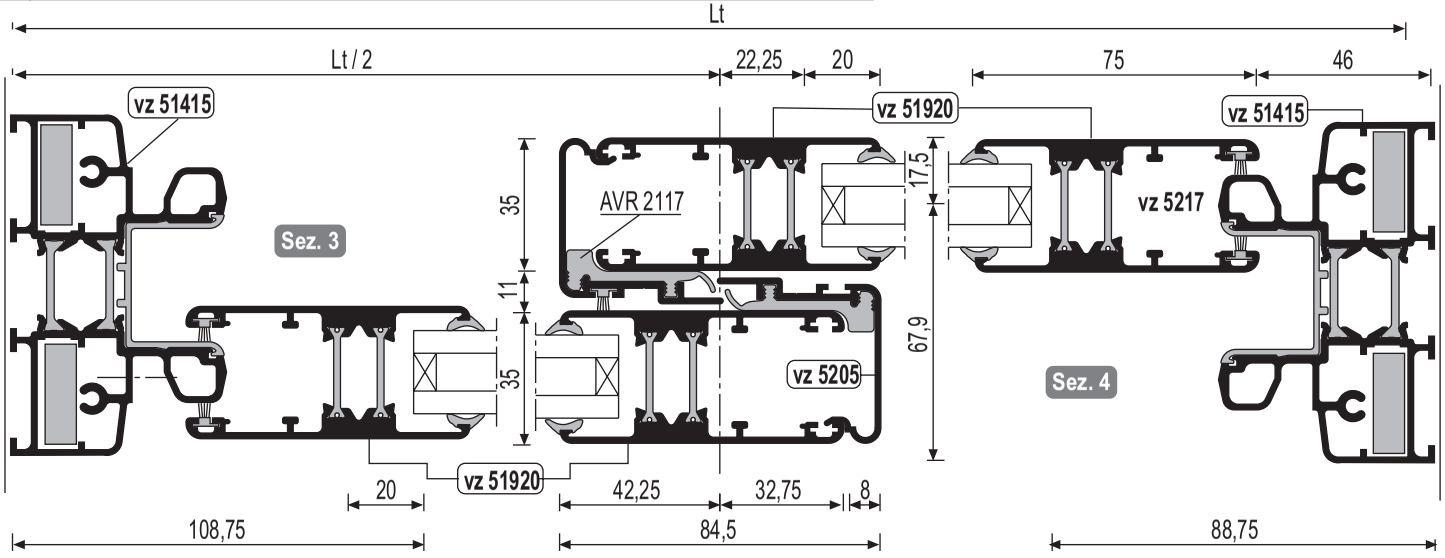

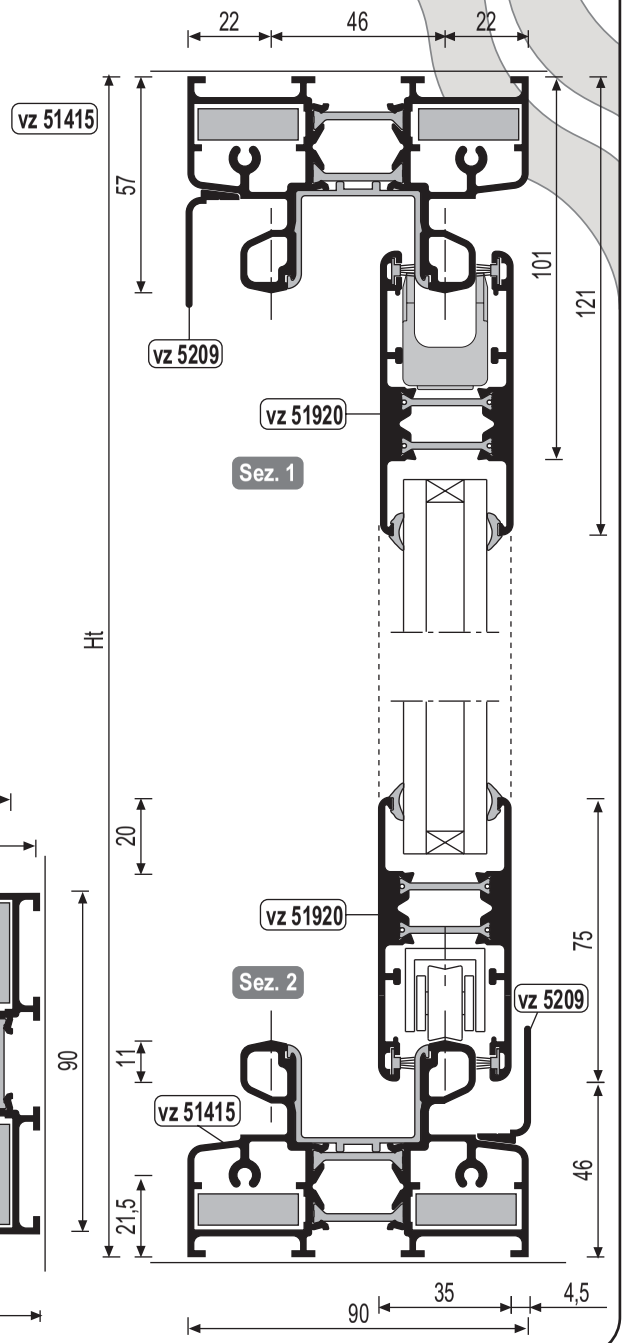

LISTE DI TAGLIO

all.co

TRIALL.CO 65TT/90TT
serie brevettata

V 1.0

R 00

29/01/2008

I-11

FINESTRA A 3 ANTE 2 VIE-TELAIO 90°

Apertura vano 1/3

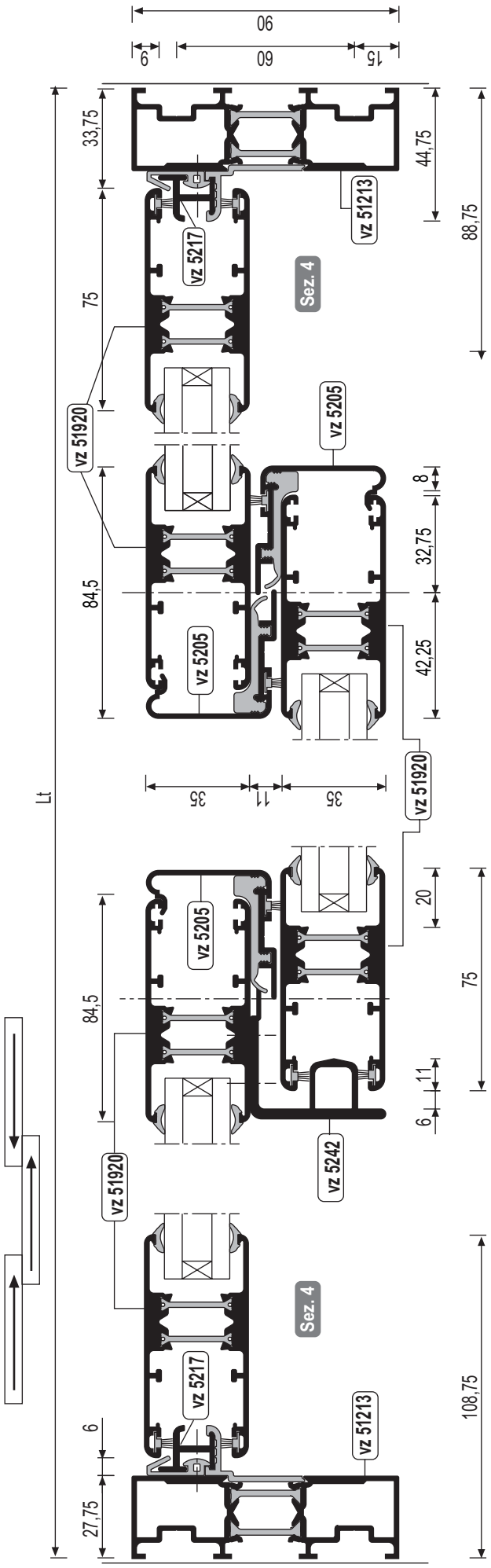

Il presente catalogo è di proprietà di All.Co s.p.a cosi come i suoi contenuti ed immagini che non potranno essere copiati, riprodotti, modificati in alcun modo senza la Sua autorizzazione scritta.

All.Co s.p.a. declina ogni responsabilità su eventuali errori di stampa o sull'uso improprio del presente catalogo e si riserva la facoltà di modificarne il contenuto senza alcun obbligo di preavviso.

I disegni e le informazioni contenute in questo catalogo sono fornite solo a titolo indicativo e non possono costituire titolo di rivalsa nei confronti di All.Co s.p.a..

FINESTRA 4 ANTE DUE VIE-TELAIO 90°

Apertura vano 1/2

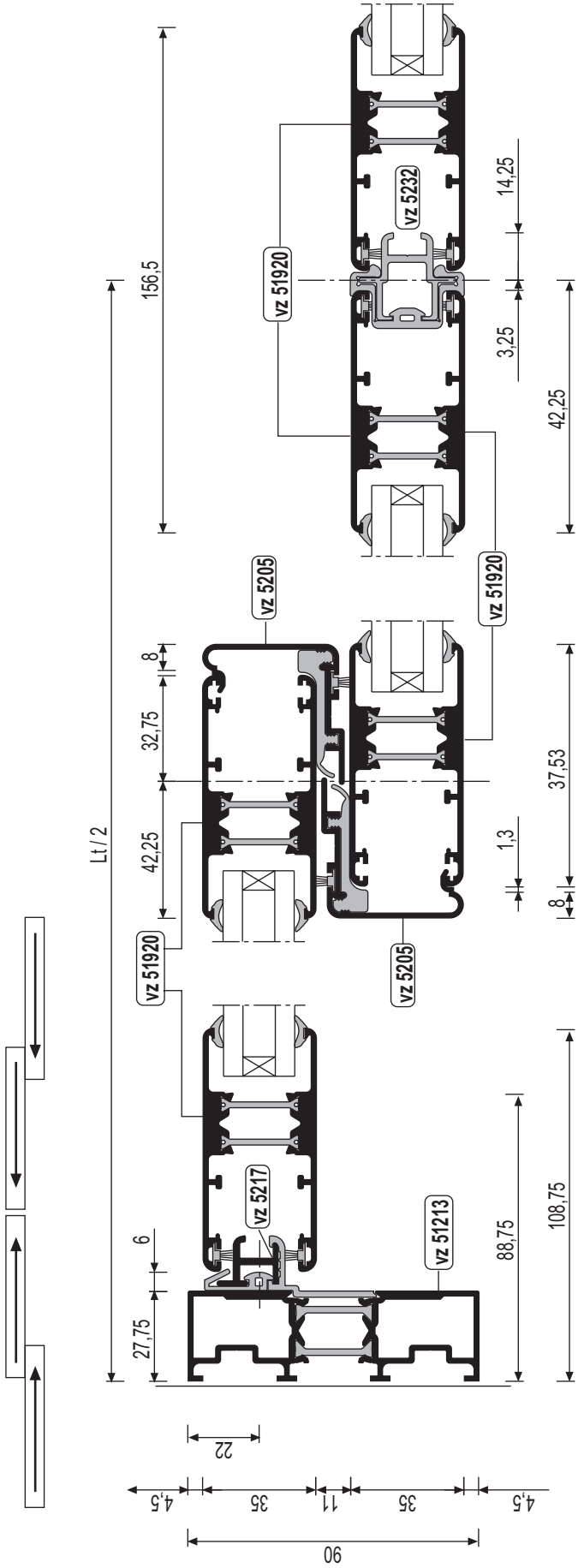

Il presente catalogo è di proprietà di All.Co s.p.a cosi come i suoi contenuti ed immagini che non potranno essere copiati, riprodotti, modificati in alcun modo senza la Sua autorizzazione scritta.

All.Co s.p.a. declina ogni responsabilità su eventuali errori di stampa o sull'uso improprio del presente catalogo e si riserva la facoltà di modificarne il contenuto senza alcun obbligo di preavviso.

I disegni e le informazioni contenute in questo catalogo sono fornite solo a titolo indicativo e non possono costituire titolo di rivalsa nei confronti di All.Co s.p.a..

FINESTRA A DUE ANTE

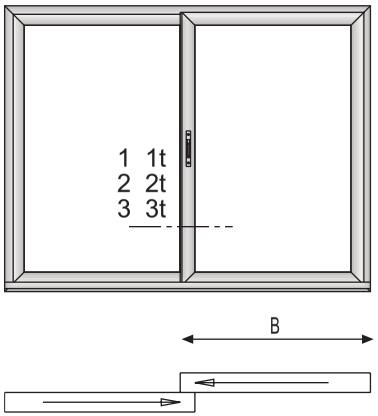

B = DIMENSIONE ANTA

H = ALTEZZA ANTA

$$f\ MAX = 0.013 \times \frac{Q \times H^4 \times B}{E \times J}$$

$$J = 0.013 \times \frac{Q \times H^4 \times B}{E \times f}$$

$$B = \frac{E \times J \times f}{Q \times H^4 \times 0.013}$$

LIMITI DIMENSIONALI DI IMPIEGO RELATIVI ALLA SPINTA DEL VENTO

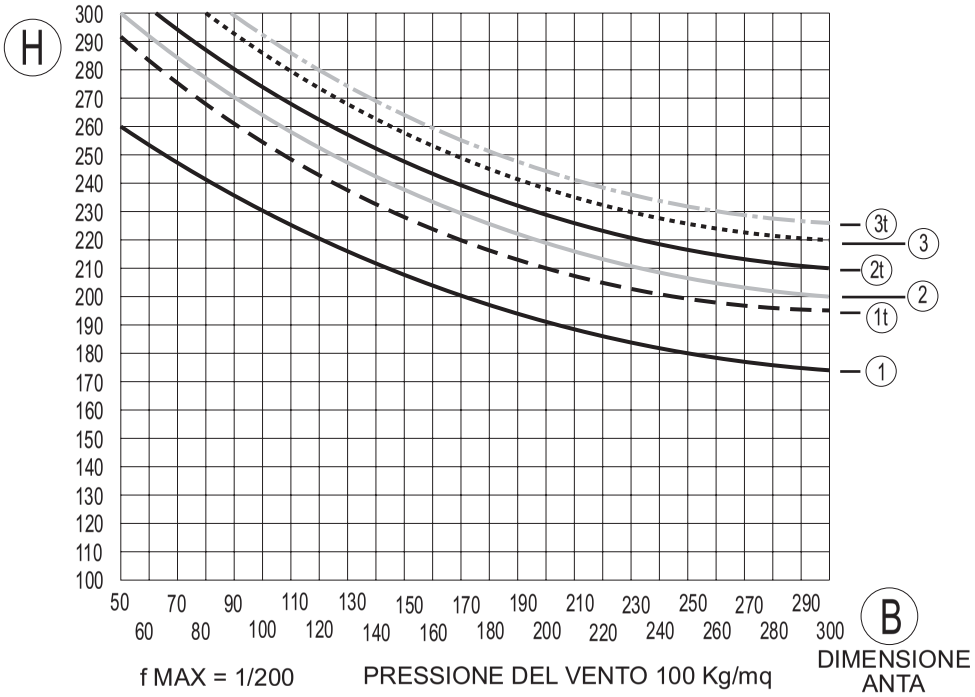

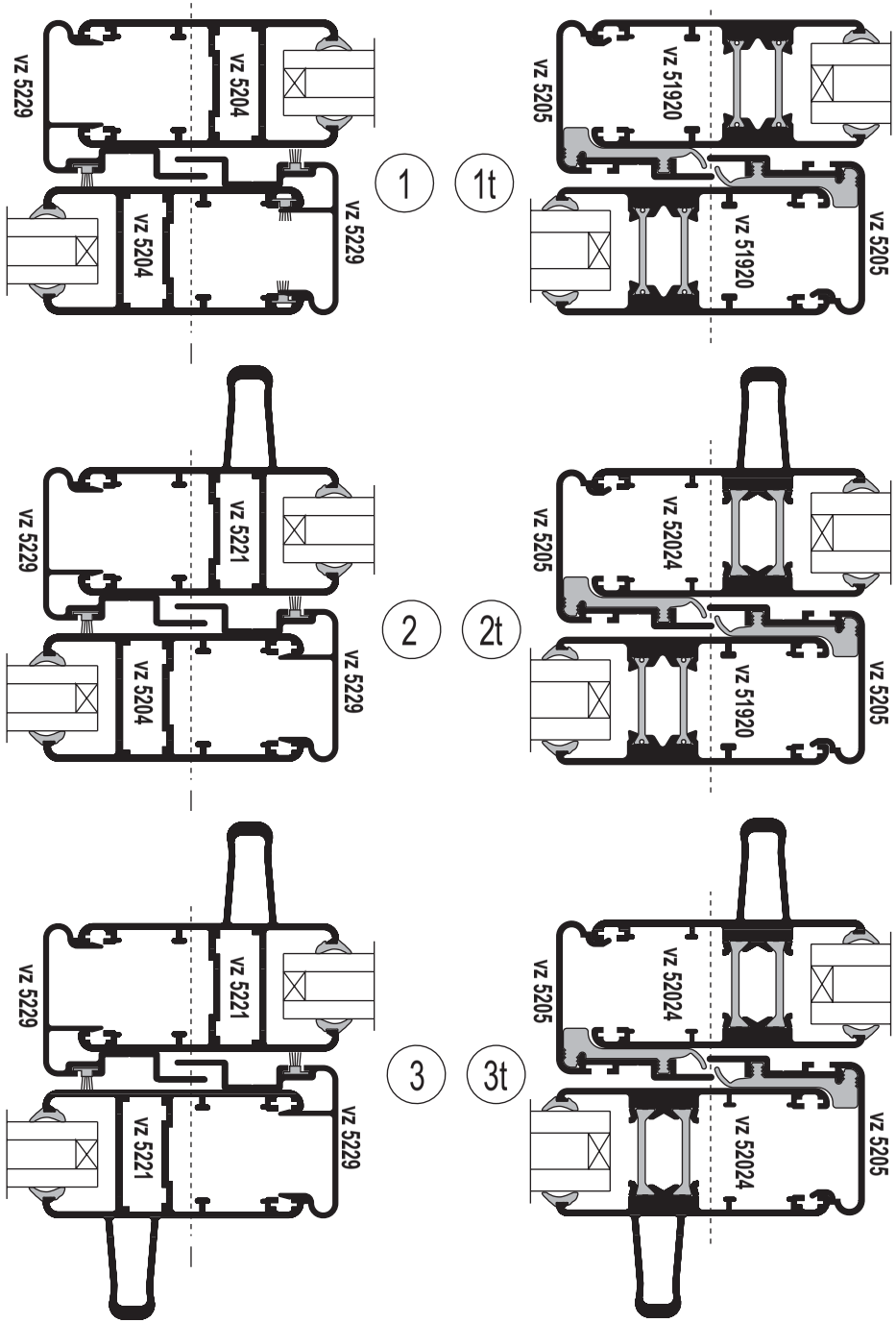

I disegni e le informazioni contenute in questo catalogo sono fornite solo a titolo indicativo e non possono costituire titolo di rivalsa nei confronti di All.Co s.p.a..

All.Co s.p.a. declina ogni responsabilità su eventuali errori di stampa o sull'uso improprio del presente catalogo e si riserva la facoltà di modificarne il contenuto senza alcun obbligo di preavviso.

Il presente catalogo è di proprietà di All.Co s.p.a così come i suoi contenuti ed immagini che non potranno essere copiati, riprodotti, modificati in alcun modo senza la Sua autorizzazione scritta.

ALL.CO GROUP

all.co

LAVORAZIONI

SEZIONE L

TRIALL.CO

65/90 - 65TT/90TT

SERIE BREVETTATA

SERIE BREVETTATA

TRIALL.CO

65/90

65TT/90TT

SEZIONE L

Il presente catalogo è di proprietà di All.Co s.p.a così come i suoi contenuti ed immagini che non potranno essere copiati, riprodotti, modificati in alcun modo senza la Sua autorizzazione scritta.

All.Co s.p.a. declina ogni responsabilità su eventuali errori di stampa o sull'uso improprio del presente catalogo e si riserva la facoltà di modificarne il contenuto senza alcun obbligo di preavviso.

I disegni e le informazioni contenute in questo catalogo sono fornite solo a titolo indicativo e non possono costituire titolo di rivalsa nei confronti di All.Co s.p.a..

1

Lavorazione per squadretta a bottone
Usinage pour équerre
Corner joint hole and slot
Agugeros para fijación y ajustes de tornillo para escuadra

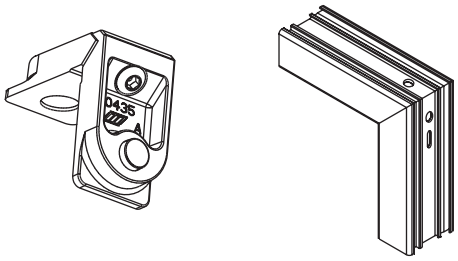

2

Applicazione RAPID-BLOCK Z/P per regolazione a muro
Usinage Expanseur de fixation Z/P pour pose au mur
Regulating part operation
Agugero para expansor de fijación

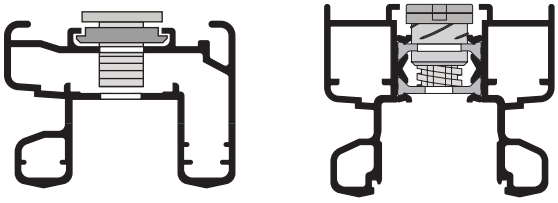

3

Asola per scarico acqua su telaio per cappetta copri lavorazione
Trous oblongs pour évacuation des eaux
Drainage slot
Desague marco

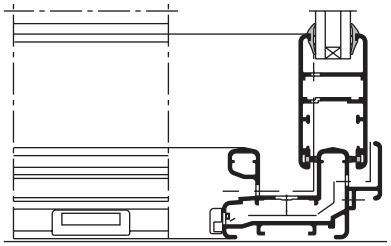

4

Lavorazione per areazione sottovetro
Trous pour ventilation de vitrage
Slot for condensate discharge
Hueco para condensacion vidrio

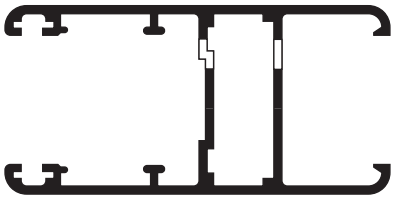

5

Lavorazione per maniglie incasso
Entaille pour poignée
Lateral handle operation
Mecánica para cierre embutido

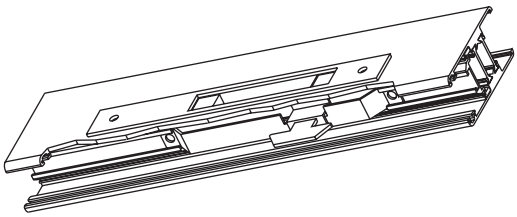

6

Fresatura di zoccoli e fasce
Usinage avec jeux de fraises pour jonction 90°
90° connection for transom and t profile
Acabado y agugero para la unión a 90°

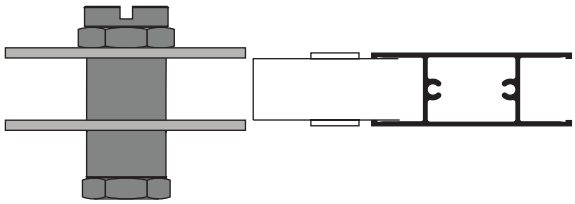

7

Lavorazione per cremonese
Entaille pour cremone
Cremone handle operation
Mecánica para cremona

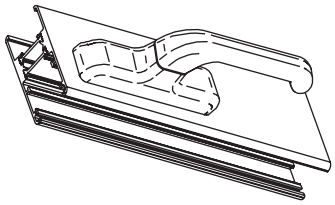

8

9

10

TRIALL.CO

all.co	TRIALL.CO 65/90 65TT/90TT serie brevettata	V 1.0	R 00	04/06/2008	L-01

1

Lavorazione per squadretta a bottone
Usinage pour équerre
Corner joint hole and slot
Agugeros para fijación y ajustes de tornillo para escuadra

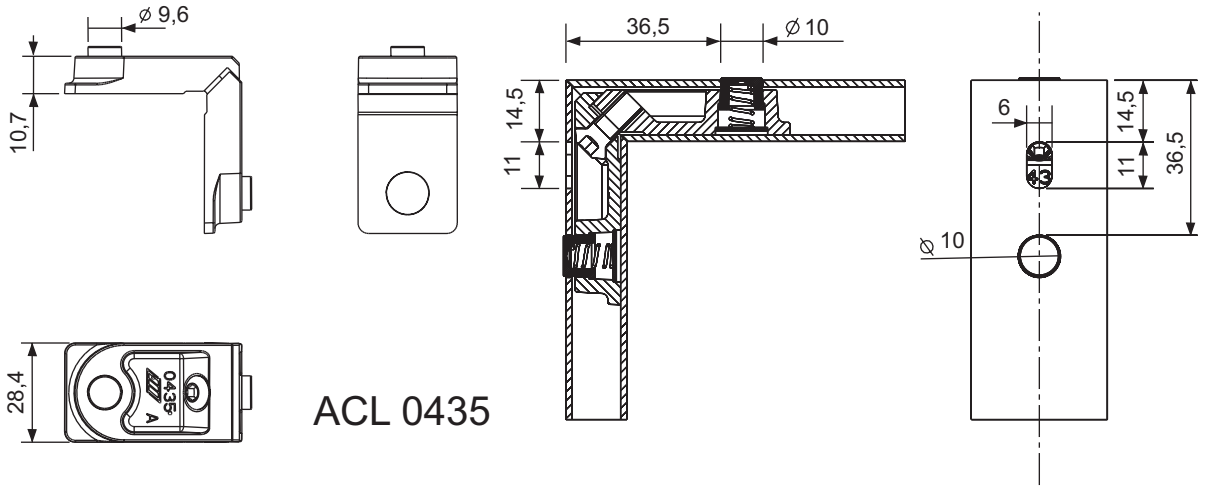

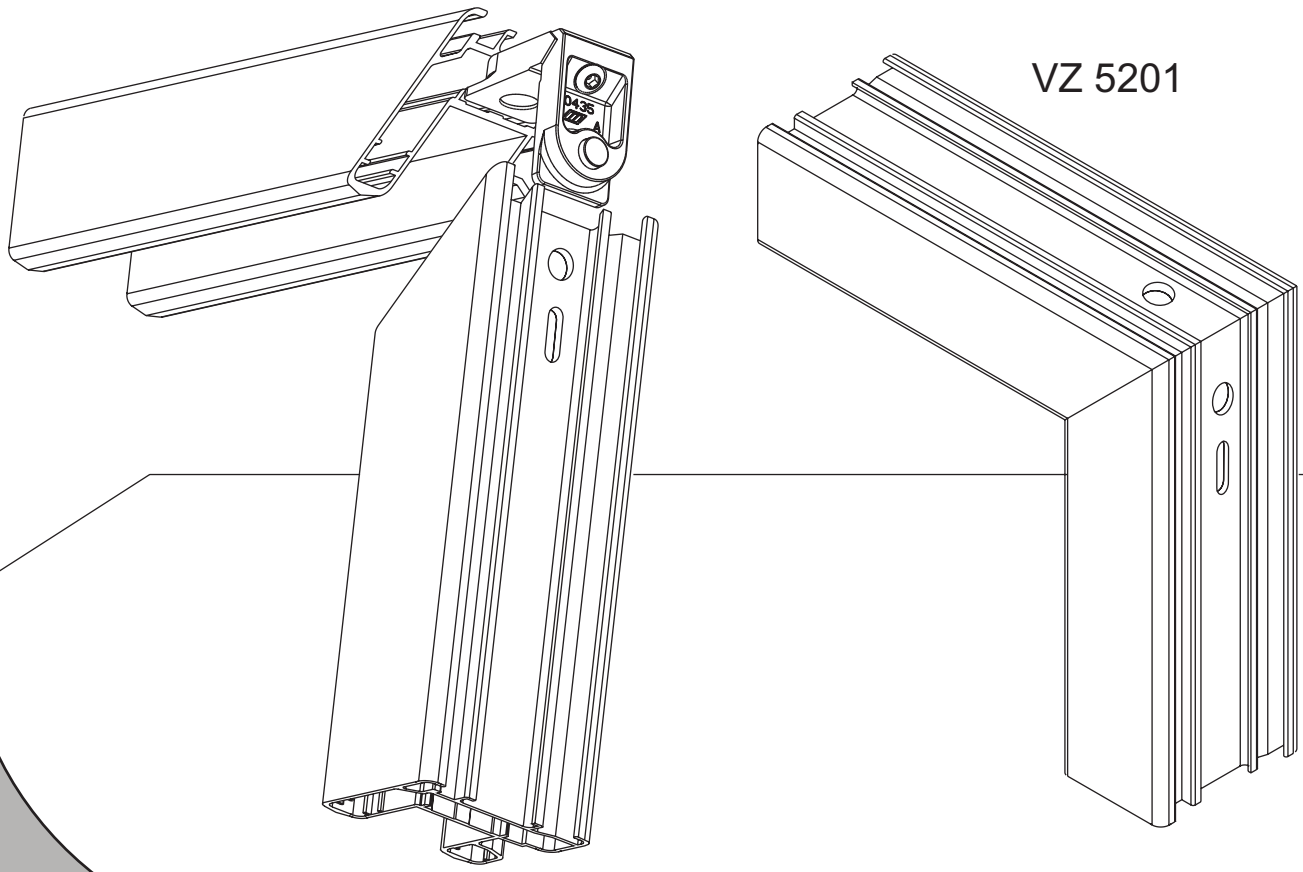

TRIALL.CO

Il presente catalogo è di proprietà di All.Co s.p.a cosi come i suoi contenuti ed immagini che non potranno essere copiati, riprodotti, modificati in alcun modo senza la Sua autorizzazione scritta.

All.Co s.p.a. declina ogni responsabilità su eventuali errori di stampa o sull'uso improprio del presente catalogo e si riserva la facoltà di modificarne il contenuto senza alcun obbligo di preavviso.

I disegni e le informazioni contenute in questo catalogo sono fornite solo a titolo indicativo e non possono costituire titolo di rivalsa nei confronti di All.Co s.p.a..

Lavorazione per squadrette su vz 52728
Usinage pour équerre
Corner joint hole and slot
Agugeros para fijación y ajustes de tornillo para escuadra

1b

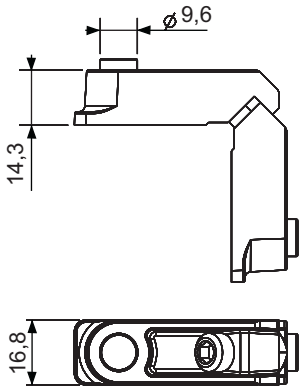

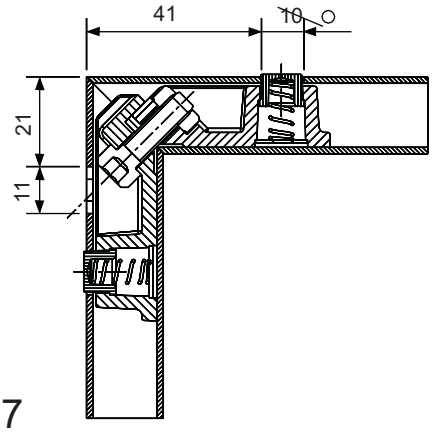

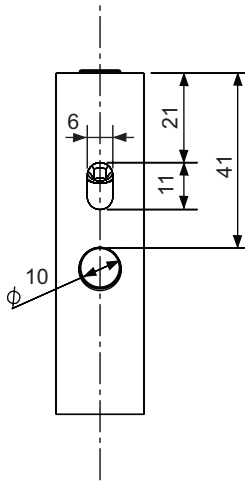

ACL 0427

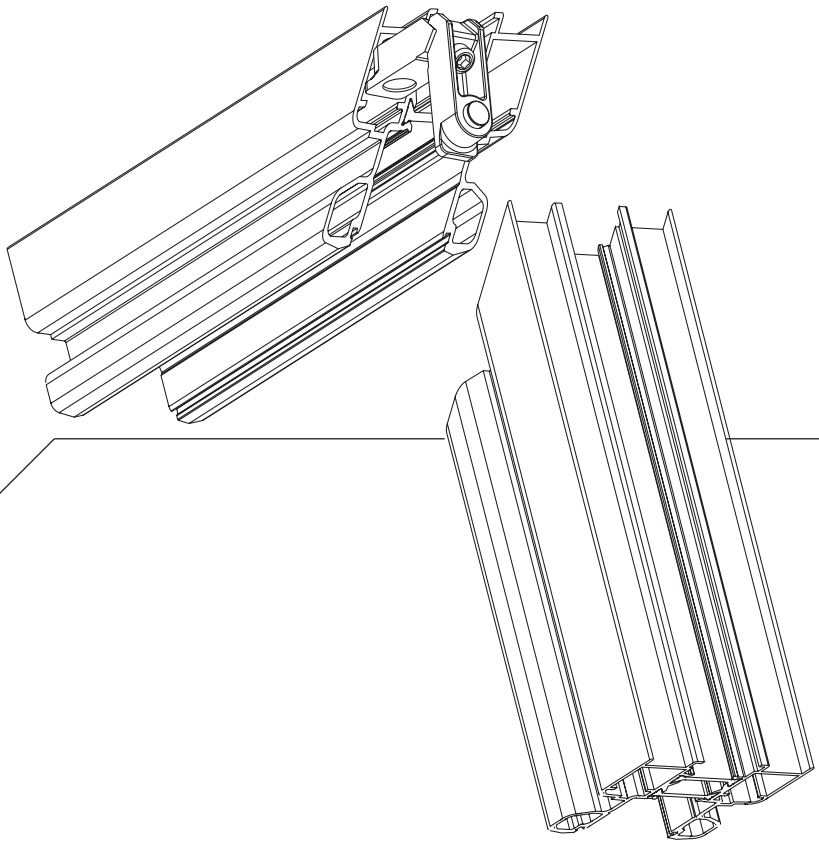

VZ 52728

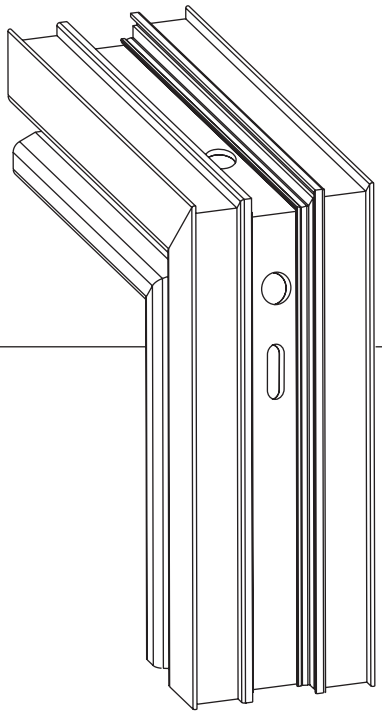

TRIALL.CO

Il presente catalogo è di proprietà di All.Co s.p.a così come i suoi contenuti ed immagini che non potranno essere copiati, riprodotti, modificati in alcun modo senza la Sua autorizzazione scritta.

All.Co s.p.a. declina ogni responsabilità su eventuali errori di stampa o sull'uso improprio del presente catalogo e si riserva la facoltà di modificarne il contenuto senza alcun obbligo di preavviso.

I disegni e le informazioni contenute in questo catalogo sono fornite solo a titolo indicativo e non possono costituire titolo di rivalsa nei confronti di All.Co s.p.a..

1c

Lavorazione per squadretta nylon
Usinage pour équerre
Corner joint hole and slot
Agugeros para fijación y ajustes de tornillo para escuadra

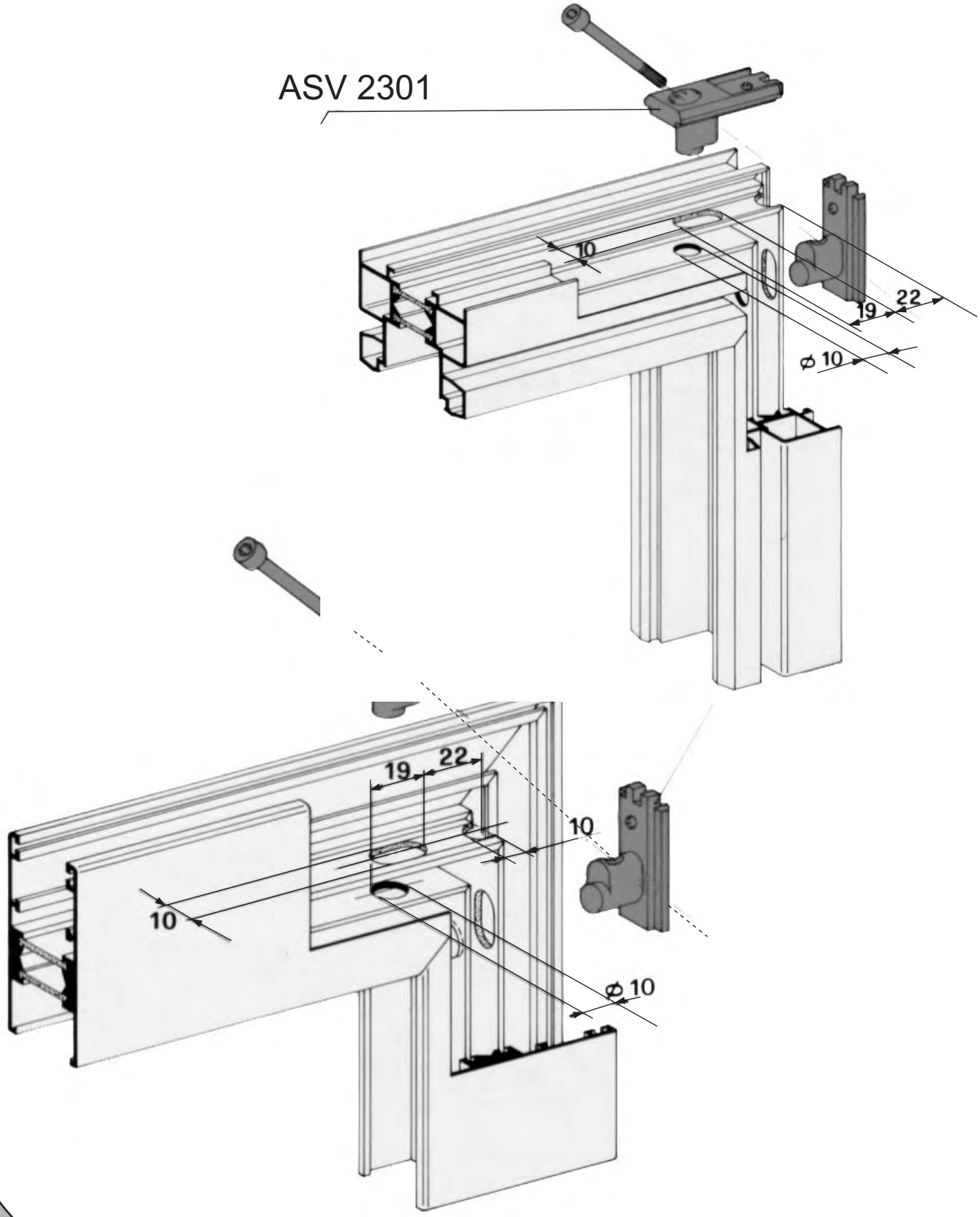

Il presente catalogo è di proprietà di All.Co s.p.a cosi come i suoi contenuti ed immagini che non potranno essere copiati, riprodotti, modificati in alcun modo senza la Sua autorizzazione scritta.

All.Co s.p.a. declina ogni responsabilità su eventuali errori di stampa o sull'uso improprio del presente catalogo e si riserva la facoltà di modificarne il contenuto senza alcun obbligo di preavviso.

I disegni e le informazioni contenute in questo catalogo sono fornite solo a titolo indicativo e non possono costituire titolo di rivalsa nei confronti di All.Co s.p.a..

Applicazione RAPID-BLOCK Z/P per regolazione a muro
Usinage Expanseur de fixation Z/P pour pose au mur
Regulating part operation
Agugero para expansor de fijación

2

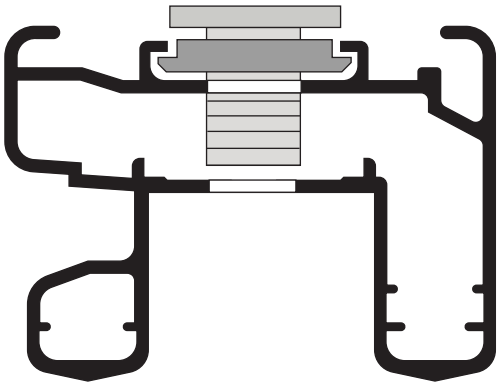

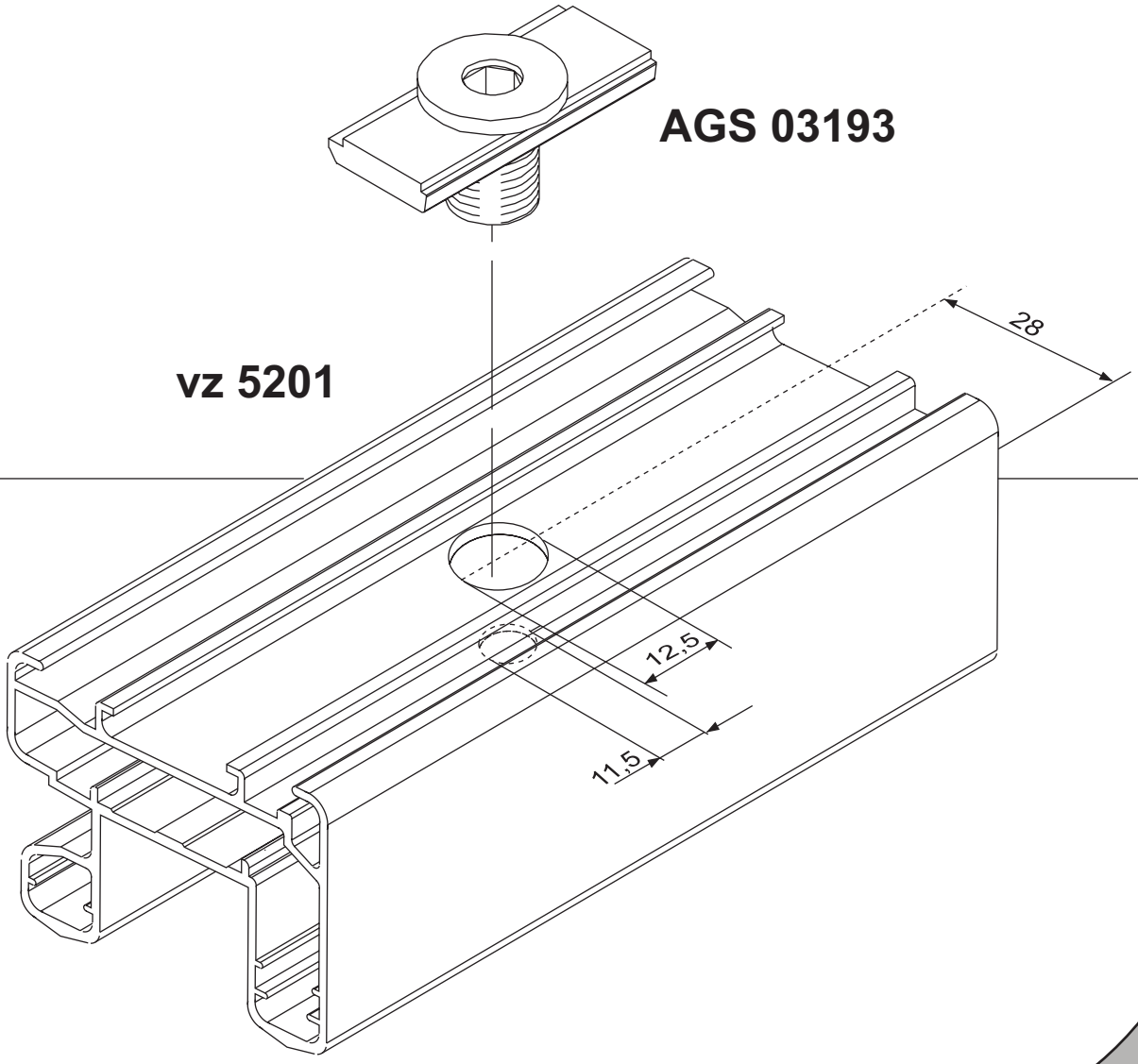

Il presente catalogo è di proprietà di All.Co s.p.a così come i suoi contenuti ed immagini che non potranno essere copiati, riprodotti, modificati in alcun modo senza la Sua autorizzazione scritta.

All.Co s.p.a. declina ogni responsabilità su eventuali errori di stampa o sull'uso improprio del presente catalogo e si riserva la facoltà di modificarne il contenuto senza alcun obbligo di preavviso.

I disegni e le informazioni contenute in questo catalogo sono fornite solo a titolo indicativo e non possono costituire titolo di rivalsa nei confronti di All.Co s.p.a..

TRIALL.CO

2b

Applicazione RAPID-BLOCK Z/P per regolazione a muro
Usinage Expanseur de fixation Z/P pour pose au mur
Regulating part operation
Agugero para expansor de fijación

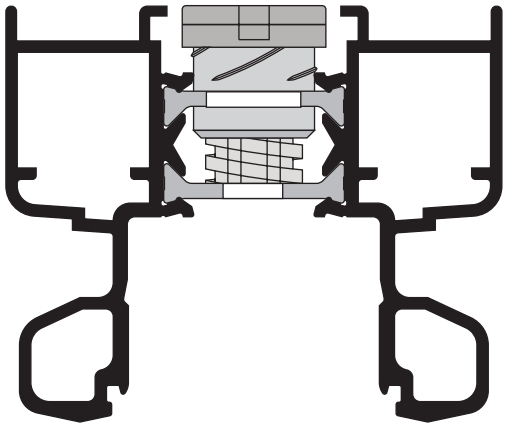

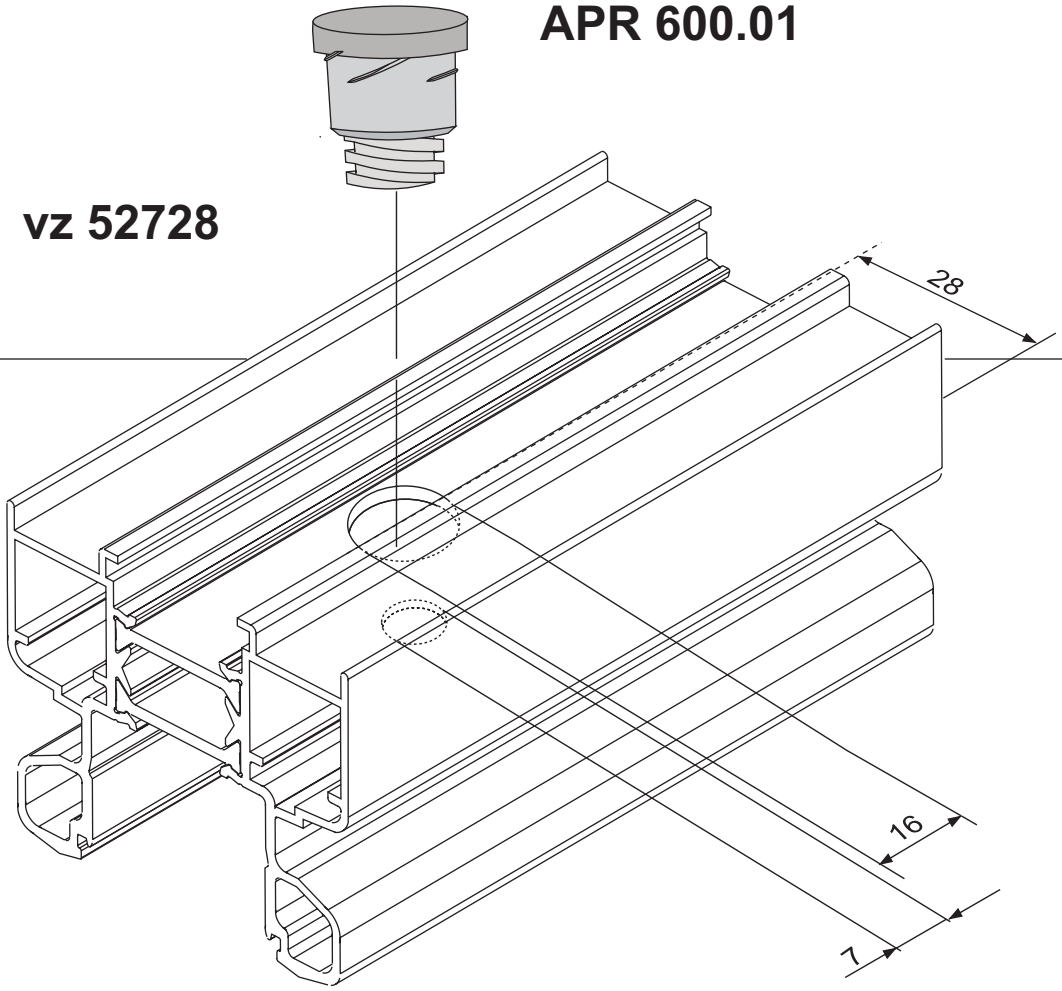

Il presente catalogo è di proprietà di All.Co s.p.a cosi come i suoi contenuti ed immagini che non potranno essere copiati, riprodotti, modificati in alcun modo senza la Sua autorizzazione scritta.

All.Co s.p.a. declina ogni responsabilità su eventuali errori di stampa o sull'uso improprio del presente catalogo e si riserva la facoltà di modificarne il contenuto senza alcun obbligo di preavviso.

I disegni e le informazioni contenute in questo catalogo sono fornite solo a titolo indicativo e non possono costituire titolo di rivalsa nei confronti di All.Co s.p.a..

TRIALL.CO

Asola per scarico acqua su telaio per cappetta copri lavorazione
Trous oblongs pour évacuation des eaux
Drainage slot
Desague marco

3

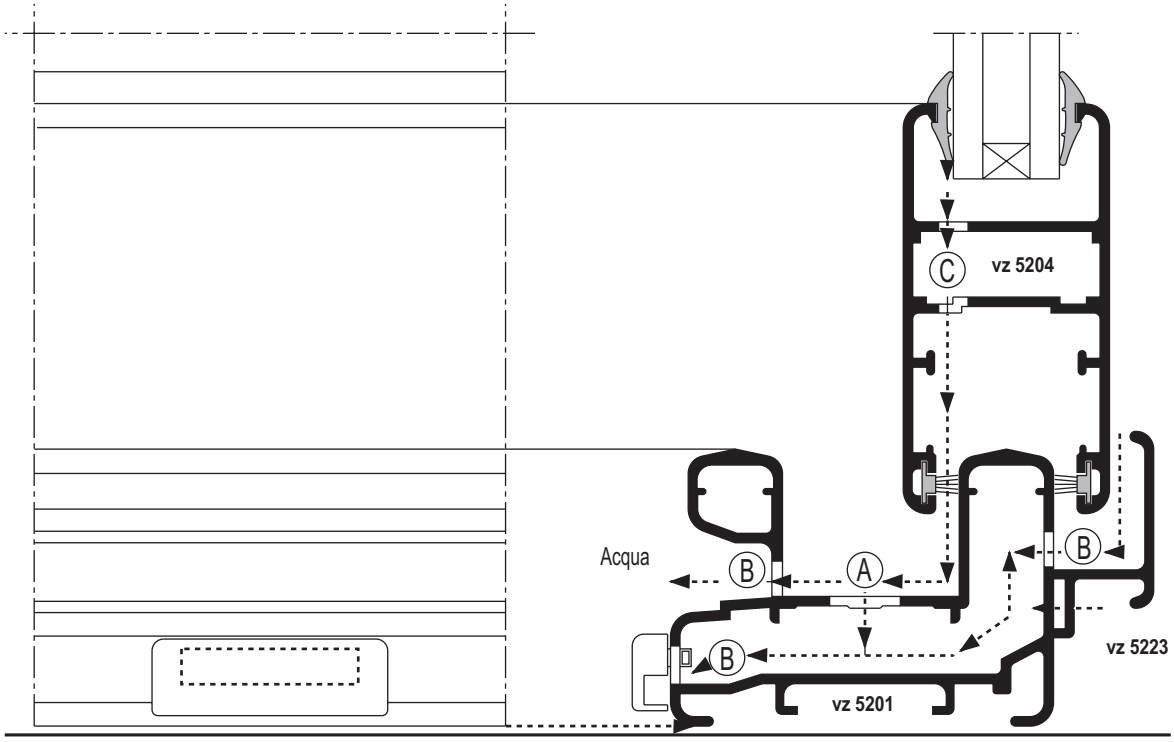

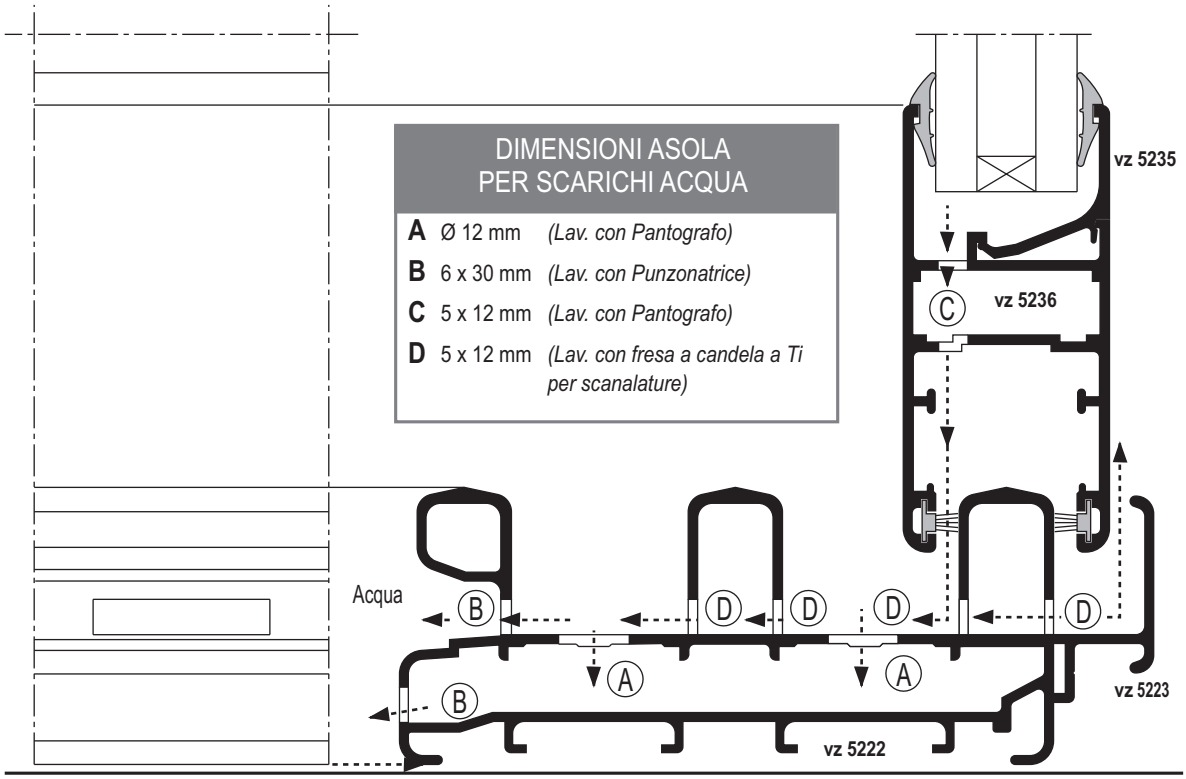

DIMENSIONI ASOLA PER SCARICHI ACQUA		
A	Ø 12 mm	*(Lav. con Pantografo)*
B	6 x 30 mm	*(Lav. con Punzonatrice)*
C	5 x 12 mm	*(Lav. con Pantografo)*
D	5 x 12 mm	*(Lav. con fresa a candela a Ti per scanalature)*

TRIALL.CO

Il presente catalogo è di proprietà di All.Co s.p.a così come i suoi contenuti ed immagini che non potranno essere copiati, riprodotti, modificati in alcun modo senza la Sua autorizzazione scritta.

All.Co s.p.a. declina ogni responsabilità su eventuali errori di stampa o sull'uso improprio del presente catalogo e si riserva la facoltà di modificarne il contenuto senza alcun obbligo di preavviso.

I disegni e le informazioni contenute in questo catalogo sono fornite solo a titolo indicativo e non possono costituire titolo di rivalsa nei confronti di All.Co s.p.a..

3b

Asola per scarico acqua su telaio per cappetta copri lavorazione
Trous oblongs pour évacuation des eaux
Drainage slot
Desague marco

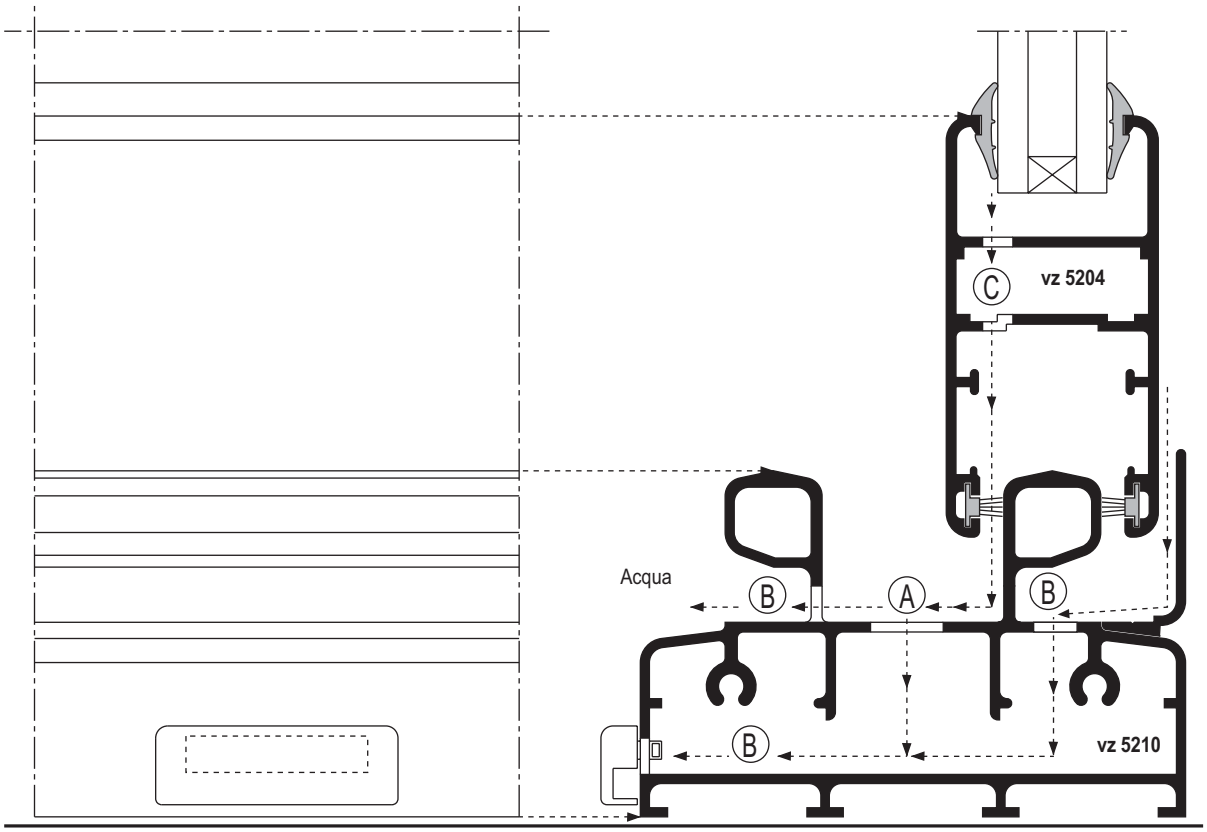

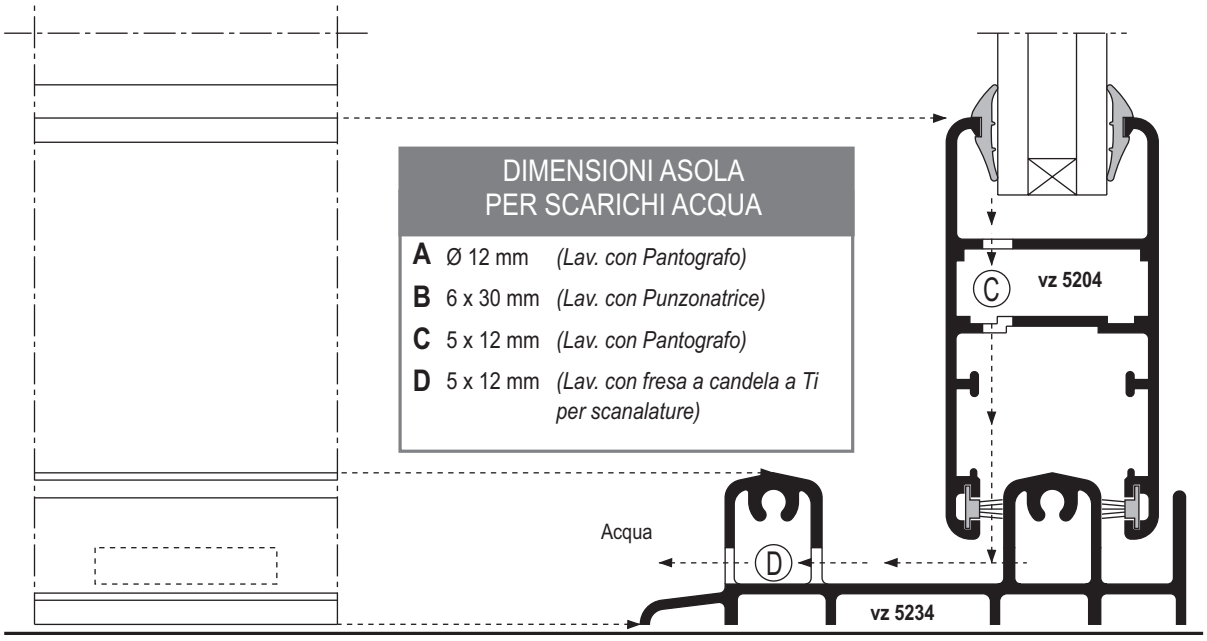

DIMENSIONI ASOLA PER SCARICHI ACQUA		
A	Ø 12 mm	*(Lav. con Pantografo)*
B	6 x 30 mm	*(Lav. con Punzonatrice)*
C	5 x 12 mm	*(Lav. con Pantografo)*
D	5 x 12 mm	*(Lav. con fresa a candela a Ti per scanalature)*

TRIALL.CO

Il presente catalogo è di proprietà di All.Co s.p.a cosi come i suoi contenuti ed immagini che non potranno essere copiati, riprodotti, modificati in alcun modo senza la Sua autorizzazione scritta.

All.Co s.p.a. declina ogni responsabilità su eventuali errori di stampa o sull'uso improprio del presente catalogo e si riserva la facoltà di modificarne il contenuto senza alcun obbligo di preavviso.

I disegni e le informazioni contenute in questo catalogo sono fornite solo a titolo indicativo e non possono costituire titolo di rivalsa nei confronti di All.Co s.p.a..

Asola per scarico acqua su telaio per cappetta copri lavorazione
Trous oblongs pour évacuation des eaux
Drainage slot
Desague marco

3c

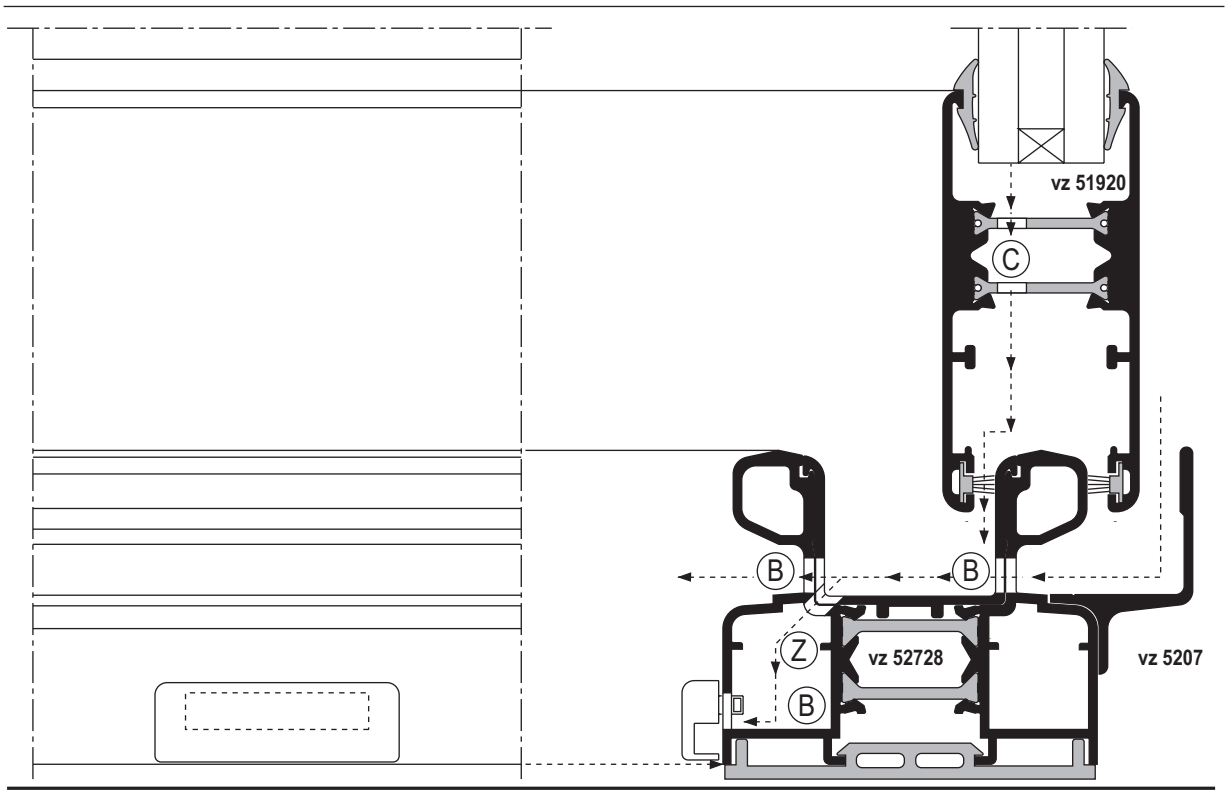

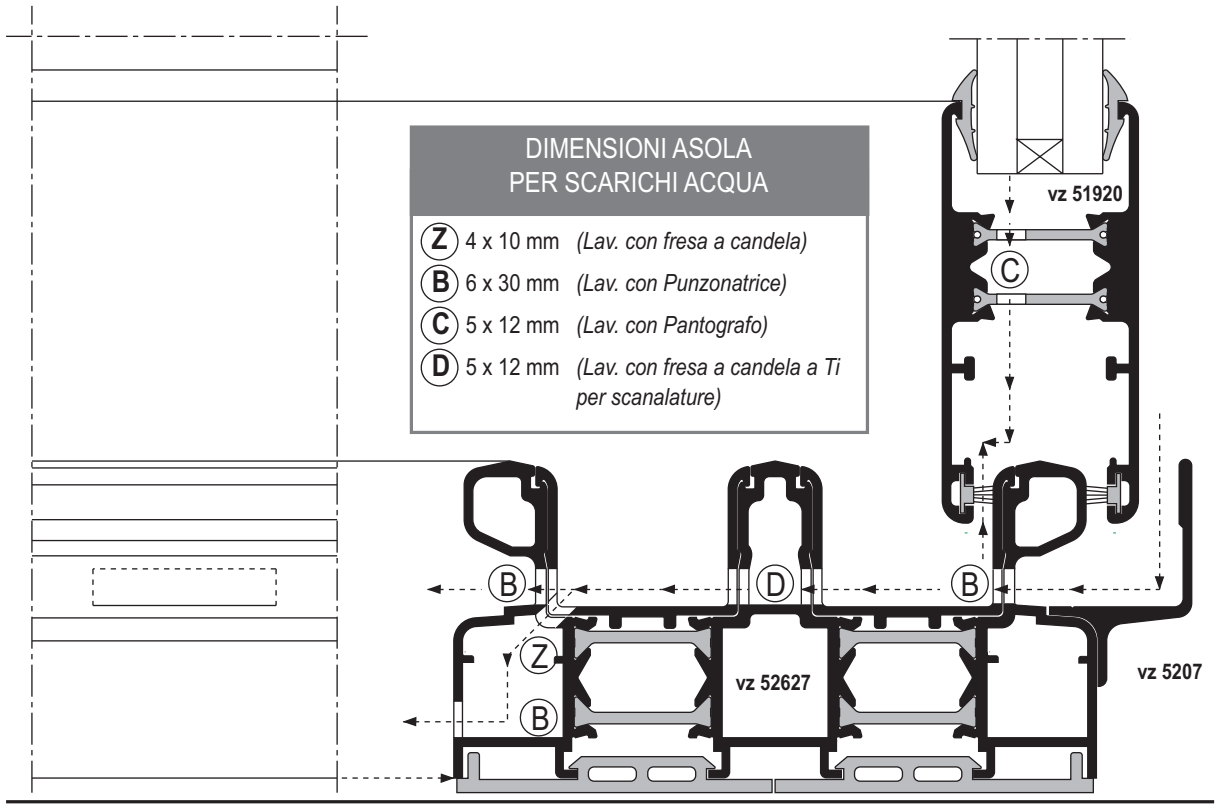

DIMENSIONI ASOLA PER SCARICHI ACQUA		
Z	4 x 10 mm	*(Lav. con fresa a candela)*
B	6 x 30 mm	*(Lav. con Punzonatrice)*
C	5 x 12 mm	*(Lav. con Pantografo)*
D	5 x 12 mm	*(Lav. con fresa a candela a Ti per scanalature)*

TRIALL.CO

Il presente catalogo è di proprietà di All.Co s.p.a cosi come i suoi contenuti ed immagini che non potranno essere copiati, riprodotti, modificati in alcun modo senza la Sua autorizzazione scritta.

All.Co s.p.a. declina ogni responsabilità su eventuali errori di stampa o sull'uso improprio del presente catalogo e si riserva la facoltà di modificarne il contenuto senza alcun obbligo di preavviso.

I disegni e le informazioni contenute in questo catalogo sono fornite solo a titolo indicativo e non possono costituire titolo di rivalsa nei confronti di All.Co s.p.a..

3d

Asola per scarico acqua su telaio per cappetta copri lavorazione
Trous oblongs pour évacuation des eaux
Drainage slot
Desague marco

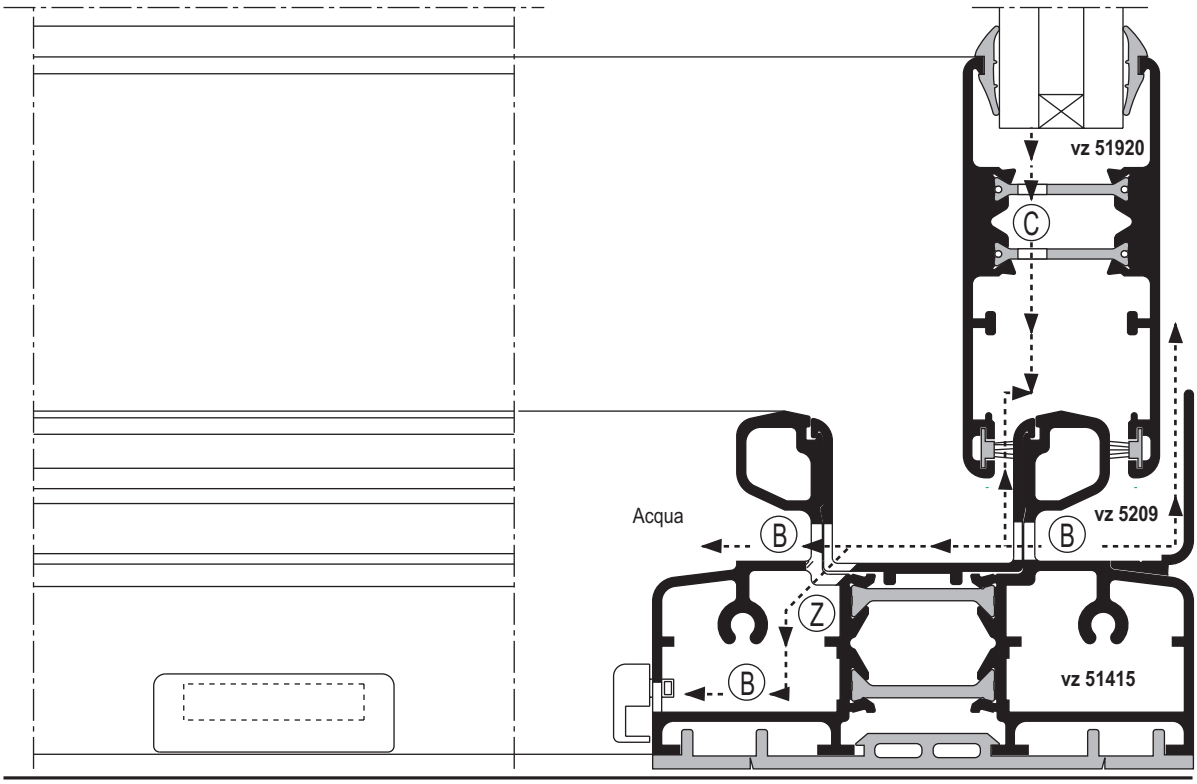

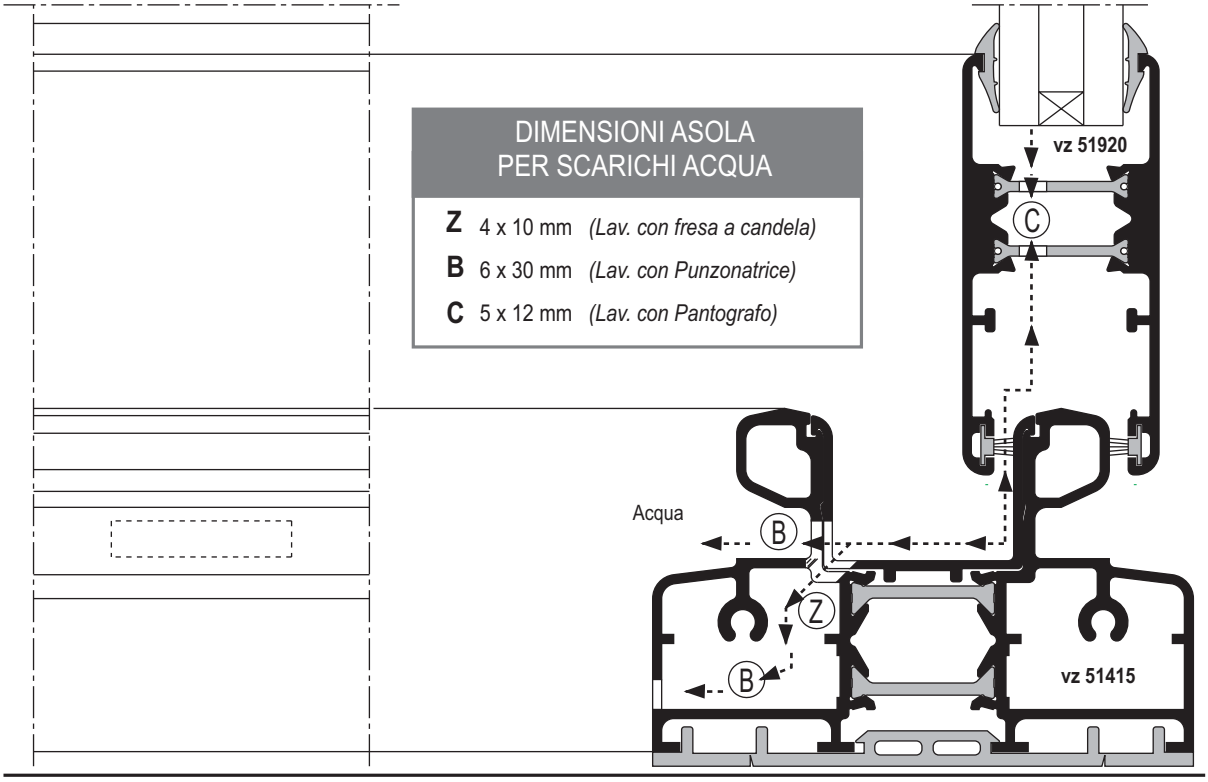

DIMENSIONI ASOLA PER SCARICHI ACQUA		
Z	4 x 10 mm	*(Lav. con fresa a candela)*
B	6 x 30 mm	*(Lav. con Punzonatrice)*
C	5 x 12 mm	*(Lav. con Pantografo)*

TRIALL.CO

Il presente catalogo è di proprietà di All.Co s.p.a cosi come i suoi contenuti ed immagini che non potranno essere copiati, riprodotti, modificati in alcun modo senza la Sua autorizzazione scritta.

All.Co s.p.a. declina ogni responsabilità su eventuali errori di stampa o sull'uso improprio del presente catalogo e si riserva la facoltà di modificarne il contenuto senza alcun obbligo di preavviso.

I disegni e le informazioni contenute in questo catalogo sono fornite solo a titolo indicativo e non possono costituire titolo di rivalsa nei confronti di All.Co s.p.a..

Schema asole e fori per evacuazione acqua
Schéma de trous oblongs pour évacuation des eaux
Drainage slot scheme
Isquema de desague marco

3e

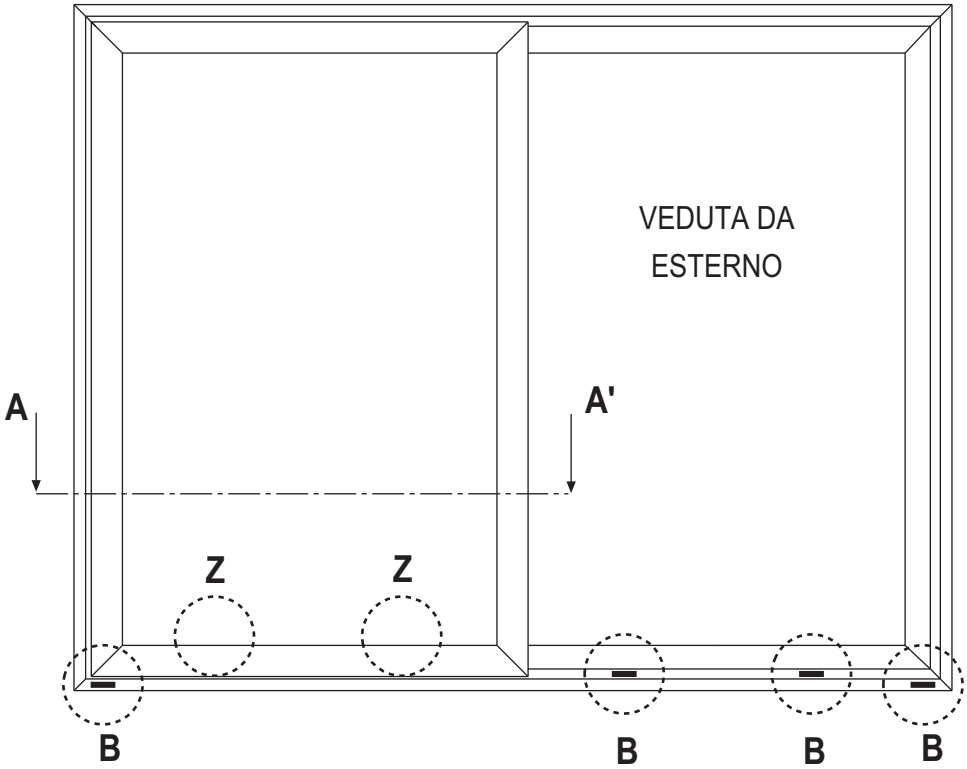

Z *N° 2 asole da eseguire su telaio con fresa a candela ruotato di circa 40° rispetto al piano*

B *N° 4 asole da eseguire su telaio con Punzonatrice*

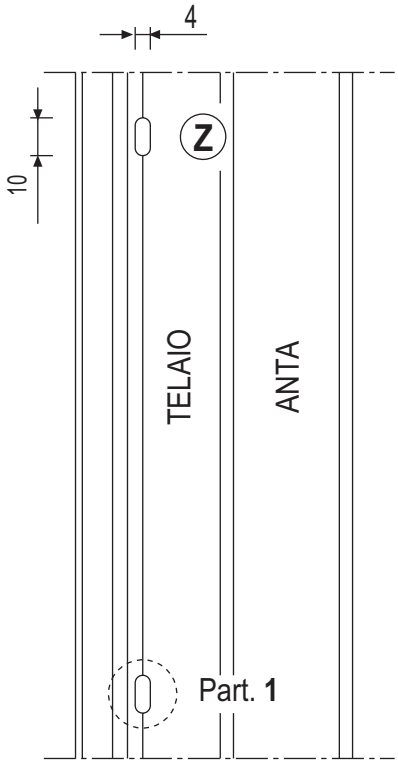

SEZIONE A - A'

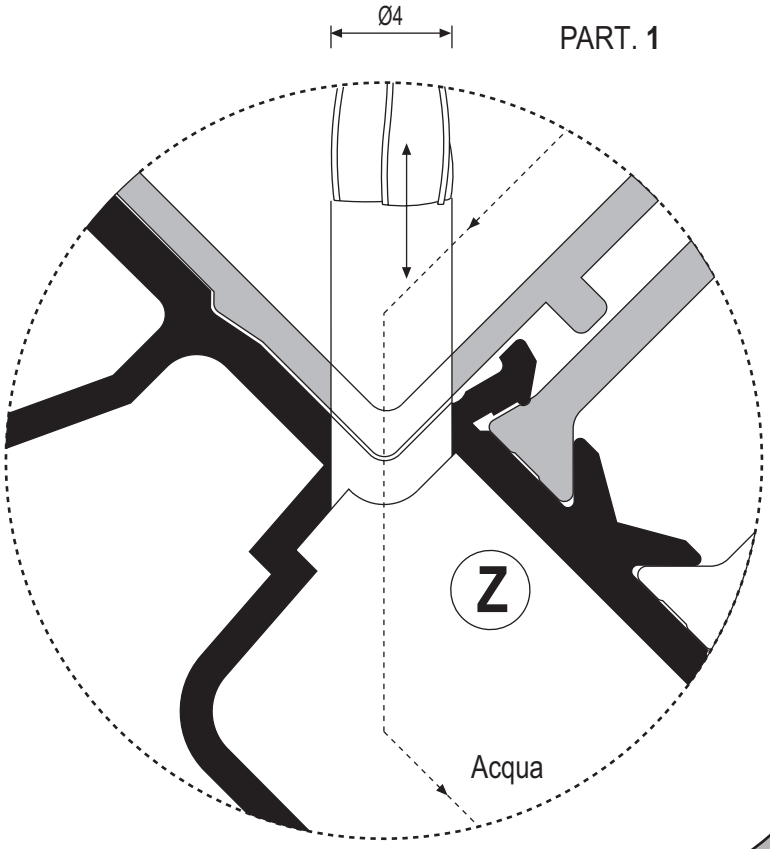

LAVORAZIONE CON FRESA A CANDELA

TRIALL.CO

Il presente catalogo è di proprietà di All.Co s.p.a cosi come i suoi contenuti ed immagini che non potranno essere copiati, riprodotti, modificati in alcun modo senza la Sua autorizzazione scritta.

All.Co s.p.a. declina ogni responsabilità su eventuali errori di stampa o sull'uso improprio del presente catalogo e si riserva la facoltà di modificarne il contenuto senza alcun obbligo di preavviso.

I disegni e le informazioni contenute in questo catalogo sono fornite solo a titolo indicativo e non possono costituire titolo di rivalsa nei confronti di All.Co s.p.a..

4

Lavorazione per areazione sottovetro
Slot for condensate discharge
Trous pour ventilation de vitrage
Hueco para condensacion vidrio

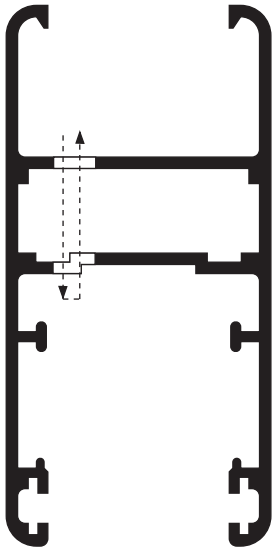

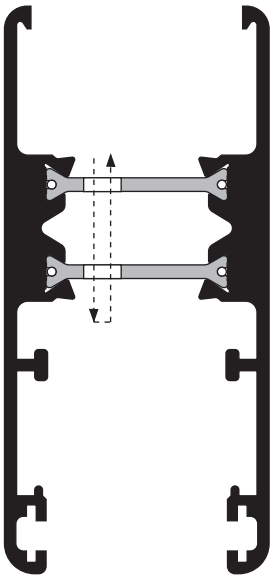

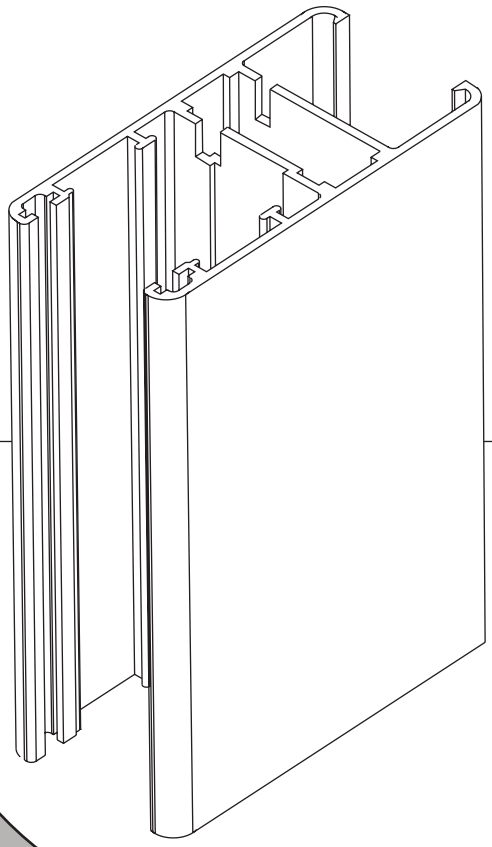

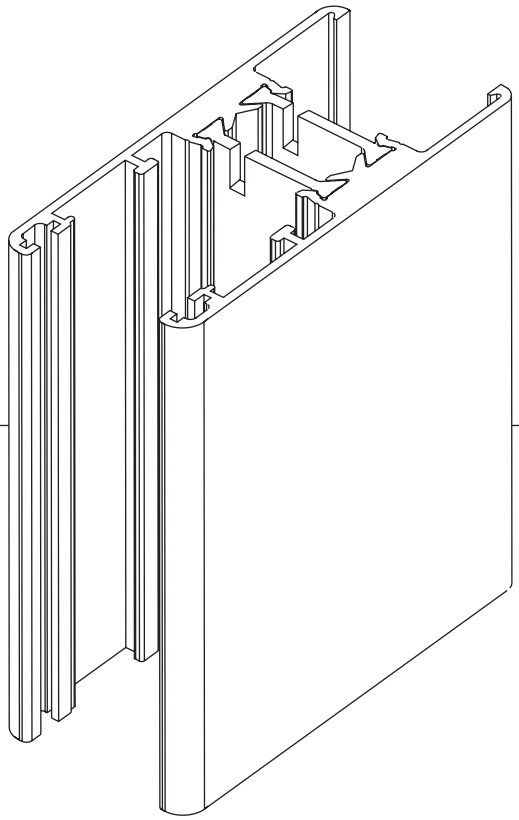

TRIALL.CO

Il presente catalogo è di proprietà di All.Co s.p.a cosi come i suoi contenuti ed immagini che non potranno essere copiati, riprodotti, modificati in alcun modo senza la Sua autorizzazione scritta.

All.Co s.p.a. declina ogni responsabilità su eventuali errori di stampa o sull'uso improprio del presente catalogo e si riserva la facoltà di modificame il contenuto senza alcun obbligo di preavviso.

I disegni e le informazioni contenute in questo catalogo sono fornite solo a titolo indicativo e non possono costituire titolo di rivalsa nei confronti di All.Co s.p.a..

Lavorazione per maniglie incasso
Entaille pour poignée
Lateral handle operation
Mecánica para cierre embutido

5

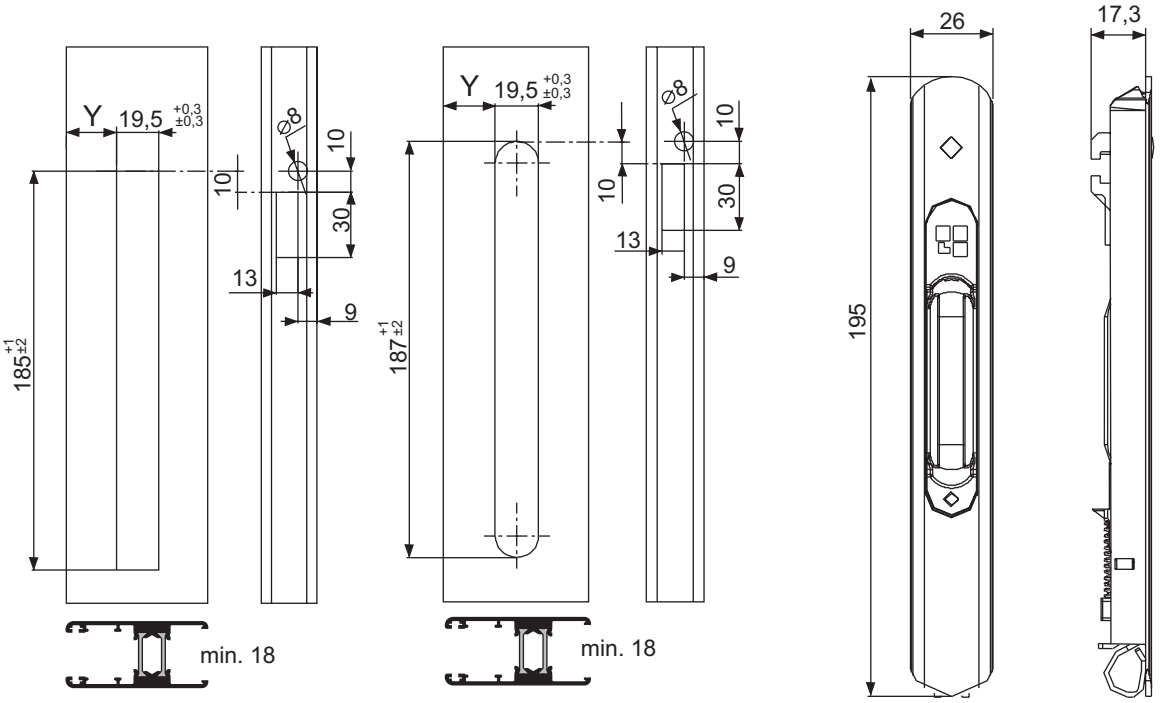

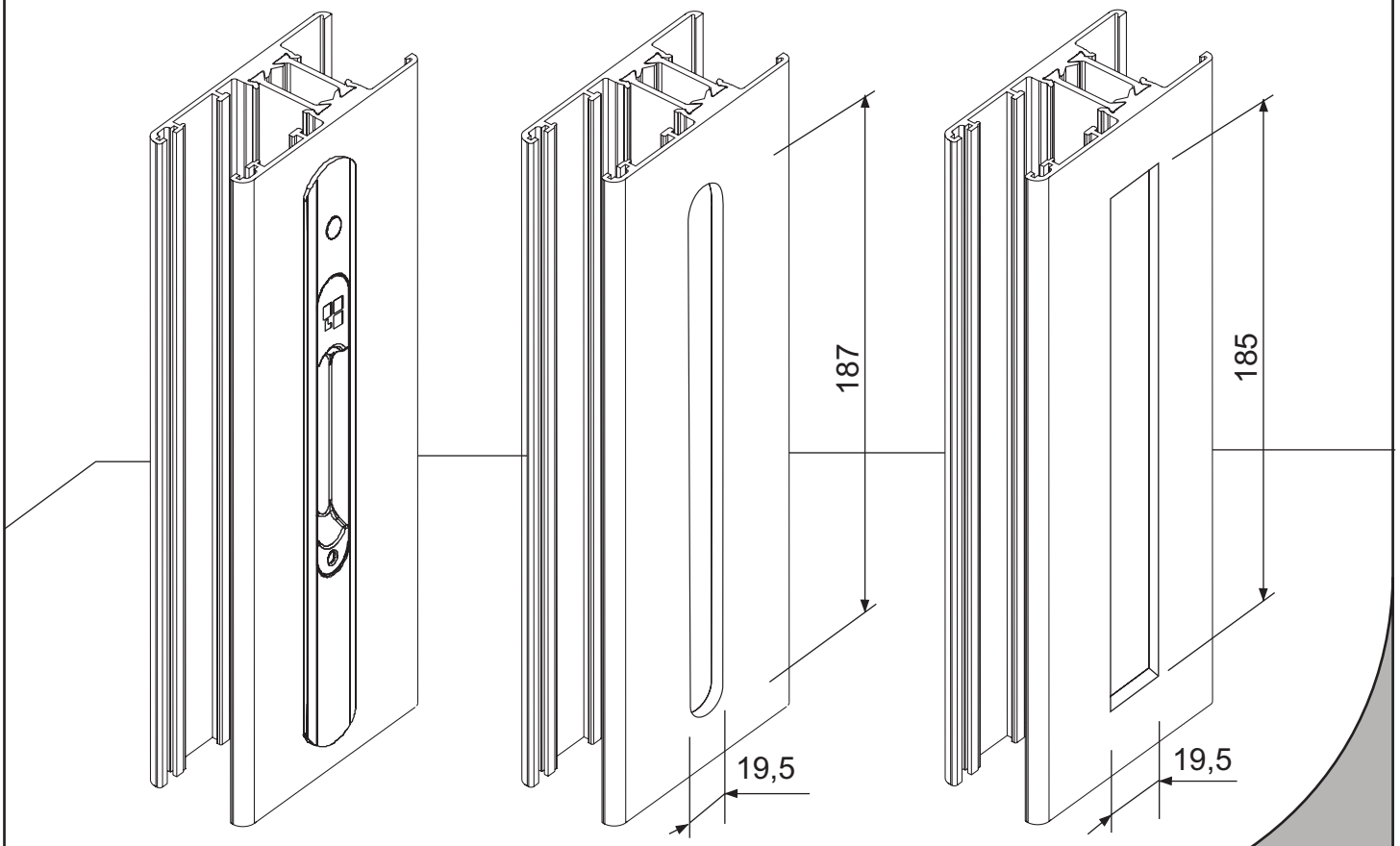

Il presente catalogo è di proprietà di All.Co s.p.a cosi come i suoi contenuti ed immagini che non potranno essere copiati, riprodotti, modificati in alcun modo senza la Sua autorizzazione scritta.

All.Co s.p.a. declina ogni responsabilità su eventuali errori di stampa o sull'uso improprio del presente catalogo e si riserva la facoltà di modificarne il contenuto senza alcun obbligo di preavviso.

I disegni e le informazioni contenute in questo catalogo sono fornite solo a titolo indicativo e non possono costituire titolo di rivalsa nei confronti di All.Co s.p.a..

5b

Lavorazione per maniglie incasso
Entaille pour poignée
Lateral handle operation
Mecánica para cierre embutido

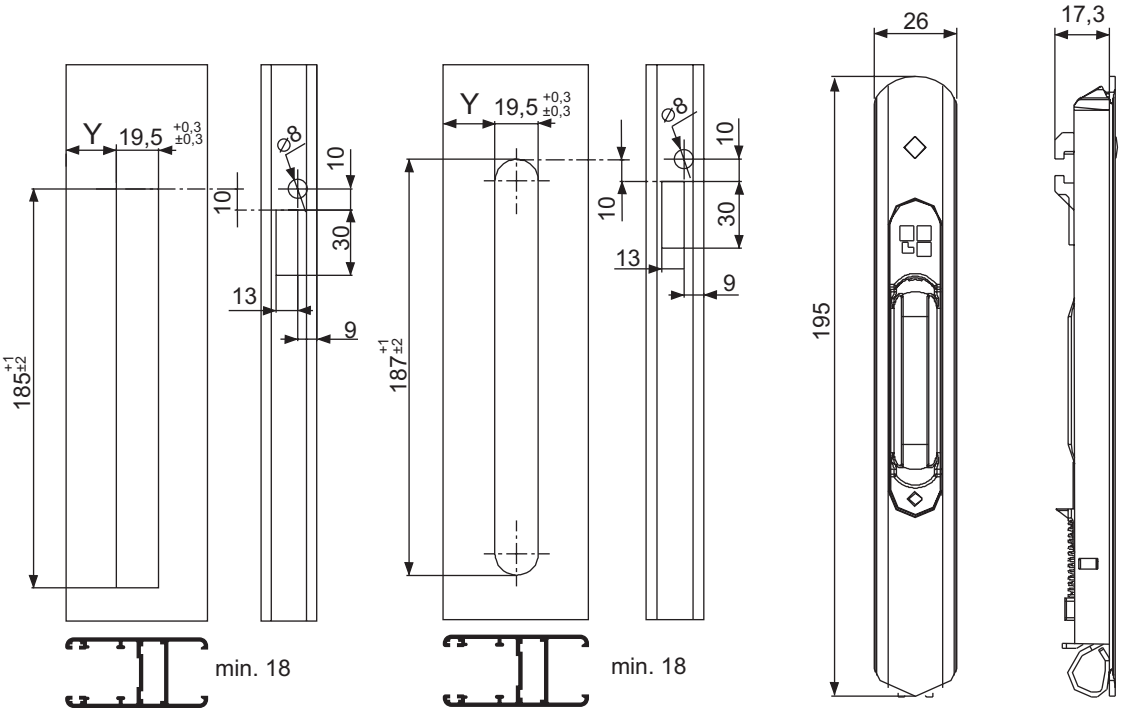

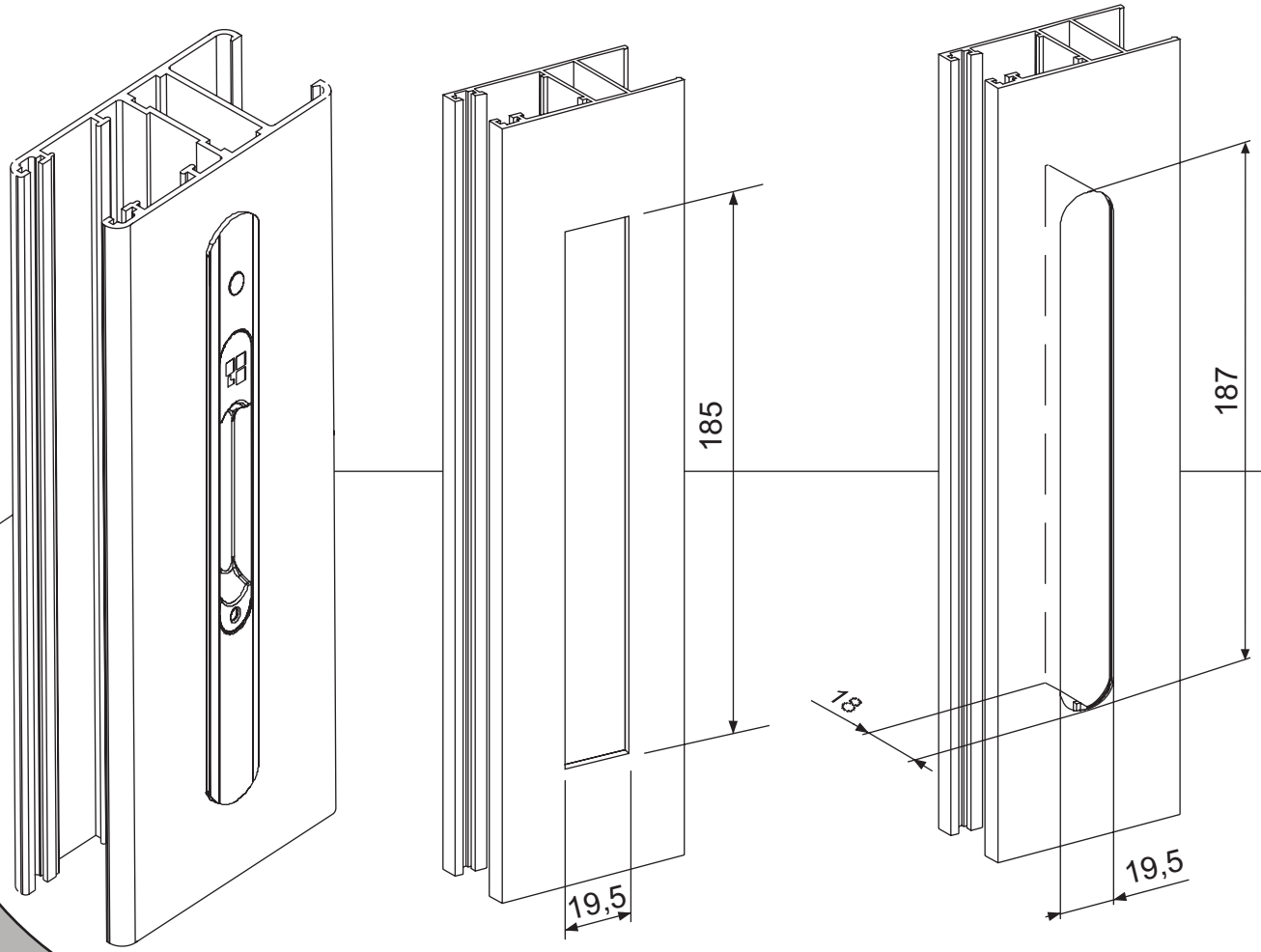

TRIALL.CO

Il presente catalogo è di proprietà di All.Co s.p.a cosi come i suoi contenuti ed immagini che non potranno essere copiati, riprodotti, modificati in alcun modo senza la Sua autorizzazione scritta.

All.Co s.p.a. declina ogni responsabilità su eventuali errori di stampa o sull'uso improprio del presente catalogo e si riserva la facoltà di modificarne il contenuto senza alcun obbligo di preavviso.

I disegni e le informazioni contenute in questo catalogo sono fornite solo a titolo indicativo e non possono costituire titolo di rivalsa nei confronti di All.Co s.p.a..

Fresatura di zoccoli e fasce giunzione a 90°
Usinage avec jeux de fraises pour jonction 90°
90° connection for transom and t profile
Acabado y agugero para la unión a 90°

6

Il presente catalogo è di proprietà di All.Co s.p.a cosi come i suoi contenuti ed immagini che non potranno essere copiati, riprodotti, modificati in alcun modo senza la Sua autorizzazione scritta.

All.Co s.p.a. declina ogni responsabilità su eventuali errori di stampa o sull'uso improprio del presente catalogo e si riserva la facoltà di modificarne il contenuto senza alcun obbligo di preavviso.

I disegni e le informazioni contenute in questo catalogo sono fornite solo a titolo indicativo e non possono costituire titolo di rivalsa nei confronti di All.Co s.p.a..

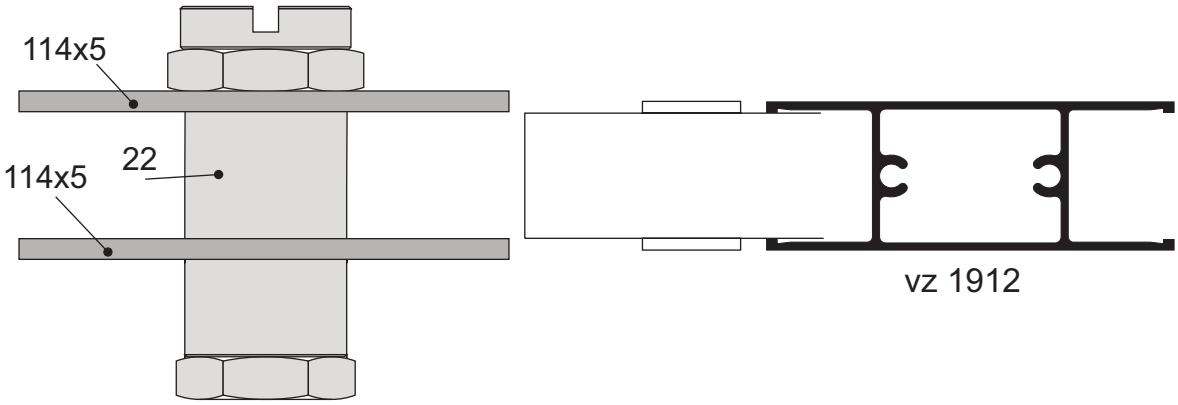

vz 1912

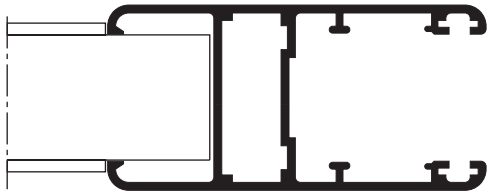

vz 5701

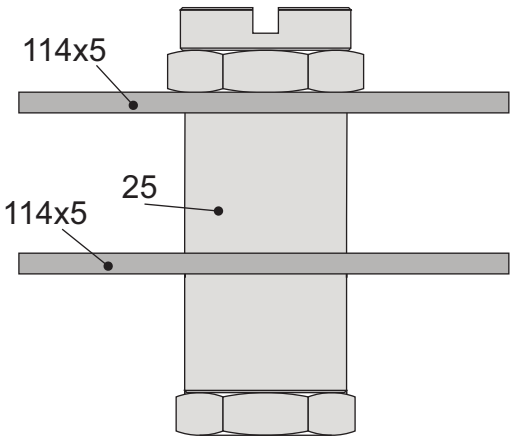

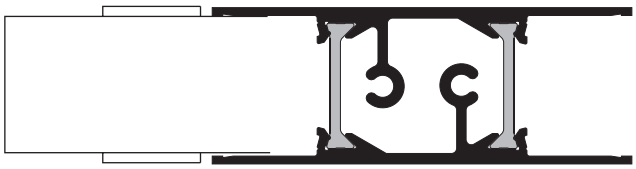

vz 54445

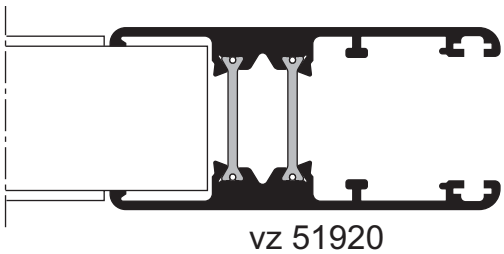

vz 51920

TRIALL.CO

7

Lavorazione per cremonese
Entaille pour cremone
Cremone handle operation
Mecánica para cremona

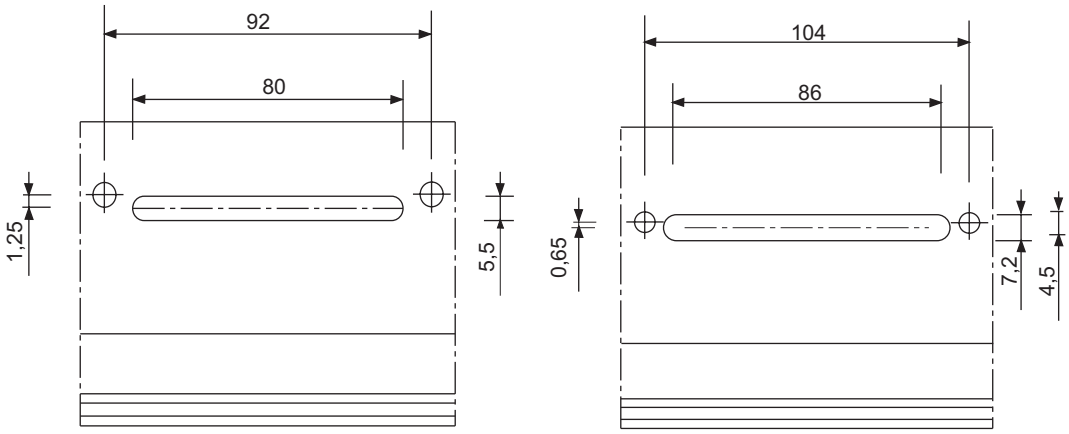

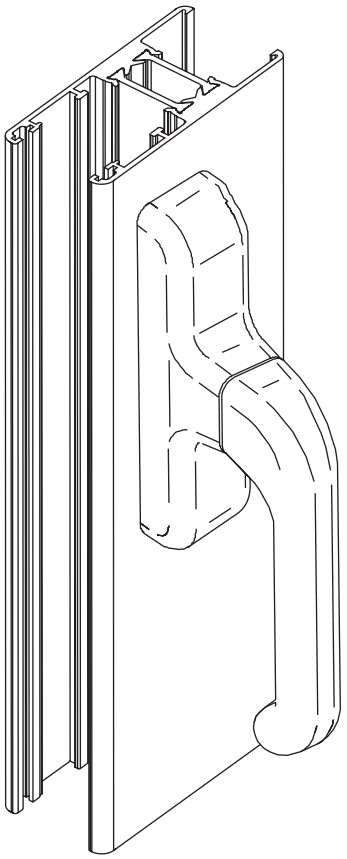

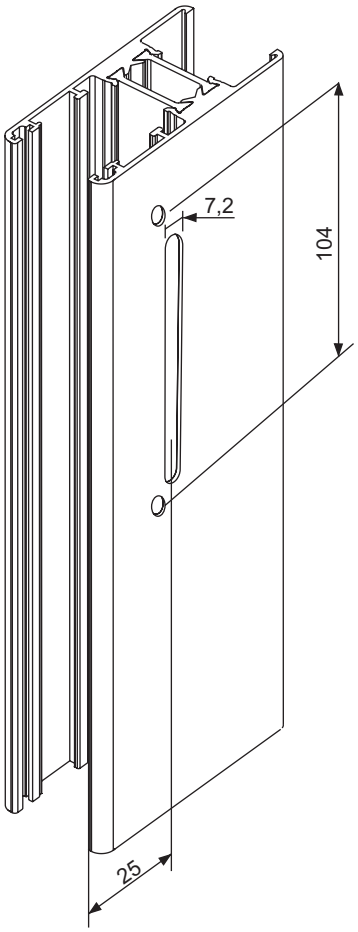

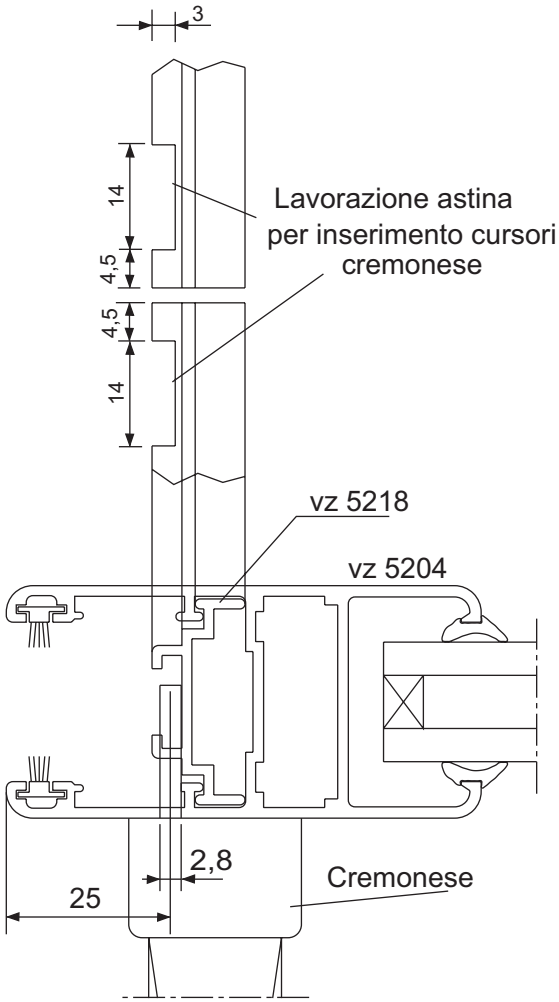

TRIALL.CO

Il presente catalogo è di proprietà di All.Co s.p.a cosi come i suoi contenuti ed immagini che non potranno essere copiati, riprodotti, modificati in alcun modo senza la Sua autorizzazione scritta.

All.Co s.p.a. declina ogni responsabilità su eventuali errori di stampa o sull'uso improprio del presente catalogo e si riserva la facoltà di modificarne il contenuto senza alcun obbligo di preavviso.

I disegni e le informazioni contenute in questo catalogo sono fornite solo a titolo indicativo e non possono costituire titolo di rivalsa nei confronti di All.Co s.p.a..

Esempio di sigillatura angoli
Exemple de la fermeture angles
Corners -sealing example
Ejemplo de sellado angulos

Il presente catalogo è di proprietà di All.Co s.p.a così come i suoi contenuti ed immagini che non potranno essere copiati, riprodotti, modificati in alcun modo senza la Sua autorizzazione scritta.

All.Co s.p.a. declina ogni responsabilità su eventuali errori di stampa o sull'uso improprio del presente catalogo e si riserva la facoltà di modificarne il contenuto senza alcun obbligo di preavviso.

I disegni e le informazioni contenute in questo catalogo sono fornite solo a titolo indicativo e non possono costituire titolo di rivalsa nei confronti di All.Co s.p.a..

ESEMPIO DI ANGOLO CON TAGLIO A 45° - TRIALLCO 90S

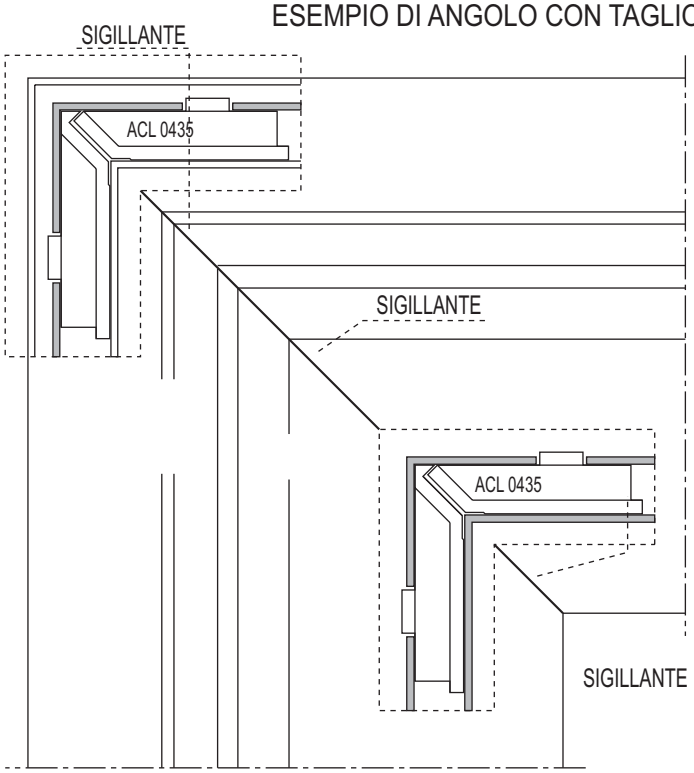

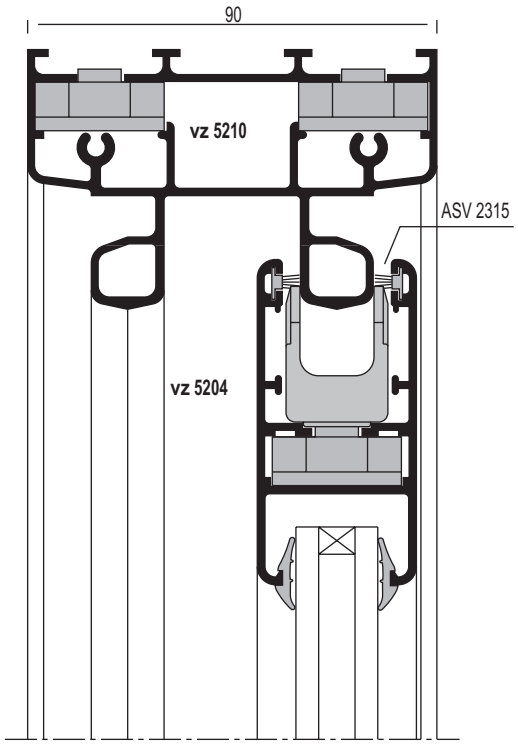

ESEMPIO DI ANGOLO CON TAGLIO A 45° - EXPORT 65 ST

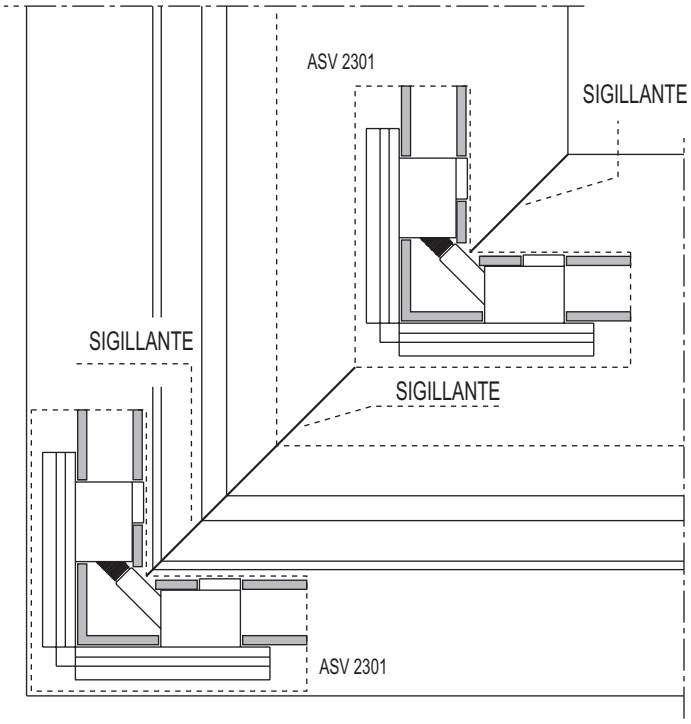

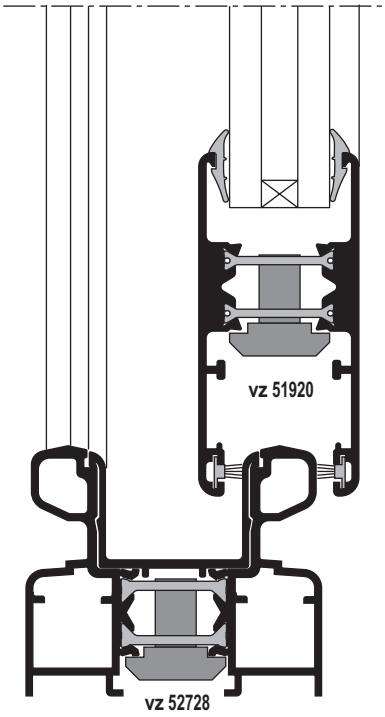

TRIALL.CO

Blocchetto rinforzo anta TT
Piéce de renforceiment sur ouvrant RT
Rinforce support for TB sash
Placa de refuerzo hoja RT

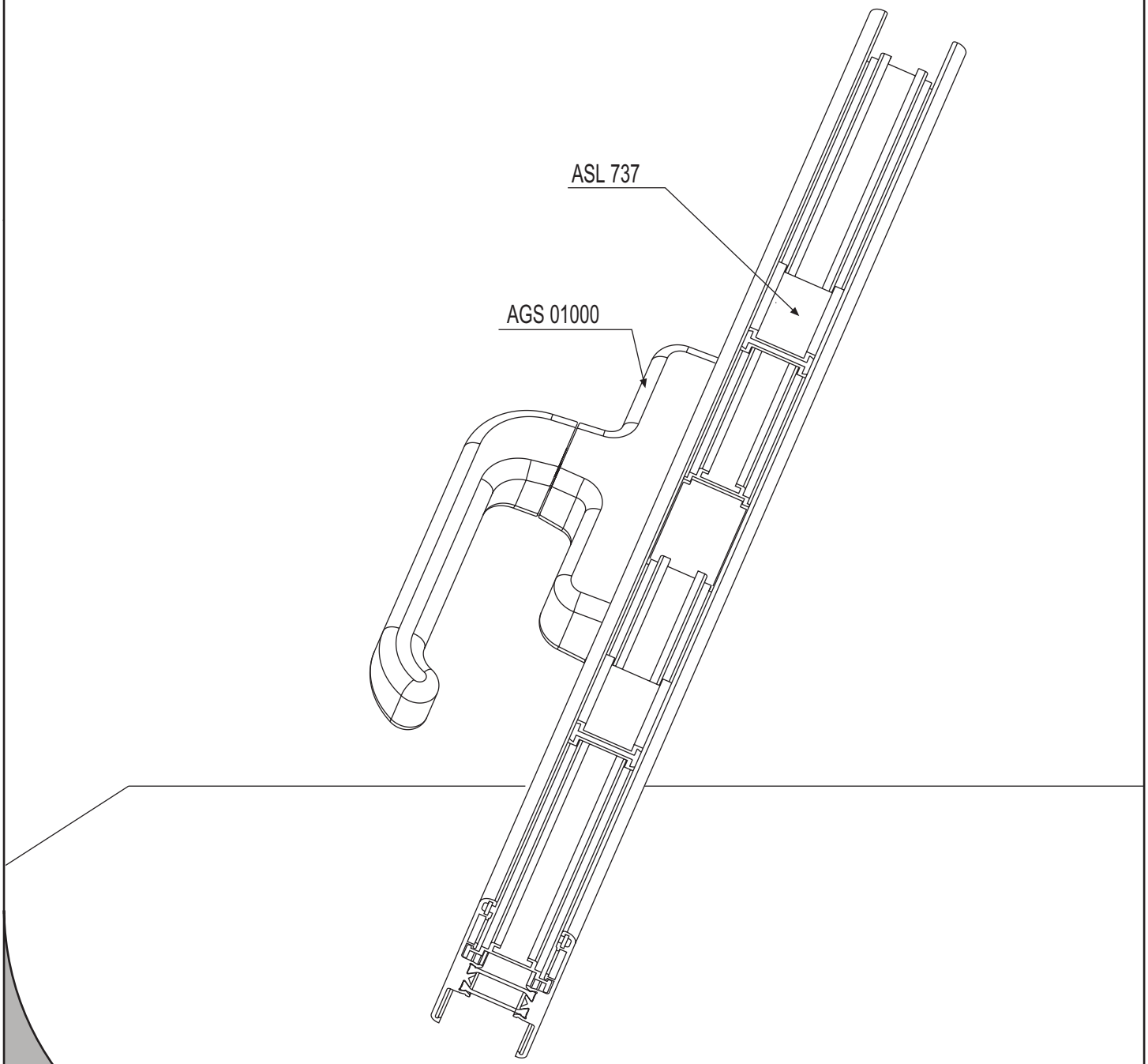

Il presente catalogo è di proprietà di All.Co s.p.a cosi come i suoi contenuti ed immagini che non potranno essere copiati, riprodotti, modificati in alcun modo senza la Sua autorizzazione scritta.

All.Co s.p.a. declina ogni responsabilità su eventuali errori di stampa o sull'uso improprio del presente catalogo e si riserva la facoltà di modificarne il contenuto senza alcun obbligo di preavviso.

I disegni e le informazioni contenute in questo catalogo sono fornite solo a titolo indicativo e non possono costituire titolo di rivalsa nei confronti di All.Co s.p.a..

TRIALL.CO

Asta ponte chiusura laterale multipla
Piéce - tige pour fermetures verticales
Connector for cremone profile
Conexión pletina para cierres suplementarios

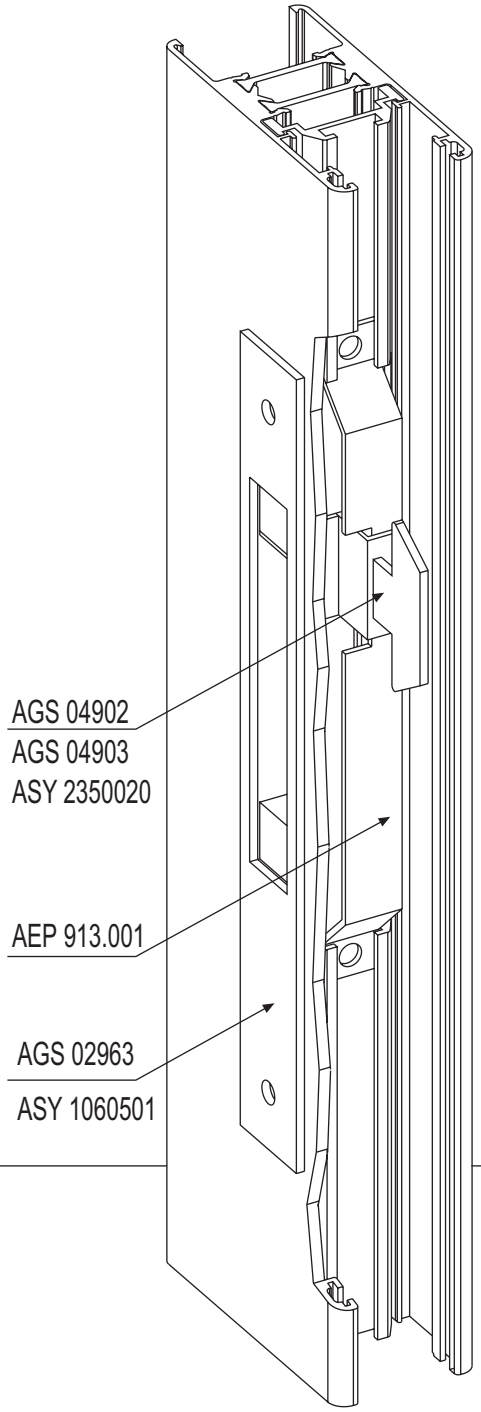

Il presente catalogo è di proprietà di All.Co s.p.a cosi come i suoi contenuti ed immagini che non potranno essere copiati, riprodotti, modificati in alcun modo senza la Sua autorizzazione scritta.

All.Co s.p.a. declina ogni responsabilità su eventuali errori di stampa o sull'uso improprio del presente catalogo e si riserva la facoltà di modificarne il contenuto senza alcun obbligo di preavviso.

I disegni e le informazioni contenute in questo catalogo sono fornite solo a titolo indicativo e non possono costituire titolo di rivalsa nei confronti di All.Co s.p.a..

IGQ

CISQ is a member of IQNet

CERTIFICATO
CERTIFICATE
IGQ 2B32

Si certifica che il sistema di gestione per la qualità di:
We hereby certify that the quality management system operated by:

ALL.CO Spa

nelle seguenti unità operative:
in the following units

Sede e stabilimento Via A. Meucci, 15 56121 Ospedaletto PI
Stabilimento Via degli Opifici, 16 55045 Pietrasanta LU

è conforme alla norma:
is in compliance with the standard:

UNI EN ISO 9001:2008

per le seguenti attività:
for the following activities:
EA:17

Produzione di leghe di alluminio, progettazione, produzione, verniciatura e vendita di profili di alluminio per serramento e per applicazioni industriali

Production of aluminium alloys, design, production, paint coating and sale of aluminium profiles for window and door frames and industrial applications

prima emissione: *first issued on:* 2001-06-28
emissione corrente: *last issued on:* 2010-06-30
data di scadenza: *valid until:* 2013-06-30

Il Direttore
Dario Agalbato

www.igq.it - info@igq.it

SINCERT

FEDERAZIONE CISQ

IGQ

CISQ is a member of IQNet

CERTIFICATO
CERTIFICATE
IGQ A2H02

Si certifica che il sistema di gestione ambientale di:
We hereby certify that the environmental management system operated by:

ALL.CO Spa

nelle seguenti unità operative:
in the following units

Sede e stabilimento Via A. Meucci, 15 56121 Ospedaletto PI
Stabilimento Via Castaldi 56121 Ospedaletto PI
Stabilimento Via degli Opifici, 16 55045 Pietrasanta LU

è conforme alla norma:
is in compliance with the standard:

UNI EN ISO 14001:2004

per le seguenti attività:
for the following activities:
EA:17

Produzione di leghe di alluminio per fusione secondaria, estrusione e verniciatura di profilati di alluminio per serramento e per applicazioni industriali

Production of aluminium alloys by secondary smelting; extrusion and coating of aluminium profiles for window and door frames and industrial application

prima emissione: *first issued on:* 2007-06-12
emissione corrente: *last issued on:* 2010-06-30
data di scadenza: *valid until:* 2013-06-30

Il Direttore
Dario Agalbato

www.igq.it - info@igq.it

SINCERT

FEDERAZIONE CISQ

Authorization

to use the quality sign

QUALICOAT

This is to certify that

All.Co. Spa
via Meucci, 15
IT – 56014 Ospedaletto (PI)

Licence number: 730

is authorized to use the quality sign which is shown above according to the REGULATIONS FOR THE USE OF THE QUALICOAT QUALITY SIGN FOR PAINT, LACQUER AND POWDER COATINGS ON ALUMINIUM FOR ARCHITECTURAL APPLICATIONS and is capable of providing products meeting the requirements for SEASIDE Class.

Date of issue of the licence: 12.04.1996
Period of validity of the licence: until 31.12.2011

Zurich, 1 November 2010

QUALICOAT

Ralf Heitzelmann
President

CERTIFICATION BODY

QUALITAL
Il Presidente
(Cesare Muccio)

Mailing address:
QUALICOAT, P.O. Box 1507, CH-8027 Zurich
Domicile:
QUALICOAT c/o AC-Fiduciaire SA, Tödistrasse 47, CH-8002 Zurich

Phone: +41 (0)43 305 09 70/79
Fax: +41 (0)43 305 09 98
E-mail: info@qualicoat.net
Internet: www.qualicoat.net

ISTITUTO DI CERTIFICAZIONE INDUSTRIALE DELL'ALLUMINIO ED ALTRI MATERIALI

QUALITAL

Si attesta che/*This is to certify that*

In accordo con il sistema di certificazione 5 (ISO IEC guida 67)
According to certification system 5 (ISO IEC guide 67)

LA QUALITA' DELL'ALLUMINIO VERNICIATO DELLA DITTA
THE QUALITY OF THE ALUMINIUM COATED OF

ALL.CO.
Via Meucci 15
56121 OSPEDALETTO (PI)

è conforme alle specifiche tecniche del QUALICOAT
per applicazioni architettoniche ed è in possesso di una linea conforme alla classe **SEASIDE**
Has been found to conform to the QUALICOAT directory
*for architectural purposes and is capable of providing products for **SEASIDE** class*

Licenza QUALICOAT n° 730
QUALICOAT licence n° 730
(Rilasciata il 12.04.1996)

Il presente certificato è valido
fino al 31 dicembre 2011

IL PRESIDENTE
QUALITAL
(Cesare Muccio)

Cameri 1 gennaio 2011

ACCREDIA

ALL.CO S.P.A. METTE A DISPOSIZIONE DEI PROPRI CLIENTI I CERTIFICATI DI PROVA DEI VARI SISTEMI
COLORO CHE DESIDERASSERO RICEVERLI SONO INVITATI A RICHIEDERNE COPIA
PRESSO L'UFFICIO TECNICO E MARKETING DI ALL.CO S.P.A.

Il presente catalogo è di proprietà di All.Co s.p.a così come i suoi contenuti ed immagini che non potranno essere copiati, riprodotti, modificati in alcun modo senza la Sua autorizzazione scritta.

All.Co s.p.a. declina ogni responsabilità su eventuali errori di stampa o sull'uso improprio del presente catalogo e si riserva la facoltà di modificarne il contenuto senza alcun obbligo di preavviso.

I disegni e le informazioni contenute in questo catalogo sono fornite solo a titolo indicativo e non possono costituire titolo di rivalsa nei confronti di All.Co s.p.a..

DISTRIBUTORE AUTORIZZATO
SISTEMI ALL.CO

ALL.CO GROUP

all.co

All.Co S.p.A.
tel: + 39 050 95 61
fax: +39 050 98 27 27
@: info@allco.it

via A. Meucci, 15
Z.I. Ospedaletto
56121 - Pisa
Italia
www.allco.it

Ufficio Tecnico
tel: + 39 050 95 61
fax: +39 050 98 27 27
@: tech@allco.it